LIFTKAR HD

HD UNI / HD FOLD / HD DOLLY / HD FOLD DOLLY



KASUTUSJUHEND

Eesti

SANO makes life easier.

SISSEJUHATUS ... **3**

1 OHUTUSJUHISED / TEHNILISED ANDMED ... **4**

1.1 Üldised ohutusjuhised ... 4
1.2 Turvalisuse seisukohast olulised masinaosad (sõltuvalt tüübist) ... 4
1.3 LIFTKAR HD-mudelite tehnilised andmed ... 6
1.4 Kiirvahetatava aku tehnilised andmed ... 6

2 KÄSITSUSELEMENDID ... **7**

2.1 Mudel UNI ... 7
2.2 Mudel Fold ... 8
2.3 Mudel Dolly ... 9
2.4 Mudel Fold Dolly ... 10
2.5 Lülitusmoodul ... 11
2.6 Üles-/allaliikumisklahv käepidemel ... 12
2.7 Pealüliti ... 13
2.8 Väljalülitamine ... 13

3 KIIRVAHETATAVA AKU PAIGALDAMINE JA EEMALDAMINE ... **14**

3.1 Aku paigaldamine ... 14
3.2 Aku eemaldamine ... 14

4 KÄITAMINE ... **15**

4.1 Trepist ülesliikumine ... 15
4.2 Treppidest allaliikumine ... 15

5 LIFTKARI ASTMESERVA PIDURITE FUNKTSIOON ... **16**

5.1 Aktiveerimine ... 16
5.2 Astmeserva pidurite inaktiveerimine ja blokeerimine ... 17
5.3 Seadme automaatne väljalülitamine pikemaajalise käituskatkestuse korral ... 17
5.4 Astmeserva pidurite funktsiooni test ... 18

6 KIIRVAHETATAVA AKU LAADIMINE ... **18**

6.1 Võrgulaadija ... 19

7 TARVIKUD JA LISAVARUSTUS ... **20**

8 JÄÄTMEKÄITLUS ... **20**

9 GARANTII JA VASTUTUS ... **21**

9.1 Garantii ... 21
9.2 Vastutus ... 21

10 CE-VASTAVUSDEKLARATSIOON / PATENDIKAITSE ... **22**

MÄRKMEID ... **23**

VÕTKE ÜHENDUST ... **24**

SISSEJUHATUS

PALJU ÕNNE!

Õnnitleme teid Liftkar HD elektrilise trepikäru ostu puhul!

Otsustasite seadme kasuks, mis kasutab uusimat tehnoloogiat turvaliseks liikumiseks erinevatel treppidel.

Liftkar HD väljatöötamisel on erilist tähelepanu pööratud käitaja ohutusele ja kasutusmugavusele.

Põhilised omadused:

Kaks üles/alla-klahvi käepideme peal vasakul ja paremal tagavad suurepärase käsitsusmugavuse! Sobib suurepäraselt nii vasaku- kui ka paremakäelistele.

Seadme sisselülitamisel automaatselt aktiveeruv pidurisüsteem tagab põhirataste turvalise pidurdamise õigeaegselt iga astmeserva ees.

Optimaalne kaitse äkiliste koormuste eest tugiratastele tänu mehaanilisele (määrdega kaetud) liugrummule.

Täiendav elektrooniline ülekoormuskaitse kaitseb ülekoormuse eest.

Kiirusastmed ja kaks käitusrežiimi (üksikastmed ja püsikäitus) täiuslikuks kohandamiseks teie isikliku sõidustiili järgi!

Nutikas ka keerdtreppide peal!

Kui registreerite oma toote internetis, teavitame teid automaatselt e-posti teel uudistest ja tehnilistest muudatustest (lisavarustused, tarvikud jne).
https://www.sano-stairclimbers.com/product-registration

1 OHUTUSJUHISED / TEHNILISED ANDMED

1.1 ÜLDISED OHUTUSJUHISED

- Tähelepanu, ükski isik ei tohi viibida lasti all
- Fikseerige last alati tarnekomplekti kuuluva rihmaga!
- Kandke alati libisemiskindlaid jalatseid. Trepid võivad olla kohati väga libedad.
- Kandke alati terasest ninakaitsmega jalatseid
- Liftkari võivad käsitseda ainult vastava väljaõppe saanud isikud.
- Ärge mitte kunagi pange käsi seadme liikumismehhanismi sisse
- Enne liikumise alustamist tutvuge põhjalikult trepil valitseva olukorraga.
- Eemaldage LIFTKARi laadimiseks alati aku. Esiteks ei saa LIFTKAR transportimise ajal soovimatult sisse lülituda, teiseks on LIFTKAR ilma akuta 4 kg kergem.

1.2 TURVALISUSE SEISUKOHAST OLULISED MASINAOSAD (SÕLTUVALT TÜÜBIST)

Tüüp Fold:

- Kontrollige iga kord enne kasutamist, et käepideme kiirkinnitus (joonis 2, peatükk 2.2) on tugevalt kinni keeratud. Lasti peab olema võimalik kallutada seisvast asendist ilma võõra abita. Sealjuures ei tohi käepideme asend raami suhtes muutuda.

Tüüp Dolly:

- Joonisel A on kujutatud tugisüsteemi sisseliikunud olekus Bild
- Joonisel B on kujutatud tugisüsteemi väljaliikunud olekus. Nihutatav osa peab olema tugisüsteemi suhtes täisnurkselt



A: Nihutatav osa – B: Tugisüsteem



A: Nihutatav osa – B: Tugisüsteem

- Kontrollige iga kord enne trepikäru kasutuselevõtmist, et tugisüsteem on õigesti sisse pööratud (fikseerunud, joonis D).



Kinnitustoiming



Tugisüsteem fikseerunud

TÄHTIS

Väljaliikunud tugisüsteem ei ole ette nähtud kasutamiseks trepist liikumise ajal.

1.3 LIFTKAR HD-MUDELITE TEHNILISED ANDMED

Mudel	Uni	Fold	Dolly
Jõudlus	360 kg	330 kg	220 kg
Maksimaalne ülesliikumiskiirus täiskoormusel (astmed/min)	9-10	9-10	14-15
Maksimaalne astme kõrgus	210 mm	210 mm	210 mm

Mudel	Kaal (koos akuga)
HD UNI	38 kg
HD Fold	39 kg
HD Dolly	44 kg
HD Fold Dolly	45 kg

1.4 KIIRVAHETATAVA AKU TEHNILISED ANDMED

Kaitse: sisene sulavkaitse (30 A)

Laadimiskontakt: DC-Jack ø 2,1 x 9,5

Tühimass: 4 kg

Mahtuvus: 5 Ah

Pinge: 24 VDC (2x 12 VDC – 5 Ah)

Aku liik: Pliigeel hooldusvaba ja lekkekindel (lennutranspordi jaoks DOT ja IATA poolt heakskiidetud)

2 KÄSITSUSELEMENDID

2.1 MUDEL UNI



1

1: Klahv üles/alla - 2: Käepide - 3: Lülitusmoodul - 4: Kiirvahetatav Aku - 5: Tõsteüksus - 6: Põhirattad

2.2 MUDEL FOLD



2

1: Klahv üles/alla - 2: Käepide - 3: Lülitusmoodul - 4: Kiirkinnitus - 5: Kiirvahetatav Aku - 6: Tõsteüksus - 7: Põhirattad

2.3 MUDEL DOLLY



3

1: Klahv üles/alla - 2: Käepide - 3: Lülitusmoodul - 4: Tugisüsteem - 5: Kiirvahetatav Aku - 6: Tõsteüksus - 7: Põhirattad

2.4 MUDEL FOLD DOLLY



4

1: Klahv üles/alla - 2: Lülitusmoodul - 3: Käepide - 4: Tugisüsteem - 5: Kiirvahetatav Aku - 6: Tõsteüksus - 7: Põhirattad

2.5 LÜLITUSMOODUL

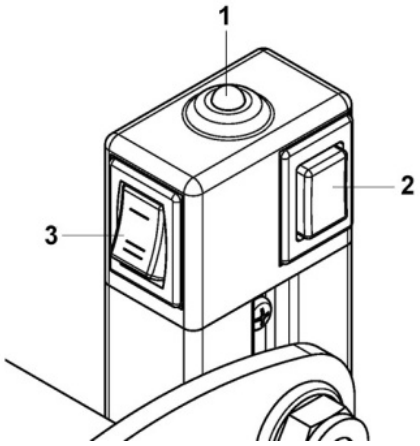

5

1: LED - 2: SEES/VÄLJAS – multifunktsionaalne - 3: Kiiruslüliti

2.5.1 SEES / VÄLJAS JA ÜKSIKASTMEREŽIIMI/PÜSIREŽIIMI MULTIFUNKTSIONAALNE KLAHV (P)

- LIFTKAR aktiveeritakse pärast aku sisselülitamist (On/Off-lüliti – vahetult akuploki peal) ja klahvi P lühiajalist vajutamist. Seda kinnitab roheliselt põlev LED-näit lülitusmooduli peal. LIFTKAR on üksikastmerežiimis.
- Kui klahvi P vajutatakse veelkord lühiajaliselt, lülitub seade ümber püsikäitusele. Seda signaliseerib nüüd roheliselt vilkuv LED.
- Kui klahvi hoitakse kauem 3 sekundit vajutatult, lülitub LIFTKAR välja.

2.5.2 LED-NÄIT

- **Põleb roheliselt**: LIFTKAR on üksikastmerežiimis. Vajutades ühte kahest ÜLES/ALLA-klahvist (vt joonis 6), käivitab LIFTKAR tõsteliikumise. Liikumistsükli (LIFTKARi tõstmine või langetamine ühe astme võrra) lõpetamisel seiskub seade automaatselt.
- **Vilgub roheliselt**: LIFTKAR on püsirežiimis. Kogenud kasutajale! LIFTKAR käivitab pärast ÜLES/ALLA-klahvi vajutamist tõstmise ja lõpetab selle alles pärast ÜLES/ALLA-klahvi vabastamist.
- **Vilgub punaselt**: LIFTKAR on ülekoormatud. (See vilkumine kestab umbes 3 sekundit ja kustub seejärel – vt ka peatükk ’Käitus’[4.2.1.])
- **Vilgub vaheldumisi punaselt ja roheliselt**: Aku on tühjenemas ja vajab kohest laadimist. Ühe korruse võrra saab turvaliselt veel liikuda, kuid siiski on soovitatav alla liikuda ja aku kas välja vahetada või seda kaasasoleva kiirlaadimisseadmega uuesti laadida. Lisaks sellele annab madalast laetustasemest akustiliselt märku integreeritud helisignaal. Helisignaali sagedus suureneb, kui laetustase alaneb.

TÄHTIS

Hoidke üksikastmerežiimis ÜLES/ALLA-klahvi nii kaua vajutatult, kuni LIFTKAR peatub automaatselt järgmisel astmel. Siis laske klahv lahti. Uue vajutamisega käivitab LIFTKAR uue tõsteliikumise. Kui vabastate tõsteliikumise ajal soovimatult klahvi, siis jätkake liikumistoimingut lihtsalt vajutades uuesti ÜLES/ALLA-klahvi ja hoides seda vajutatult! Liftkar jätkab oma liikumist ja seiskub pärast tsükli lõpetamist automaatselt. Vabastamisel ja uuel vajutamisel käivitub uus liikumistsükkel.

2.5.3 KIIRUSLÜLITI

Kiiruslülitiga saa valida suurema ja väiksema kiiruse vahel. (Joonis 5)

Õppimise ajal, raskete lastide puhul või keerulistes olukordades on soovitav kasutada madalat kiirust või üksikastmerežiimi.

2.6 ÜLES-/ALLALIIKUMISKLAHV KÄEPIDEMEL

Üles-/allaliikumisklahv vasaku ja parema käepideme peal võimaldavad optimaalset liikumismugavust nii vasaku- kui ka paremakäelistele inimestele (joonis 6).

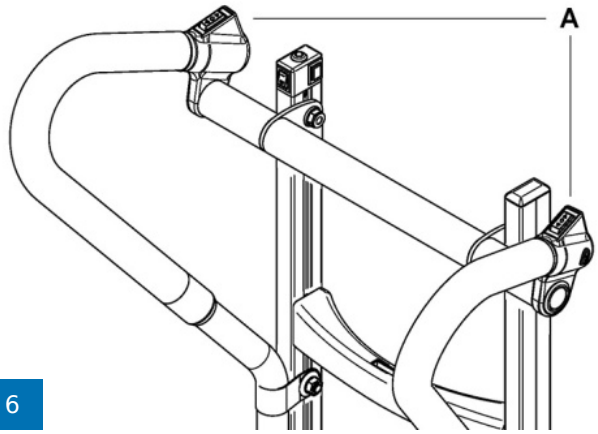

6

A: Üles-/allaliikumisklahv

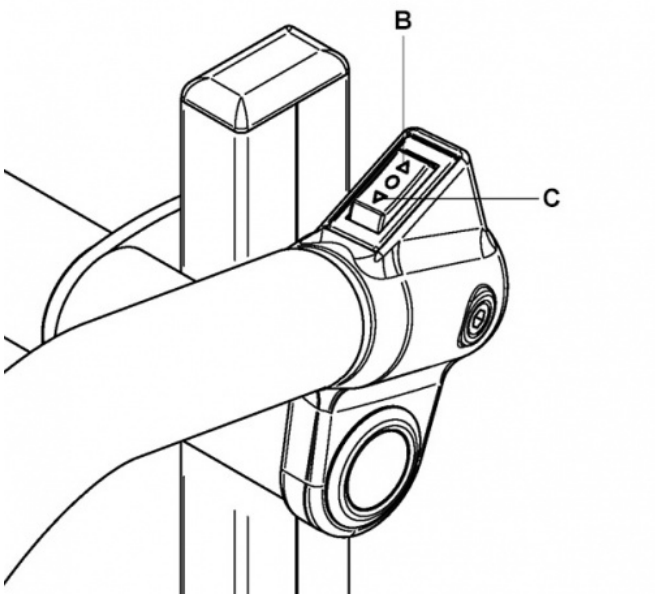

B: allapoole - C: ülespoole

2.7 PEALÜLITI

Pealüliti asub kiirvahetataval akul. Pealüliti (joonis E) kaudu lülitatakse kogu elektritoide turvaliselt välja.



E

2.8 VÄLJALÜLITAMINE

Väljalülitamine on võimalik:

- Kiirvahetatava aku eemaldamisel (vt peatükk 3)
- Kiirvahetatava aku peal oleva pealüliti abil (vt joonis E)
- Vajutage multifunktsionaalset klahvi P kauem kui 3 sekundit
- Aja kaudu: umbes 10 minuti möödumisel lülitub LIFTKAR iseenesest välja.

Pealüliti või aku eemaldamine tagab suurema ohutuse kui väljalülitamine klahvi P abil või aeglülituse kaudu, sest klahv P võib kergesti ja seega ka kogemata seadme aktiveerida!

Lülitage enne seadme hoiulepanekut alati pealüliti akuploki peal välja!

3 KIIRVAHETATAVA AKU PAIGALDAMINE JA EEMALDAMINE

3.1 AKU PAIGALDAMINE

- Paigaldage esmalt nurk A haagi B sisse
- Suruge aku kerge hooga ettepoole. Aku kinnitub klõpsuga.
- Lülitage pealüliti aku peal asendisse ON ja LIFTKAR on käitusvalmis.

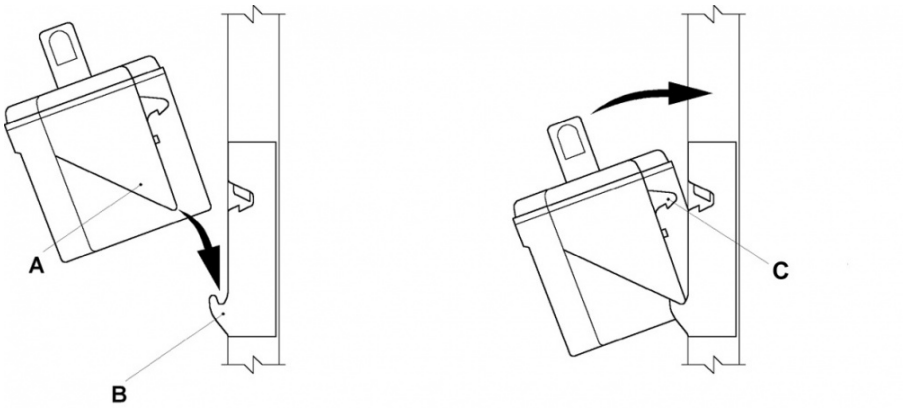

C: Lukustushaak

3.2 AKU EEMALDAMINE

Tõmmake aku lihtsalt tugevalt vertikaalse liigutusega ülespoole. Aku vabaneb siis lukustusest automaatselt.

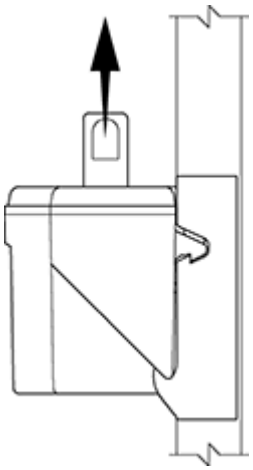

4 KÄITAMINE

4.1 TREPIST ÜLESLIIKUMINE

Sisestage aku, seadke pealüliti asendisse „ON“, vajutage lühidalt multifunktsionaalset klahvi P, kuni LED-näit põleb pidevalt roheliselt (üksikastmerežiim, vt ka punkt 2.5.1.) või vilgub roheliselt (püsirežiim).

LIFTKAR on nüüd liikumisvalmis.

Ühe ÜLES/ALLA-klahvi Q rakendamine (joonis 6, paremal ja vasakul pool käepideme peal, nool ülespoole teie keha poole suunatud) hakkab tugiratastega tõstehoob liikuma ja tõstab LIFTKARi järgmise astme peale. See kordub, kuni klahv vabastatakse (püsirežiim, LED vilgub roheliselt). Üksikastmerežiimis seiskub LIFTKAR pärast põhirataste pealetoetamist järgmisel astmel.

TÄHTIS

Kohe kui põhirattad „maanduvad“ järgmisel astmel, tõmmake alati kohe edasi kuni järgmise astme servani.

4.2 TREPPIDEST ALLALIIKUMINE

Sisestage aku, seadke pealüliti asendisse „ON“, vajutage lühidalt multifunktsionaalset klahvi P, kuni LED-näit põleb pidevalt roheliselt (üksikastmerežiim, vt ka punkt 2.5.1.) või vilgub roheliselt (püsirežiim).

LIFTKAR on nüüd liikumisvalmis.

Ühe ÜLES/ALLA-klahvi Q rakendamine (joonis 6, paremal ja vasakul pool käepideme peal, nool suunatud allapoole lasti suunas) hakkab tugiratastega tõstehoob liikuma ja langetab LIFTKARi järgmise astme peale. See kordub, kuni klahv vabastatakse (püsirežiim, LED vilgub roheliselt). Üksikastmerežiimis seiskub LIFTKAR pärast põhirataste pealetoetamist järgmisel astmel.

TÄHTIS

Niipea, kui põhirattad toetuvad trepile, nihutage Liftkar alati kohe ettepoole kuni järgmisele trepi servani. Rattapidur seiskab Liftkari usaldusväärselt trepiserval.

4.2.1 ÜLEKOORMUS

Ülekoormuse korral seiskub ajamimootor ja LED-näit vilgub 3 sekundit punaselt ja kustub. Vajalik on ainult uus sisselülitamine.

> Kui aku on tugevalt tühjenenud, saavutatakse ülekoormus ka alla ettenähtud jõudluse jäävate lastide korral.

4.2.2 LIFTKAR EI OLE KUMMIST PLOKK!

Ärge mitte kunagi visake laste aluspinna peale pikaliasuva Liftkari peale! Me soovitame seda „laadimisviisi“ põhimõtteliselt vältida, kuna tugevate vibratsioonide tõttu võivad tekkida tugev kulumine ja Liftkari kontrolleri kahjustus!

4.2.3 VILTU ÜLE KÕNNITEE SERVA

Liikuge alati sirgelt üle kõnnitee serva või muude sarnaste servade. Sellega väldite ajamiüksuse kahjustusi.

4.2.4 KEERDTREPI PEAL SÕITMINE

Keerdtrepi peal liikumisel järgige järgnevat:

Ülesliikumisel suundub LIFTKAR sissepoole, seega:
Alustage ülesliikumist välimisest servast.

Allaliikumisel suundub LIFTKAR väljapoole, seega:
Alustage allaliikumist sisemisest servast.

Kui peaks siiski „liikumisel kinni kiiluma“: liigutage reversseerimise abil külgsuunas madalama tõusukõrgusega vahepodestile (olemasolu korral).

---

5 LIFTKARI ASTMESERVA PIDURITE FUNKTSIOON

5.1 AKTIVEERIMINE

Kohe kui Liftkar „SEES- / VÄLJAS“ lülitiga (joonis 5) käitusse võetakse, aktiveeruvad astmeserva pidurid automaatselt. See tagab, et pärast seadme kallutamist ja seadme lähenemist astmeservale blokeerivad velgede sisse paigaldatud piduriklotsid põhirattad kindlalt. Pärast põhirataste toetumist järgmisele astmele vabastatakse pidurid mehaaniliselt. Pidurisüsteem jääb aktiivseks ja järgmisele astmeservale lähenemisel aktiveerub pidurdustoime uuesti!

5.2 ASTMESERVA PIDURITE INAKTIVEERIMINE JA BLOKEERIMINE

Kui Liftkar lülitatakse „Sees/Väljas“ lüliti (joonis 5) kaudu välja (tuvastatav sellega, et LED ei põle ega vilgu enam roheliselt) ja seade paigaldatakse lastiplaadi peale, blokeeruvad astmeserva pidurid.
Sellega ei pidurdata Liftkari enam astmeserva ees!!

JUHIS

Eelkõige ebatasasel maastikul sõites on mõttekas pidurid inaktiveerida, sest suuremad ebatasasused (näiteks augud maapinnas või konarused) võivad põhjustada ühe või mõlema astmeserva piduri tahtmatut blokeerumist, kui astmeserva pidurid on sisse lülitatud.

TÄHELEPANU

Veenduge, et seade on iga kord enne allaliikumise alustamist üle järgmise astme sisse lülitatud. Kergesti äratuntav rohelise põleva või vilkuva LEDi järgi (käitusrežiimi vt ka peatükk 2.5.1.). Ainult siis on astmeserva pidurid aktiveeritud!

5.3 SEADME AUTOMAATNE VÄLJALÜLITAMINE PIKEMAAJALISE KÄITUSKATKESTUSE KORRAL

Arvestage ka, et Liftkar lülitub aku säästmiseks automaatselt välja umbes 10 minuti pärast ilma käsitsemiseta (ÜLES/ALLA). See lülitab välja ka astmeserva pidurid (kui seade on langetatud käruplaadi peale).

TÄHELEPANU

Kontrollige enne sõidu jätkamist pärast pikemat pausi, kas LED on sisse lülitatud (LED peab roheliselt põlema või vilkuma). Ainult siis aktiveeritakse astmeserva piduriid!

JUHIS

Kas peab enne pidurdusefekti ilmnemist kuni astme servani sõitma? Ei, piisab, kui läheneda astme servale. **Käelaiuse reegel**: piisab, kui liigutada Liftkari kuni umbes käe laiuseni (rehvi kokkupuutepunkti ja astme serva vaheline kaugus, 7-8 cm) astme servast ettepoole. Juba nüüd saab alustada tõstetoimingut ja Liftkar liigub turvaliselt järgmise astme peale!

5.4 ASTMESERVA PIDURITE FUNKTSIOONI TEST

Astmeserva piduri õige talitlus on turvalise trepil liikumise seisukohast äärmiselt oluline.
Seetõttu on vaja iga kord enne trepi peal liikumist kontrollida astmeserva pidurite nõuetekohast talitlust.

- Astmeserva pidurite talitluskontroll (ilma lastita):

1. Kallutage LIFTKARi umbes 45° tahapoole. (joonis 7)
2. Lülitage seade pealülitit vajutades sisse.
3. Nüüd lükake LIFTKAR endast eemale, astmeserva pidurid on aktiivsed ja pidurdage või peatage mõlemad rattad sümmeetriliselt
4. Kui pidurduskäitumine on väga erinev (ebavõrdne reageerimine vasakul/paremal), võib LIFTKARi uuesti kasutada trepist

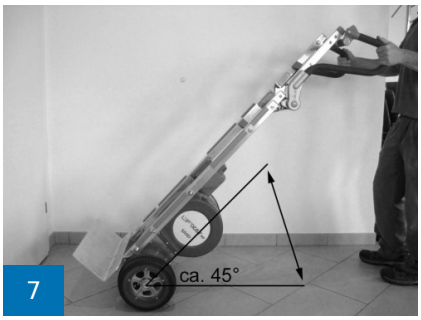

7

6 KIIRVAHETATAVA AKU LAADIMINE

Aku sees olevad pliiakud on hooldusvabad, gaasitihedad ja taaslaetavad. Nende kasutusiga sõltub oluliselt laadimis-/tühjenemistsüklitest. Kui vältida süvatühjenemisi, siis võimaldavad näiteks pliiakud enam kui 1000 osalist tühjenemist ja enam kui 200 korda täismahtuvuslikku tühjenemist.

- Vältige seetõttu täielikke tühjenemisi. Laadige akut nii sageli kui võimalik.
- Pliiakude puhul toimub niinimetatud isetühjenemine. Seetõttu tuleks kiirvahetatavaid akusid uuesti laadida maksimaalselt 3 nädala pärast, kui neid ei kasutata.
- Kaasasolev akulaadija lülitub automaatselt alalhoiulaadimisele, nii et ülelaadimine ei ole võimalik.
- Ärge jätke kiirvahetatavat akut seisma tühjalt või pooltühjalt. Laadige akut alati kohe uuesti.
- Kui pliiakud saavad kahjustada, saab neid vahetada igas heas mehaanikakojas. Vanad pliiakud on täielikult ringlussevõetavad ja ei ole ohtlikud jäätmed.
- Optimaalne temperatuur laadimiseks on 20 – 25 °C. Liiga külm või liiga soe mõjutab mahtuvust.
- Piiranguteta toimimiseks peab aku aku aku temperatuur olema alati üle 0 °C. Seetõttu soovitame akut hoida vahemikus +5°C kuni +25°C.

Töö- ja laadimistemperatuur

		Plii-Gel aku	Treppironija
Töötemperatuur	°C	-10 ... +40	-10 ... +40
Laadimistemperatuur	°C	-10 ... +40	-

Kui aku ei ole täielikult laetud või laetustase langeb kiiresti, siis ei vähene mitte ainult LIFTKARi kiirus, vaid väheneb ka jõudlus. Selle tulemusena võidakse ülekoormusrežiimi jõuda juba väikese lasti korral. Vt ’Käitus’ [4.2.1]

6.1 VÕRGULAADIJA

Tarnimisel kaasasolev laadimisseade on äärmiselt võimas. LED-näit näitab üheselt mõistetavalt laetustaset. Laetustaseme näidik näitab, kas aku on täielikult laetud või mitte. Enne LIFTKARi kasutamist tasub kontrollida, kas aku on täielikult laetud.



Laadimisolekut näitab põlev LED:

- Kui LED põleb pidevalt punaselt, laetakse akut.
- Kui LED põleb pidevalt roheliselt, on aku täielikult laetud. Laadimisseade võib pärast aku täielikku laadimist (roheline tuli) jääda ühendatuks, ilma et see kahjustaks akut. Laadimisseade tarbib selles ooterežiimis (pärast aku täielikku laadimist) minimaalselt energiat, hoiab aku täielikult laetuna ja pikendab selle kasutusiga. Kõik need tegurid saavutatakse elektroonilise lülituse abil, mis kontrollib ja reguleerib laadimisseadme poolt laetavale akule edastatavat laadimisvoolu.

6.1.1 TEHNILISED ANDMED

Võrgupinge (50/60 Hz, 0,7A): 100-240 V AC

Nimivõimsus (sisend): 24 W

Laadimispinge: 24 V DC

Aritmeetiline laadimisvool: 1,0

Kaitseklass: IPX4

Kontrollmärgis: UL, cUL, CE

6.1.2 OHUTUSJUHISED

Järgige järgnevaid juhiseid:

- Kaitske niiskuse eest.
- Laadige ainult piisavalt õhutatavas keskkonnas.
- Pistiku pistikupesast väljatõmbamisel ärge hoidke kinni kaablist.
- Ärge mitte kunagi kasutage laadimisseadet kahjustatud kaabli või pistikuga, vaid asendage

need viivitamatult.

6.1.3 SIHIPÄRANE KASUTAMINE

- Laadimisseade on eranditult ette nähtud **vedela, geel- ja fliis-tüüpi elektrolüüdiga plii-happeakude laadimiseks.**
- NiCd- ja NiMH-akude või primaarelementide laadimine on keelatud.

---

7 TARVIKUD JA LISAVARUSTUS

Saadaval on pidevalt pikenev loend tarvikutest ja lisavarustusest. Näiteks erineva suurusega käruplaadid, juhtrullikutega pikendusplaadid, turvarihmad, autolaadija. Küsige teavet oma müügiesindajalt.

8 JÄÄTMEKÄITLUS

Trepikäru LIFTKAR HD on pika kasutuseaga toode. Toote kasutusea lõpus tuleb trepikäru ja laadimisseadme kõik koostisosad nõuetekohaselt jäätmekäidelda. Veenduge, et materjalid oleksid hoolikalt sortide kaupa eraldatud vastavalt üksikosade materjalimärgistusele.

Trepikäru ei sisalda ohtlikke komponente ja on täielikult ringlussevõetav. Elektroonika juhtplaadid ja aku tuleb anda vastavasse jäätmete ringlussevõttu.

Akut ei tohi käidelda olmejäätmete hulgas! Üksikasjaliste küsimustega pöörduge oma edasimüüja poole.

Trepikäru nõuetekohase ja täieliku jäätmekäitluse võib tootja tasu eest üle võtta.

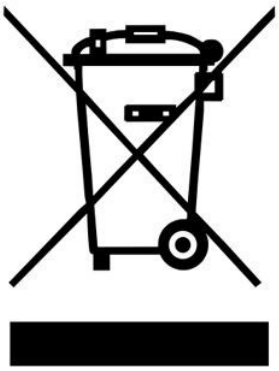

9 GARANTII JA VASTUTUS

9.1 GARANTII

Liftkar HD garantiiaeg on 12 kuud (6 kuud akude puhul) alates ostukuupäevast ja see hõlmab materjali- ja töötlemisdefekte.

Garantii ei hõlma loomulikult kuluvaid osi, vägivallast tulenevaid kahjustusi ja liigsest või ebaõigest kasutamisest tulenevaid kahjustusi!

Hilisemad muudatused seadmel ei ole lubatud ja muudavad garantii kehtetuks!

9.2 VASTUTUS

SANO Transportgeräte GmbH kui tootja ei vastuta LIFTKAR HD ohutuse eest, kui:

- LIFTKAR HD-d kasutatakse asjatundmatult;
- remondi-, montaaži- või muid töid on läbi viinud volitamata isikud;
- selle kasutusjuhendi juhiseid ei järgita.
- LIFTKAR HD-le on kinnitatud või ühendatud võõrosad;
- originaalosad on demonteeritud.
- Soovitus väljaõppeks: Tootja soovitab, et seadet õpetaks välja kvalifitseeritud isik. Vastutuse välistamine: Kui soovitatud koolitust ei tehta, ei võta tootja vastutust seadme, inimeste või vara kahjustuste eest, mis võivad tuleneda ebaõigest või valest kasutamisest.

---

10 CE-VASTAVUSDEKLARATSIOON / PATENDIKAITSE

10.1 CE-VASTAVUSDEKLARATSIOON

SANO Transportgeraete GmbH kinnitab, et trepikäru LIFTKAR HD vastab EÜ masinadirektiivi 2006/42/EÜ IIA lisa asjakohastele põhilistele tervisekaitse- ja ohutusnõuetele. Kärude muutmisel meiega kooskõlastamata kaotab käesolev deklaratsioon oma kehtivuse.



Ing. Jochum Bierma, tegevdirektor

10.2 PATENDIKAITSE

Põhiraami modulaarne ehitus on kaitstud patendiõigusega.

MÄRKMEID

VÕTKE ÜHENDUST

SANO Transportgeraete GmbH
Gewerbezeile 15
4040 Linz, Austria

Telefon: +43 7239 51010 100
Faks: +43 7239 51010 001

office@sano.at

SANO Deutschland GmbH
Geigelsteinstraße 10
83080 Oberaudorf
Saksamaa

Tel. +49 8033 / 308 96 0
Fax +49 8033 / 308 96 17
info@sano-treppensteiger.de

www.sano-treppensteiger.de

SANO UK Powered Stairclimbers Ltd.
Bristol Court, Betts Avenue
Martlesham Heath
Ipswich, Suffolk / IP5 3RY, Inglismaa

Tel. +44 1473 / 333 889
Fax +44 1473 / 333 742
info@sano-uk.com

www.sano-uk.com

Muudatuste teostamise õigus / LIFTKAR HD 2022-10