# LIFTKAR HD

## HD UNI / HD FOLD / HD DOLLY / HD FOLD DOLLY




MANUEL D’UTILISATION

Français

SANO makes life easier.

**INTRODUCTION** ..... **3**

**1 CONSIGNES DE SÉCURITÉ / CARACTÉRISTIQUES TECHNIQUES** ..... **4**

1.1 Consignes générales de sécurité ..... 4
1.2 Détails significatifs pour la sécurité (selon le type d'appareil) ..... 4
1.3 Spécifications techniques des modèles LIFTKAR HD ..... 6
1.4 Spécifications techniques de la batterie ..... 6

**2 ELÉMENTS DE COMMANDE** ..... **7**

2.1 Modèle UNI ..... 7
2.2 Modèle Fold ..... 8
2.3 Modèle Dolly ..... 9
2.4 Modèle Fold Dolly ..... 10
2.5 Boîtier de commande ..... 11
2.6 Boutons de montée/descente sur la poignée ..... 12
2.7 Interrupteur principal ..... 13
2.8 Éteindre ..... 13

**3 MISE EN PLACE ET DÉMONTAGE DE LA BATTERIE** ..... **14**

3.1 Mise en place ..... 14
3.2 Démontage ..... 14

**4 UTILISATION** ..... **15**

4.1 Monter des marches ..... 15
4.2 Descendre des marches ..... 15

**5 FONCTIONNEMENT DES FREINS DU LIFTKAR** ..... **16**

5.1 Activation ..... 16
5.2 Désactivation et blocage des freins ..... 17
5.3 Coupure automatique de l'appareil après un arrêt prolongé ..... 17
5.4 Verification du dispositif de freinage de bord de marche ..... 18

**6 CHARGE DE LA BATTERIE** ..... **18**

6.1 Chargeur secteur ..... 19

**7 OPTIONS ET ACCESSOIRES** ..... **21**

**8 RECYCLAGE** ..... **21**

**9 GARANTIE ET RESPONSABILITÉ** ..... **21**

9.1 Garantie ..... 21
9.2 Responsabilité ..... 22

**10 DÉCLARATION CE DE CONFORMITÉ / PROTECTION DE LA PROPRIÉTÉ INDUSTRIELLE** ..... **22**

**NOTES** ..... **23**

**CONTACT** ..... **24**

# INTRODUCTION

## FÉLICITATIONS!

### NOUS DÉSIRONS TOUT D'ABORD VOUS FÉLICITER DE L'ACHAT DU MONTE-ESCALIER ÉLECTRIQUE LIFTKAR HD!

Vous avez choisi un appareil qui bénéficie d’une technologie ascensionnelle des plus avancées garantissant une manipulation sûre dans tous les types d’escaliers.

Lors de la conception du Liftkar HD, nos ingénieurs ont porté une attention particulière à la sécurité et à la facilité d’utilisation.

Caractéristiques générales :

Deux interrupteurs de montée/descente placés à gauche et à droite de la poignée assurent un confort d’utilisation optimal ! Idéal aussi bien pour les droitiers que pour les gauchers.

Un système de freinage s’active automatiquement après la mise en marche de l’appareil pour bloquer avec fiabilité les roues principales à chaque rebord de marche.

Un limiteur de couple à friction mécanique (lubrifié) assure une protection optimale contre les charges brusques sur les roues d’appui.

L’appareil bénéficie d’une protection électronique supplémentaire contre les surcharges.

Deux réglages de vitesse ainsi que deux modes de fonctionnement (continu et discontinu) permettent une adaptation parfaite à votre style de conduite personnel !

Remarquable dans les escaliers en colimaçon !

Avec l'enregistrement de votre produit en ligne, vous serez automatiquement informé par e-mail de nos nouveautés et modifications techniques (options, accessoires, etc.).

https://www.liftkar.fr/enregistrement-de-produit

# 1 CONSIGNES DE SÉCURITÉ / CARACTÉRISTIQUES TECHNIQUES

## 1.1 CONSIGNES GÉNÉRALES DE SÉCURITÉ

- ATTENTION : aucune personne ne doit se trouver en aval de la charge.
- Assurez toujours la charge à l'aide de la sangle fournie avec l'appareil !
- Portez toujours des chaussures antidérapantes. Certaines marches peuvent être très glissantes.
- Portez toujours des chaussures à embouts d'acier.
- Le Liftkar ne doit être utiliser que par des personnes préalablement formées à cet effet.
- Ne mettez jamais les mains dans le mécanisme de levage de l'appareil.
- Faites-vous une idée de la situation exacte avant de commencer la montée ou la descente d'un escalier.
- Retirer toujours la batterie lorsque vous transportez le LIFTKAR pour, d'une part, éviter une mise en marche accidentelle de l'appareil lors du transport et, d'autre part, alléger l'équipement (le LIKTKAR sans batterie pèse 4 kg de moins).
- Assurer periodiquement l´entretien et la maintenance preventive de l´appareil

---

## 1.2 DÉTAILS SIGNIFICATIFS POUR LA SÉCURITÉ (SELON LE TYPE D'APPAREIL)

Type Fold:

- Contrôler avant chaque utilisation que la came de blocage rapide (photo 2, section 2.2) de la poignée est bien serrée. Il doit être possible de faire basculer la charge depuis la position verticale sans l'aide d'une personne auxiliaire. La position de la poignée par rapport au cadre doit rester inchangée.

Type Dolly:

- La photo A montre le cadre d'appui à l'état replié.
- La photo B montre le cadre d'appui à l'état déplié. L'élément coulissant doit se trouver à angle droit par rapport au cadre d'appui.

---




A

A: Élément coulissant - B: Cadre d’appui




B

A: Élément coulissant - B: Cadre d’appui

- Vérifier avant chaque mise en service du monte-escalier que le cadre d’appui est bien replié (encliqueté, photo D).



C

Verrouillage



D

Cadre d’appui encliqueté

**IMPORTANT**

Le cadre d’appui à l’état déplié n’est pas destiné à l’utilisation lors de la montée des escaliers !

## 1.3 SPÉCIFICATIONS TECHNIQUES DES MODÈLES LIFTKAR HD

| Modèles | Uni | Fold | Dolly |
|---|---|---|---|
| Capacité | 360 kg | 330 kg | 220 kg |
| Vitesse ascensionnelle maxi. à pleine charge (marches/min) | 9-10 | 9-10 | 14-15 |
| Hauteur de marche maxi. | 210 mm | 210 mm | 210 mm |

| Modèle | Poids (avec accu) |
|---|---|
| HD UNI | 38 kg |
| HD Fold | 39 kg |
| HD Dolly | 44 kg |
| HD Fold Dolly | 45 kg |

## 1.4 SPÉCIFICATIONS TECHNIQUES DE LA BATTERIE

Fusible: fusible interne de sécurité (30 Amp)

Prise chargeur: prise courant continu ø 2,1 x 9,5

Poids: 4 kg

Capacité: 5 Ah

Tension: 24 V continu (2x 12 V continu - 5 Ah)

Type: plomb gélifié, anti-fuite et sans entretien (agréée pour le transport aérien par DOT et IATA)

# 2 ELÉMENTS DE COMMANDE

## 2.1 MODÈLE UNI




1

1: Boutons de montée/descente - 2: Poignée - 3: Boîtier de commande - 4: Batterie - 5: Unité de levage - 6: Roues principales

## 2.2 MODÈLE FOLD




2

1: Boutons de montée/descente - 2: Poignée - 3: Boîtier de commande - 4: Came de blocage rapide - 5: Batterie - 6: Unité de levage - 7: Roues principales

## 2.3 MODÈLE DOLLY




3

1: Boutons de montée/descente - 2: Poignée - 3: Boîtier de commande - 4: Cadre d’appui - 5: Batterie - 6: Unité de levage - 7: Roues principales

## 2.4 MODÈLE FOLD DOLLY




4

1: Boutons de montée/descente - 2: Boîtier de commande - 3: Poignée - 4: Cadre d’appui - 5: Batterie - 6: Unité de levage - 7: Roues principales

# 2.5 BOÎTIER DE COMMANDE

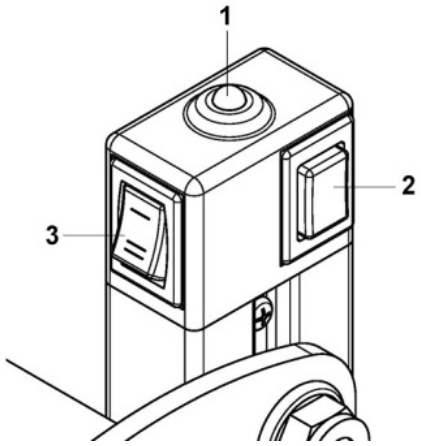


5

1: Témoin lumineux (DEL) - 2: Bouton multifonctionnel (P) MARCHE/ARRÊT - 3: Sélecteur de vitesse

1: Témoin lumineux (DEL) - 2: Bouton multifonctionnel P MARCHE/ARRÊT - 3: Sélecteur de vitesse

## 2.5.1 BOUTON MULTIFONCTIONNEL (P) MARCHE / ARRÊT ET MODE CONTINU / DISCONTINU

- Commuter l’interrupteur principal pour mettre la batterie en marche (interrupteur On/Off sur le rack) et appuyer brièvement sur le bouton P pour activer le LIFTKAR. Le témoin lumineux du boîtier de commande passe au vert pour confirmer que l’appareil est bien activé. Le LIFTKAR se trouve en mode discontinu.
- Pour passer en mode continu, réappuyer brièvement sur le bouton. Le témoin vert se met à clignoter pour signaliser que l’appareil se trouve désormais en mode continu.
- Lorsque le bouton est maintenu enfoncé pendant plus de 3 secondes, le LIFTKAR s’éteint.

## 2.5.2 TÉMOIN LUMINEUX

- **Vert fixe**: le LIFTKAR est en mode discontinu. Lorsque l’on appuie sur l’un des deux boutons de MONTÉE/DESCENTE (voir fig. 6), le LIKTKAR amorce un mouvement de levage. Une fois le cycle terminé (soulèvement ou abaissement du LIKTKAR d’une marche), l’appareil s’arrête automatiquement.
- **Vert clignotant**: le LIFTKAR est en mode continu. Uniquement pour les utilisateurs expérimentés ! L’appareil commence son travail de levage lorsque le bouton de MONTÉE/DESCENTE est pressé et ne s’arrête que lorsqu’il est relâché.
- **Rouge clignotant**: le LIFTKAR est en surcharge (clignote pendant environ 3 secondes puis s'éteint - voir aussi le chapitre Utilisation 4.2.1.)
- **S'il est clignote alternativement en rouge et en vert**: La batterie s'épuise et il faut impérativement la recharger. Il est certainement possible de monter encore une volée de marche d'escalier mais il est fortement recommandé de redescendre afin de remplacer la batterie ou bien de la recharger à l'aide du chargeur de batterie fourni. Grâce au bipper intégré au monte-escaliers, un signal sonore indiquera que la charge de la batterie est en baisse. La fréquence du signal du bipper augmente avec de la baisse continue de la charge de batterie.

**IMPORTANT**

En mode discontinu, maintenir le bouton de MONTÉE/DESCENTE enfoncé jusqu'à ce que le LIFTKAR s'arrête automatiquement sur la marche suivante. Puis, relâcher le bouton. En appuyant une nouvelle fois, le LIFTKAR amorce le cycle suivant. Si vous relâchez le bouton de MONTÉE/DESCENTE par inadvertance pendant le mouvement de levage, il suffit de le réappuyer et de le maintenir enfoncé pour poursuivre le cycle ! Le Liftkar continue son mouvement et s'arrête automatiquement une fois le cycle terminé. Pour démarrer un nouveau cycle de levage, relâcher et réappuyer sur le bouton.

### 2.5.3 SÉLECTEUR DE VITESSE

Ce commutateur permet de sélectionner la vitesse lente ou rapide (fig. 5).

Il est recommandé d'utiliser la vitesse lente ou le mode discontinu dans la phase d'apprentissage, en présence de charges lourdes et dans les situations difficiles.

## 2.6 BOUTONS DE MONTÉE/DESCENTE SUR LA POIGNÉE

Deux boutons de montée/descente placés à droite et à gauche de la poignée assurent un confort d'utilisation optimal, aussi bien pour les droitiers que les gauchers (fig. 6).

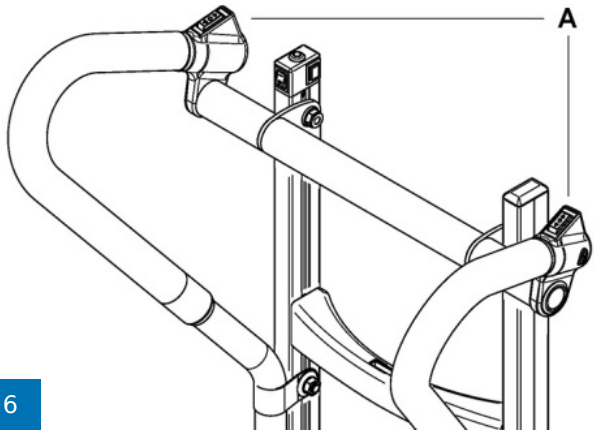


6

A: Boutons de montée/descente

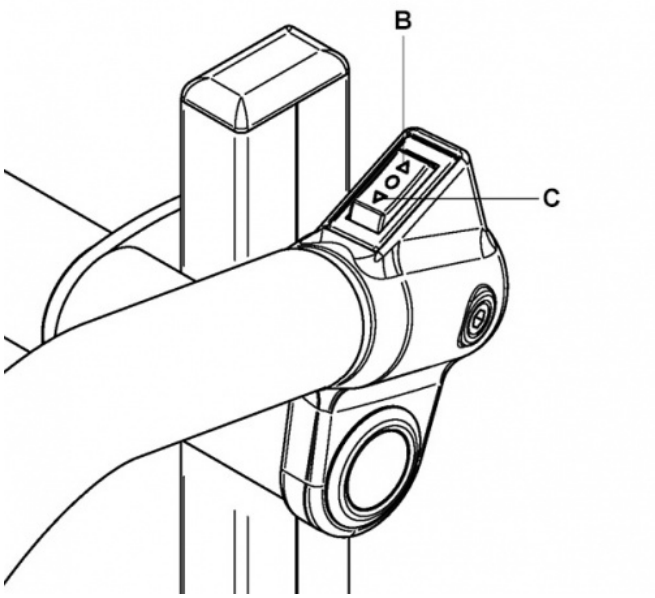


B: Descente - C: Montée

## 2.7 INTERRUPTEUR PRINCIPAL

L'interrupteur principal se trouve sur le rack de la batterie. Il permet de couper complètement l’alimentation électrique (photo E).



E

## 2.8 ÉTEINDRE

L’alimentation peut être coupée:

- en retirant la batterie (voir chapitre 3)
- à l’aide de l'interrupteur principal situé sur la batterie (voir photo E, poste 2.7)
- en appuyant plus de 3 secondes sur le bouton multifonctionnel P
- à la suite d’une temporisation: le LIFTKAR se coupe automatiquement au bout de 10 minutes d’inutilisation

Pour éteindre l’appareil, l’interrupteur principal ou le démontage de la batterie est plus sûr que le bouton P ou la coupure automatique. Le bouton P peut être facilement activé par inadvertance et provoquer une mise en marche involontaire de l’appareil!

Avant de ranger l’appareil, couper toujours l’alimentation électrique à l’aide de l’interrupteur principal situé sur le rack de la batterie!

# 3 MISE EN PLACE ET DÉMONTAGE DE LA BATTERIE

## 3.1 MISE EN PLACE

- Insérer d’abord le coin A dans le crochet B
- Pousser ensuite la batterie vers l’avant pour l’encliqueter.
- Commuter l’interrupteur de la batterie sur ON et le LIFTKAR est prêt à fonctionner !

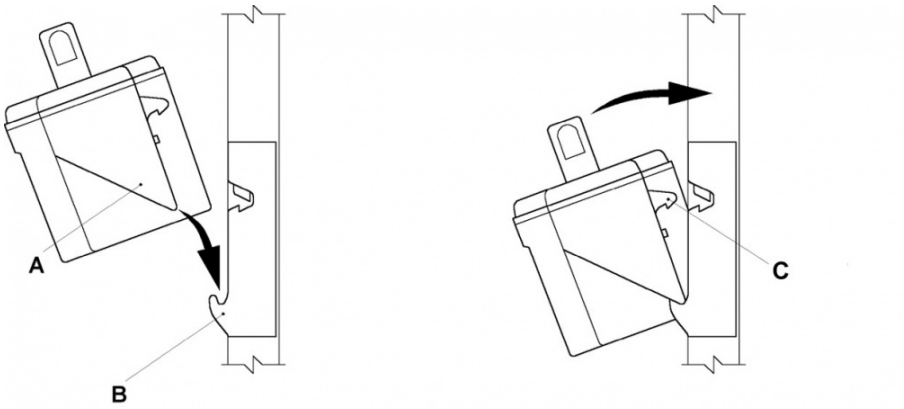


C: Crochet de verrouillage

## 3.2 DÉMONTAGE

Tirer énergiquement la batterie vers le haut. Elle se désengage automatiquement.

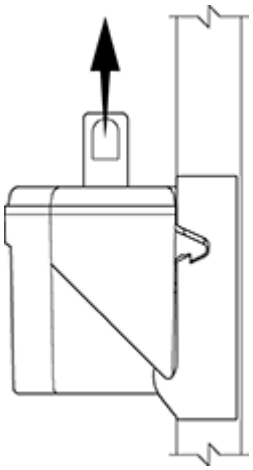

# 4 UTILISATION

## 4.1 MONTER DES MARCHES

Mettre la batterie en place, commuter l'interrupteur principal sur ON et appuyer brièvement sur le bouton multifonctionnel P jusqu'à ce que le témoin lumineux passe au vert fixe (mode discontinu, voir poste 2.5.1) ou au vert clignotant (mode continu).

Le LIFTKAR est maintenant prêt à fonctionner.

Lorsque l'on appuie sur l'un des deux boutons de MONTÉE/DESCENTE Q (fig. 6, à gauche et à droite de la poignée - flèche de montée pointant vers vous), le bras de levage avec les roues d'appui se met en marche et soulève le LIFTKAR sur la marche suivante. Ce mouvement se répète jusqu'à ce que le bouton soit relâché (mode continu, témoin clignote vert). En mode discontinu, le LIFTKAR s'arrête lorsque les roues principales reposent sur la marche supérieure.

> **IMPORTANT**
>
> Dès que les roues principales arrivent sur la marche, tirer immédiatement le LIFTKAR afin qu'il rentre en contact avec la marche suivante.

## 4.2 DESCENDRE DES MARCHES

Mettre la batterie en place, commuter l'interrupteur principal sur ON et appuyer brièvement sur le bouton multifonctionnel P jusqu'à ce que le témoin lumineux passe au vert fixe (mode discontinu, voir poste 2.5.1) ou au vert clignotant (mode continu).

Le LIFTKAR est maintenant prêt à fonctionner.

Lorsque l'on appuie sur l'un des deux boutons de MONTÉE/DESCENTE Q (fig. 6, à gauche et à droite de la poignée - flèche de descente pointant vers la charge), le bras de levage avec les roues d'appui se met en marche et fait descendre le LIFTKAR sur la marche suivante. Ce mouvement se répète jusqu'à ce que le bouton soit relâché (mode continu, témoin clignote vert). En mode discontinu, le LIFTKAR s'arrête lorsque les roues principales reposent sur la marche inférieure.

> **IMPORTANT**
>
> Dès que les roues principales se posent sur la marche, avancer immédiatement le Liftkar jusqu'au rebord de la marche suivante. Les freins bloquent le diable avec fiabilité en bordure de marche.

### 4.2.1 SURCHARGE

Le moteur d’entraînement s’arrête en cas de surcharge. Le témoin lumineux clignote rouge pendant 3 secondes puis s’éteint. Une nouvelle mise en marche est nécessaire.

> Lorsque la batterie est très déchargée, l’unité se met en mode de surcharge même si le poids de la charge est inférieur à la capacité spécifiée.

### 4.2.2 LE LIFTKAR N’EST PAS UN MATELAS EN CAOUTCHOUC!

Ne jamais jeter de charges sur le Liftkar lorsqu’il est couché au sol ! Nous recommandons d’éviter ce type de chargement, les chocs et les vibrations pouvant susciter une forte usure et endommager l’unité de commande du LIFTKAR!

### 4.2.3 BORDURE DE TROTTOIR PRISE DE BIAIS

Prendre toujours une bordure de trottoir ou autres marches semblables de face. Vous éviterez ainsi d’endommager l’unité d’entraînement.

### 4.2.4 PASSAGE DANS UN ESCALIER TOURNANT

Lorsque vous passez dans un escalier en colimaçon, il faut tenir compte des points suivants :

Lors de la montée, le LIFTKAR tend à se déplacer vers l’intérieur du colimaçon.
**Par conséquent, commencer le plus possible à l’extérieur.**

Lors de la descente, le LIFTKAR tend à se déplacer vers l’extérieur du colimaçon.
**Par conséquent, commencer le plus possible à l’intérieur.**

Si, toutefois, vous vous trouvez "coincé" : manœuvrer l’appareil sur le côté en inversant le mouvement, de préférence sur un palier intermédiaire plus large (si existant).

---

# 5 FONCTIONNEMENT DES FREINS DU LIFTKAR

## 5.1 ACTIVATION

Dès que le LIFTKAR est mis en marche à l’aide du bouton „MARCHE/ARRÊT“ (fig. 5), les freins s’activent automatiquement. Cela permet de garantir que les plaquettes de frein montées à l’intérieur des jantes bloquent avec fiabilité les roues principales après le basculement de l’appareil et l’arrivée du diable en bordure de marche. Les freins se desserrent mécaniquement lorsque les roues principales se posent sur la marche suivante. Le système de freinage reste actif et entre de nouveau en action lorsque l’on s’approche du rebord de marche suivant !

---

## 5.2 DÉSACTIVATION ET BLOCAGE DES FREINS

Lorsque le LIFTKAR est coupé à l'aide du bouton „MARCHE/ARRÊT“ (fig. 5) - le témoin n'est plus vert ou vert clignotant - et que l'appareil repose sur la bavette, les freins sont non actives.
**Le Liftkar ne sera donc plus freiné en bordure de marche!**

**REMARQUE**

Il s'avère judicieux de désactiver les freins sur des terrains accidentés, les irrégularités importantes (par exemple trous, ondulations) pouvant provoquer un blocage involontaire d'un ou des deux freins de rebord de marche.

**ATTENTION**

Assurez-vous que l'appareil a été réactivé avant chaque descente de marche.
Le témoin vert ou vert clignotant permet de reconnaître facilement cet état (modes de fonctionnement, voir poste 2.5.1.) Les freins ne sont activés que lorsque l'appareil est en marche!

## 5.3 COUPURE AUTOMATIQUE DE L'APPAREIL APRÈS UN ARRÊT PROLONGÉ

Le LIFTKAR se coupe automatiquement au bout de 10 minutes d'inutilisation pour ménager la batterie. Cette coupure désactive également les freins (dans la mesure ou l'appareil repose sur la bavette).

**ATTENTION**

Après un arrêt prolongé, il faut toujours contrôler l'état du témoin avant de continuer (le témoin **doit** être vert ou clignoter vert). Les freins sont activés uniquement dans ce cas!

**REMARQUE**

Faut-il aller jusqu'au rebord de la marche pour que les freins se déclenchent ? Non, il suffit de s'approcher de la bordure.
**Règle**: dès que le Liftkar arrive à une largeur de main du rebord de la marche, soit à environ 7 à 8 cm (distance entre le point d'appui des pneus et le nez de la marche), on peut amorcer le processus de levage. Le Liftkar se posera en toute sécurité sur la marche suivante !

## 5.4 VERIFICATION DU DISPOSITIF DE FREINAGE DE BORD DE MARCHE

Un bon fonctionnement du dispositif de freinage de bord de marche a une grande importance pour monter / descendre des escaliers en toute sécurité.
Ainsi il est absolument nécessaire de vérifier le bon fonctionnement du dispositif de freinage en bord de marche avant chaque utilisation.

- Test fonctionnel du freinage de bord de marche (sans charge):

1. Tester le bon fonctionnement des freins en inclinant le diable à environ 45°(voir photo 7).
2. Mettre l'appareil sous tension (la LED s'allume en vert et un „CLIC" sonore doit alors être entendu)
3. Puis faite rouler l'appareil vers l'avant sur un sol plan. Les 2 roues doivent alors se bloquer, cela signifie que les freins sont bien activés
4. Si l'une des roues pivote alors que l'autre est bloquée la descente ne doit pas avoir lieu, idem si les 2 roues ne se bloquent pas, cela signifie que les freins ne sont pas engagés ou partiellement alors la descente ne doit pas avoir lieu, une visite de maintenance doit être alors effectuée par un technicien suffisamment formé ou auprès de votre revendeur

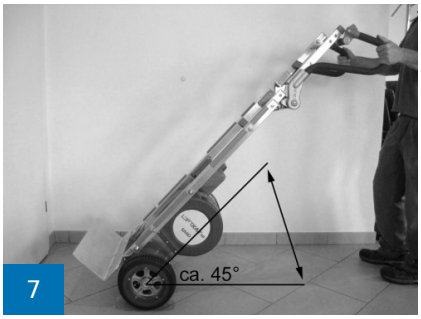

7

# 6 CHARGE DE LA BATTERIE

Les accus au plomb de la batterie sont sans entretien, scellés et rechargeables. Leur durée de vie dépend principalement des cycles de charge/décharge. Il est par exemple possible d'obtenir avec des batteries au plomb plus de 1000 cycles partiels et plus de 200 cycles complets si les décharges profondes sont évitées.

- Éviter pour cette raison une décharge totale. Recharger aussi souvent que possible.
- Les batteries au plomb sont sujettes à l'autodécharge. Elles devront être rechargées après un maximum de trois semaines d'inactivité.
- Le chargeur fourni avec l'appareil passe automatiquement en charge de compensation. Il n'y a donc pas de surcharge possible.
- Ne pas laisser la batterie déchargée ou à mi-charge. Recharger-la toujours immédiatement après usage.
- En cas de détérioration des accus, il est possible de les faire remplacer dans un atelier spécialisé. Les accus au plomb sont entièrement recyclables et n'entrent pas dans la catégorie des déchets spéciaux.
- La température optimale pour charger la batterie se situe entre 20 et 25°C. Le froid et la chaleur ont un effet négatif sur sa capacité.
- Température de fonctionnement et de chargement : Pour une fonctionnalité sans restriction, la température de la cellule de la batterie doit toujours être maintenue au-dessus de 0 °C. Nous recommandons donc de stocker la batterie entre +5 °C et +25 °C.

Température de service et de chargement

| | | Accumulateur au plomb-gel | Monte-escalier |
|---|---|---|---|
| Température de service | °C | -10 ... +40 | -10 ... +40 |
| Température de chargement | °C | -10 ... +40 | - |

Une batterie qui n'a pas été complètement rechargée ou qui tend à se décharger trop rapidement occasionne non seulement une réduction de la vitesse du LIFTKAR, mais aussi une perte de capacité. Il peut en résulter une mise en mode de surcharge, même avec des charges légères. Voir le chapitre Utilisation 4.2.1.

## 6.1 CHARGEUR SECTEUR

Le chargeur inclus est extrêmement puissant. Un affichage LED indique clairement l'état de charge. L'indicateur de charge indique si la batterie est complètement chargée ou non. Il convient de vérifier que la batterie est complètement chargée avant d'utiliser le LIFTKAR.



L'état de charge est indiqué par une LED allumée:

- Lorsque le voyant est rouge fixe, la batterie est en charge.
- Lorsque le voyant est vert fixe, la batterie est complètement chargée. Le chargeur peut rester connecté une fois la batterie complètement chargée (voyant vert) sans endommager la batterie. Le chargeur utilise une puissance minimale dans ce mode veille (une fois la batterie complètement chargée), ce qui maintient la batterie complètement chargée et prolonge sa durée de vie. Tous ces facteurs sont accomplis à l'aide d'un circuit électronique qui contrôle et régule le courant de charge envoyé du chargeur à la batterie en cours de charge.

## 6.1.1 CARACTÉRISTIQUES TECHNIQUES

Voltage (50/60 Hz, 0,7A): 100-240 V AC

Tension nominale (entrée): 24 W

Tension de charge: 24 V DC

Courant de charge théorique: 1,0 A

Classe de protection: IPX4

Agrément de sécurité: UL, cUL, CE

## 6.1.2 SÉCURITÉ

Observez les remarques suivantes:

- Éviter l’humidité
- Ne recharger que dans une pièce bien aérée
- Ne pas retirer la prise en tirant sur son câble
- N'utilisez jamais le chargeur avec un cordon ou une prise endommagés. Remplacez-le immédiatement.

## 6.1.3 RESTRICTIONS D’UTILISATION

- Le chargeur est conçu uniquement pour charger des **batteries au plomb, contenant du gel et électrolyte industriel**
- Il est interdit d’utiliser ce chargeur pour recharger des batteries NiCd ou NiMH ou des piles.

# 7 OPTIONS ET ACCESSOIRES

Nous tenons à votre disposition une série d’options et une gamme d’accessoires que nous élargissons en permanence. Par exemple bavettes de tailles différentes, modules pour bavettes avec roulettes directionnelles, sangles de sécurité, chargeur véhicule. Veuillez vous renseigner auprès de votre distributeur.

# 8 RECYCLAGE

Les monte-escaliers Liftkar HD sont des produits durables. À la fin de leur vie, les composants et le chargeur doivent être recyclés correctement. Assurez-vous que les matériaux sont soigneusement triés afin d’être recyclés à l’aide des codes matériaux relatifs à chaque composant.

Le monte-escaliers ne contient pas de produit dangereux, il est totalement recyclable. Les cartes électroniques et la batterie doivent être introduites dans un processus de recyclage approprié.

Toutefois, ne pas déposer le pack batterie dans une poubelle domestique. Pour des questions détaillées, consultez votre revendeur.

Sano peut mettre en place le recyclage professionnel de l’ensemble du monte- escaliers, contre paiement, si vous le souhaitez.

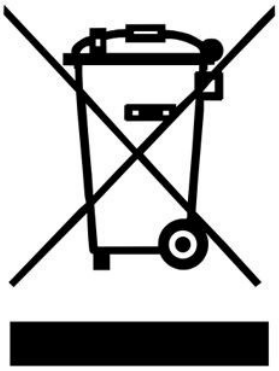

# 9 GARANTIE ET RESPONSABILITÉ

## 9.1 GARANTIE

Le LIFTKAR est garanti pour une période de 12 mois (6 mois pour la batterie), à compter de la date d'achat, contre tout vice de matière et de fabrication.

Sont exclus de la garantie :

- les pièces d’usure
- les dommages résultant d’une sollicitation anormale
- les dommages induits par l'usage de la force
- les modifications illicites apportées à l'unité ou à ses accessoires

---

## 9.2 RESPONSABILITÉ

SANO Transportgeräte GmbH, en tant que fabricant, n'est pas responsable de la sécurité du LIFTKAR HD si :

- le LIFTKAR HD est utilisé de façon inappropriée
- Des réparations, montages ou autres travaux ont été effectués par des personnes non autorisées.
- les instructions de ce manuel d'utilisation ne sont pas respectées
- des pièces autres que celles d'origine sont ajoutées ou combinées au LIFTKAR HD
- des pièces d'origines sont retirées
- Recommandation pour la formation : le fabricant recommande de confier la formation à l'appareil à une personne qualifiée. Exclusion de responsabilité : si l'on renonce à la formation recommandée, le fabricant décline toute responsabilité pour les dommages causés à l'appareil, aux personnes ou aux biens matériels qui pourraient résulter d'une utilisation non conforme ou erronée.

---

# 10 DÉCLARATION CE DE CONFORMITÉ / PROTECTION DE LA PROPRIÉTÉ INDUSTRIELLE

### 10.1 DÉCLARATION CE DE CONFORMITÉ

SANO Transportgeraete GmbH déclare que le diable monte-escalier LIFTKAR HD est conforme aux exigences essentielles de santé et de sécurité de la directive Machines 2006/42/CE, annexe IIA. Cette déclaration perdra sa validité si des modifications sont apportées à l’appareil sans notre accord.



Jochum Bierma, Directeur Général

## 10.2 PROTECTION DE LA PROPRIÉTÉ INDUSTRIELLE

La structure modulaire du châssis est protégée par un brevet.

# NOTES

# CONTACT

SANO Transportgeraete GmbH
Gewerbezeile 15
4040 Linz, Autriche

Tél. : +43 7239 51010 100
Fax : +43 7239 51010 001

office@sano.at

SANO Deutschland GmbH
Geigelsteinstraße 10
83080 Oberaudorf
Allemagne

Tel. +49 8033 / 308 96 0
Fax +49 8033 / 308 96 17
info@sano-treppensteiger.de

www.sano-treppensteiger.de

SANO UK Powered Stairclimbers Ltd.
Bristol Court, Betts Avenue
Martlesham Heath
Ipswich, Suffolk / IP5 3RY, Angleterre

Tel. +44 1473 / 333 889
Fax +44 1473 / 333 742
info@sano-uk.com

www.sano-uk.com

Sous réserve de modifications / LIFTKAR HD 2022-10