# LIFTKAR HD

## HD UNI / HD FOLD / HD DOLLY / HD FOLD DOLLY




ÜZEMELTETŐI KÉZIKÖNYV

Magyar

SANO makes life easier.

**BEVEZETÉS ÉS FŐBB JELLEMZŐK** ..... **3**

**1 BIZTONSÁGI IRÁNYELVEK / MŰSZAKI ADATOK** ..... **4**

1.1 Általános biztonsági irányelvek ..... 4
1.2 Beépített biztonsági funkciók (modelltől függően) ..... 4
1.3 A LIFTKAR HD modellek műszaki adatai ..... 6
1.4 A gyorscserés akkumulátoregység műszaki adatai ..... 6

**2 VEZÉRLÉS JELLEMZŐI** ..... **7**

2.1 UNI modell ..... 7
2.2 Fold modell ..... 8
2.3 Dolly modell ..... 9
2.4 Fold Dolly modell ..... 10
2.5 Vezérlőegység ..... 11
2.6 FEL/LE kapcsoló a fogantyún ..... 12
2.7 Főkapcsoló ..... 13
2.8 Kikapcsolás ..... 13

**3 GYORSCSERÉS AKKUMULÁTOR BESZERELÉSE ÉS ELTÁVOLÍTÁSA** ..... **14**

3.1 Az akkumulátor telepítése ..... 14
3.2 Az akkumulátor eltávolítása ..... 14

**4 ÜZEMELTETÉS** ..... **15**

4.1 Felfelé lépcsőzés ..... 15
4.2 Lefelé lépcsőzés ..... 15

**5 HOGYAN MŰKÖDIK A LIFTKAR PEREMFÉKRENDSZERE** ..... **16**

5.1 A rendszer indítása ..... 16
5.2 A peremfékrendszer kikapcsolása és blokkolása ..... 17
5.3 Automatikus kikapcsolás hosszabb üzemen kívüli periódus után ..... 17
5.4 A peremfékrendszer ellenőrzése ..... 18

**6 A GYORSCSERÉS AKKUMULÁTOR TÖLTÉSE** ..... **18**

6.1 Töltőegység ..... 19

**7 TARTOZÉKOK ÉS OPCIÓK** ..... **20**

**8 ÁRTALMATLANÍTÁS** ..... **20**

**9 SZAVATOSSÁG ÉS TERMÉKFELELŐSSÉG** ..... **21**

9.1 Szavatosság ..... 21
9.2 Felelősség ..... 21

**10 CE MEGFELELŐSÉGI NYILATKOZAT / BEJEGYZETT SZABADALOM** ..... **22**

**JEGYZETEK** ..... **23**

**KAPCSOLATBA LÉPNI** ..... **24**

# BEVEZETÉS ÉS FŐBB JELLEMZŐK

## GRATULÁLUNK!

## SZERETNÉNK GRATULÁLNI ÖNNEK A LIFTKAR HD TÍPUSÚ, ELEKTROMOS MEGHAJTÁSÚ LÉPCSŐJÁRÓ MEGVÁSÁRLÁSÁHOZ.

Olyan berendezést választott, amelyet kifejezetten arra terveztek, és a legmodernebb lépcsőjáró technológia alkalmazásával képes legyen különböző fellépések és lépcsők biztonságos és hatékony leküzdésére.

A LIFTKAR HD fejlesztése elsősorban a felhasználói biztonságra és a felhasználóbarát kialakításra koncentrált.

Főbb jellemzők:

Két FEL/LE kapcsoló - egyik a fogantyú bal és másik a jobb oldalán - a tökéletes felhasználói kényelem érdekében. Mind bal-, mind jobbkezes kezelők számára ideális.

Automatikus fékrendszer, amely biztosítja, hogy a fő kerekek megbízhatóan megálljanak minden lépcsőfok szélén, az egység bekapcsolásának pillanatától kezdve.

Optimális védelem a támasztó kerekek ütközése ellen, az olajozott mechanikus tengelykapcsolónak köszönhetően.

A kiegészítő elektronikus védelem megelőzi a túlterhelés okozta károkat.

2 mászósebesség és két üzemmód (egylépéses üzemmód és folyamatos üzemmód), hogy tökéletesen illeszkedjen felhasználói igényekhez.

Kiváló teljesítmény az csigalépcsőkön is.

A termékinformációk, valamint a műszaki módosítások (pl. opciók, kiegészítők) frissítéséhez kérjük, regisztrálja a terméket online.
https://www.sano-stairclimbers.com/product-registration

# 1 BIZTONSÁGI IRÁNYELVEK / MŰSZAKI ADATOK

## 1.1 ÁLTALÁNOS BIZTONSÁGI IRÁNYELVEK

- Győződjön meg arról, hogy senki sincs túl közel a súlyhoz.
- Mindig biztosítsa ki a rakományt a mellékelt biztonsági hevederrel.
- Mindig csúszásmentes cipőt viseljen. Bizonyos lépcsőfokok nagyon csúszósak lehetnek.
- Mindig acélbetétes cipőt viseljen.
- Az Liftkar-t csak képzett személyzet üzemeltetheti.
- Soha ne nyúljon kézzel a berendezés szállítómechanizmusába.
- Mielőtt elkezdené, tervezzen meg minden egyes utat a lépcsőkön az aktuális helyzetnek megfelelően.
- Mindig vegye ki az akkumulátort, mielőtt elrakná a LIFTKAR-t. Először is így a LIFTKAR még véletlenül sem kapcsol be a szállítás közben, másrészt azért, mert a LIFTKAR az akkumulátor nélkül 4 kg-mal könnyebb.

---

## 1.2 BEÉPÍTETT BIZTONSÁGI FUNKCIÓK (MODELLTŐL FÜGGŐEN)

Fold modell:

- Minden alkalommal, mielőtt használná a lépcsőjárót, győződjön meg róla, hogy a fogantyún található gyorskioldó kar (2. ábra, 2.2 fejezet) megfelelően meg van-e szorítva. Segítség nélkül tudni kell elbillenteni a rakományt álló pozícióból. A fogantyúszakasznak a kerethez viszonyított pozícióját nem szabad megváltoztatni.

Dolly modell:

- Az A ábra a védelmi rendszert mutatja be visszahúzott állapotban.
- A B ábra a védelmi rendszert mutatja be kiengedett állapotban. A csúszókarnak derékszögben kell lennie a védelmi rendszerhez képest.



A: Csúszókar - B: Védelmi rendszer



A: Csúszókar - B: Védelmi rendszer

- A lépcsőjáró beindítása előtt minden alkalommal győződjön meg róla, hogy a védőrendszer megfelelően össze van-e csukva (behúzott, állapot D. ábra).



Összecsukás



Támaszrendszer behúzva

**FONTOS**

Ne használja a védelmi rendszert kihúzott helyzetben, miközben a lépcsőjárót lépcsőn működteti.

## 1.3 A LIFTKAR HD MODELLEK MŰSZAKI ADATAI

| Modell | Uni | Fold | Dolly |
|---|---|---|---|
| Terhelhetőség | 360 kg | 330 kg | 220 kg |
| Maximális mászósebesség teljes terheléssel (lépcsőfok/perc) | 9-10 | 9-10 | 14-15 |
| Maximális lépcsőfok magasság | 210 mm | 210 mm | 210 mm |

| Modell | Súly (akkumulátorral együtt) |
|---|---|
| HD UNI | 38 kg |
| HD Fold | 39 kg |
| HD Dolly | 44 kg |
| HD Fold Dolly | 45 kg |

## 1.4 A GYORSCSERÉS AKKUMULÁTOREGYSÉG MŰSZAKI ADATAI

Biztosíték: Belső kioldó biztosíték (30 A)

Töltő csatlakozás: DC-Jack 2,1 x 9,5

Akkumulátor súlya: 4 kg

Kapacitás: 5 Ah

Feszültség: 24 VDC (2x 12 VDC - 5 Ah)

Akkumulátor típusa: szivárgásbiztos ólomgél akkumulátor, karbantartást nem igényel (a DOT és IATA által légi közlekedésre engedélyezett)

# 2 VEZÉRLÉS JELLEMZŐI

## 2.1 UNI MODELL




1

1: FEL/LE gombok - 2: Fogantyúk - 3: Vezérlőegység - 4: Gyorscserés akkumulátor - 5: Mászó mechanizmus - 6: Fő kerekek

## 2.2 FOLD MODELL




2

1: FEL/LE gombok - 2: Fogantyúk - 3: Vezérlőegység - 4: Gyorskioldó - 5: Gyorscserés akkumulátor - 6: Mászó mechanizmus - 7: Fő kerekek

## 2.3 DOLLY MODELL




3

1: FEL/LE gombok - 2: Fogantyúk - 3: Vezérlőegység - 4: Védelmi rendszer - 5: Gyorscserés akkumulátor - 6: Mászó mechanizmus - 7: Fő kerekek

## 2.4 FOLD DOLLY MODELL




4

1: FEL/LE gombok - 2: Vezérlőegység - 3: Fogantyúk - 4: Védelmi rendszer - 5: Gyorscserés akkumulátor - 6: Mászó mechanizmus - 7: Fő kerekek

# 2.5 VEZÉRLŐEGYSÉG

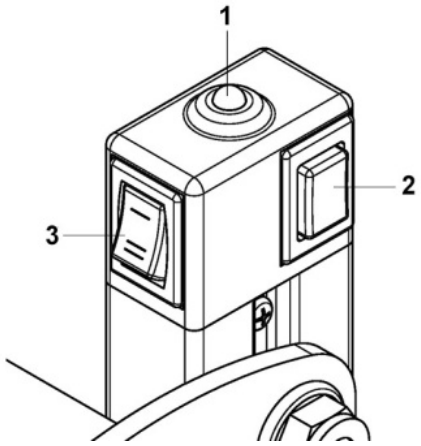


5

1: LED - 2: BE/KI többfunkciós P gomb  - 3: Sebességválasztó

## 2.5.1 KI/BE ÉS EGYLÉPCSŐS/FOLYAMATOS ÜZEMMÓD KÖZÖTTI TÖBBFUNKCIÓS KAPCSOLÓ (P)

- A LIFTKAR üzemkész állapotban van, miután bekapcsolta az akkumulátort (BE/KI kapcsoló a tápegységen), és röviden megnyomta a P gombot. Ezt a vezérlőegységen található zöld LED kijelző erősíti meg. A LIFTKAR egylépcsős üzemmódban van.
- Ha ismét röviden megnyomja a "P" gombot, az egység folyamatos üzemmódba kapcsol. Ezt a villogó zöld LED kijelző mutatja.
- A gomb 3 másodpercnél hosszabb megnyomása kikapcsolja a LIFTKAR-t.

## 2.5.2 LED KIJELZŐ

- **Zöld lámpa világít**: A LIFTKAR egylépcsős üzemmódban van. A FEL/LE kapcsolók egyikének megnyomása (lásd 6. ábra) elindítja a LIFTKAR mozgását. Az egység egy mászóciklus befejezése (a LIFTKAR egy lépcsőfokkal való felemelése vagy leeresztése) után automatikusan kikapcsol.
- **Villogó zöld**: A LIFTKAR folyamatos üzemmódban van. Sok tapasztalattal rendelkező felhasználók számára. A LIFTKAR akkor kezdi a mászást, ha a FEL/LE kapcsoló le van nyomva, és annak felengedéséig nem áll le.
- **Villogó piros**: A LIFTKAR túlterhelt. (A LED kb. 3 másodpercig villog, majd kialszik - lásd még Üzemeltetés fejezet 4.2.1)
- **Váltakozó piros és zöld**: az akkumulátor kezd lemerülni, sürgős töltésre van szükség. A lépcsőjáró minden bizonnyal képes még egy lépcsőkarnyi távolságot megtenni, de javasoljuk, hogy jöjjön le a lépcsőn, és vagy cserélje ki az akkumulátort, vagy töltse fel a mellékelt gyorstöltővel. Ezenkívül egy beépített hangjelző akusztikusan jelzi, hogy az akkumulátor töltöttségi szintje alacsony. A hangjelzés gyakorisága az akkumulátor töltöttségi szintjének csökkenésével nő.

**FONTOS**

Tartsa lenyomva a FEL/LE kapcsolót az egylépcsős üzemmódban, amíg a LIFTKAR el nem éri a következő lépcsőfokot és automatikusan le nem áll. Majd engedje fel a kapcsolót. A kapcsoló ismételt lenyomása a LIFTKAR következő mozgási ciklusát indítja el. Amennyiben a kapcsolót tévedésből a ciklus alatt oldotta fel, a mozgás folytatásához egyszerűen nyomja meg újra a FEL/LE gombot. Az Liftkar folyamatosan működik, amíg el nem éri a ciklus végét, majd automatikusan leáll. A gomb felengedése és ismételt megnyomása elindítja a következő mászási ciklust.

### 2.5.3 SEBESSÉGKAPCSOLÓ

Használja a sebességkapcsolót a nagyobb vagy kisebb mászósebesség kiválasztásához. (5. ábra)

Kezdő használó, nehéz rakomány és bonyolult helyzetek esetén kisebb sebesség vagy egylépéses üzemmód ajánlott.

## 2.6 FEL/LE KAPCSOLÓ A FOGANTYÚN

A fogantyú jobb és bal oldalán elhelyezett FEL/LE kapcsolóval (6. ábra) ellátott egység bal- és jobbkezes kezelők számára egyaránt ideális.

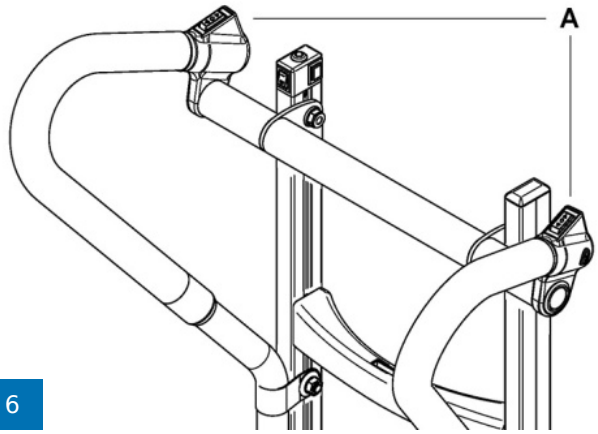


6

A: FEL/LE gombok

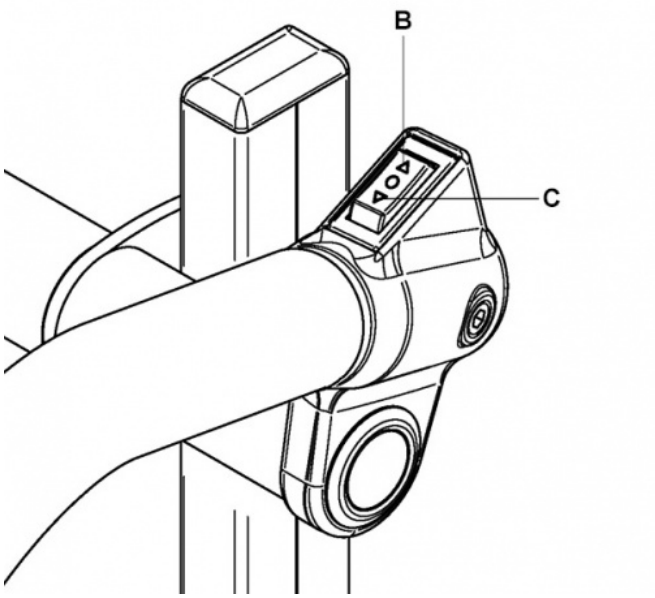


B: LE - C: FEL

## 2.7 FŐKAPCSOLÓ

A főkapcsoló a gyorscserés akkumulátoron található. A tápegységet a főkapcsolóval lehet biztonságosan kikapcsolni (E ábra).



E

## 2.8 KIKAPCSOLÁS

Az egység a következő módokon kapcsolható ki:

- A gyorscserés akkumulátor eltávolításával (lásd 3. fejezet).
- A gyorscserés akkumulátor főkapcsolójának használatával (lásd E ábra)
- A többfunkciós P kapcsoló 3 másodpercnél hosszabb ideig tartó lenyomásával.
- Ha egy időre magára hagyja a berendezést: A LIFTKAR 10 perc elteltével automatikusan kikapcsol.

A főkapcsoló használata vagy az akkumulátor eltávolítása nagyobb biztonságot nyújt, mint a P kapcsolóval történő kikapcsolás vagy a készülék magára hagyásával bekövetkező automatikus kikapcsolás, mert a P kapcsolót véletlenül is könnyű aktiválni, ami a gép bekapcsolását eredményezheti.

Mindig kapcsolja ki az akkumulátor főkapcsolóját, mielőtt a berendezést elrakná.

# 3 GYORSCSERÉS AKKUMULÁTOR BESZERELÉSE ÉS ELTÁVOLÍTÁSA

## 3.1 AZ AKKUMULÁTOR TELEPÍTÉSE

- Először helyezze az A sarkot a B kampóba.
- Óvatosan, gyors mozdulattal nyomja előre az akkumulátort Az akkumulátor a helyére kattan.
- Állítsa az akkumulátoron található kapcsolót BE állásba, és a LIFTKAR üzemkész állapotba kerül.

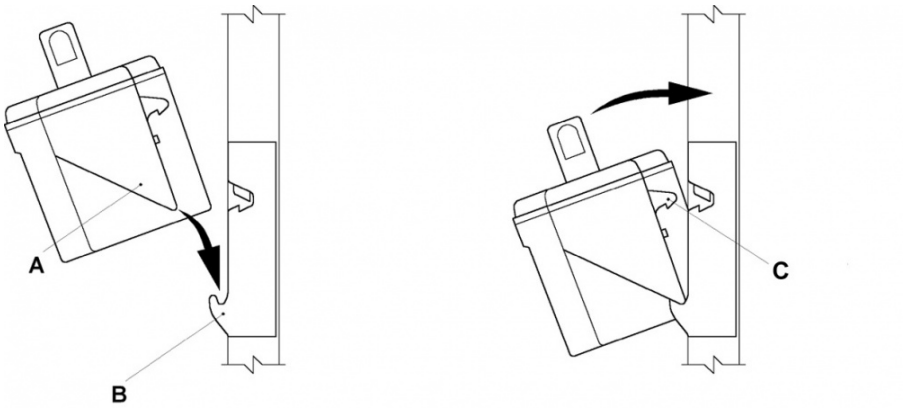


C: Reteszek

## 3.2 AZ AKKUMULÁTOR ELTÁVOLÍTÁSA

Erősen emelje felfelé az akkumulátort. Annak rögzítése automatikusan kiold.

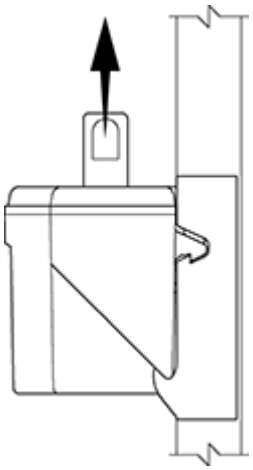

# 4 ÜZEMELTETÉS

## 4.1 FELFELÉ LÉPCSŐZÉS

Helyezze be az akkumulátort, kapcsolja a főkapcsolót BE állásba, nyomja meg röviden a többfunkciós P kapcsolót, amíg a LED kijelző folyamatosan zölden nem világít (Egylépéses üzemmód, lásd a 2.5.1. fejezetet), vagy zölden villog (Folyamatos üzemmód).

A LIFTKAR most üzemkész.

A FEL/LE gombok Q (6. ábra, a fogantyú jobb és bal oldalán, a felfelé mutató nyíl a gépkezelő irányába mutat) egyikének megnyomása elindítja az emelőkar mozgását a támasztókerekekkel, és felemeli a LIFTKAR-t a következő lépcsőfokra. A ciklus addig ismétlődik, amíg a kapcsoló fel nincs engedve (Folyamatos üzemmód, a LED zölden villog). Egylépéses üzemmódban a LIFTKAR leáll, amikor a fő kerekek elérik a következő lépcsőfokot.

**FONTOS**

Amint a fő kerekek "megérkeztek" a következő lépcsőfokra, mindig húzza el a lépcső széléről a berendezést, amíg hozzá nem ér a következő lépcsőfokhoz.

## 4.2 LEFELÉ LÉPCSŐZÉS

Helyezze be az akkumulátort, kapcsolja a főkapcsolót BE állásba, nyomja meg röviden a többfunkciós P kapcsolót, amíg a LED kijelző folyamatosan zölden nem világít (Egylépéses üzemmód, lásd a 2.5.1. fejezetet), vagy zölden villog (Folyamatos üzemmód).

A LIFTKAR most üzemkész.

A FEL/LE gombok Q (6. ábra, a fogantyú jobb és bal oldalán, a lefelé mutató nyíl a gépkezelőtől ellenkező irányba mutat) egyikének megnyomása elindítja az emelőkar mozgását a támasztókerekekkel, és leengedi a LIFTKAR-t a következő lépcsőfokra. A ciklus addig ismétlődik, amíg a kapcsoló fel nincs engedve (Folyamatos üzemmód, a LED zölden villog). Egylépéses üzemmódban a LIFTKAR leáll, amikor a fő kerekek elérik a következő lépcsőfokot.

**FONTOS**

Amint a fő kerekek megérkeztek a következő lépcsőfokra, mindig húzza a berendezést a következő lépcsőfok széléhez. A féktárcsák megbízható módon megállítják a Liftkar-t a lépcső szélén.

### 4.2.1 TÚLTERHELÉS

Ha a berendezés túl van terhelve, a hajtómotor leáll, és a LED 3 másodpercig pirosan villog, mielőtt kialudna. A készüléket újra be kell kapcsolni.

> Ha az akkumulátor lemerülőben van, akkor a túlterhelés-jelzés akkor is megjelenik, ha a rakomány súlya a megadott teherbírás alatt van.

### 4.2.2 A LIFTKAR NEM GUMISZŐNYEG!

Soha ne dobjon rakományt a LIFTKAR-ra! Javasoljuk, hogy kerülje ezt a fajta rakodási módot, mert gyorsabb kopáshoz vezet, és a rezgések következtében károsíthatja a LIFTKAR vezérlőegységet.

### 4.2.3 NE DERÉKSZÖGBEN KÜZDJE LE A PADKÁKAT

A padkákon vagy hasonló éleken mindig úgy menjen át, hogy mindkét kerék egyszerre érintkezzen a peremmel. Ez megakadályozza a meghajtó egység károsodását.

### 4.2.4 ÍVES LÉPCSŐN VALÓ HALADÁS

Kérjük, vegye figyelembe a következő pontokat, ha a lépcsőjárót íves lépcsőkön kívánja működtetni:

A LIFTKAR befelé mozdul, amikor felfelé halad, ezért:
**Felfelé haladáskor a lépcső külső szélén induljon el.**

A LIFTKAR kifelé mozdul, amikor lefelé halad, ezért:
**Lefelé ereszkedéskor a belső oldalon induljon.**

Ha kezd túlságosan közel kerülni a korláthoz/falakhoz, akkor tolja el oldalra készüléket annak megfordításával (lehetőleg egy pihenőn vagy szélesebb lépcsőfokon), majd induljon el újra szorosabb szögben.

---

# 5 HOGYAN MŰKÖDIK A LIFTKAR PEREMFÉKRENDSZERE

## 5.1 A RENDSZER INDÍTÁSA

A peremfékrendszer automatikusan bekapcsol, amint a LIFTKAR-t a "BE/KI" gombbal bekapcsolták (5. ábra). Biztosítja, hogy amikor a berendezés megközelíti a lépcsőfok szélét, fő kerekek peremei között található fékblokkok blokkolják a fő kerekeket. A fékek mechanikus úton kioldanak, amint a fő kerekek a következő lépcsőfokkal érintkeznek. A fékrendszer aktív marad, és automatikusan bekapcsol, amikor a fő kerekek a következő lépcsőfok széléhez közelednek.

---

## 5.2 A PEREMFÉKRENDSZER KIKAPCSOLÁSA ÉS BLOKKOLÁSA

A peremfékrendszer blokkolódik, ha a LIFTKAR-t a "BE/KI" kapcsolóval kikapcsolták (5. ábra- a LED-fény nem zöld vagy villog), és a berendezés a talplemezen áll.
**A LIFTKAR ezután már nem áll meg automatikusan a lépcsőfokok szélén.**

**MEGJEGYZÉS**

Jó ötlet a fékrendszer kikapcsolása egyenetlen talajon, mert különben, ha az egyik vagy mindkét peremfék aktív, a talaj gödrei vagy buckái megállítanák a fő kerekeket.

**FONTOS**

Győződjön meg arról, hogy a rendszer ismét be van kapcsolva, mielőtt bármilyen mozgást elkezdene lefelé a következő lépcsőfokra.
Ezt a zöldre vagy villogó zöldre váltó LED-fény jelzi (lásd a 2.5.1 fejezetet az üzemmódoknál).
Csak ezután van aktiválva a peremfékrendszer.

## 5.3 AUTOMATIKUS KIKAPCSOLÁS HOSSZABB ÜZEMEN KÍVÜLI PERIÓDUS UTÁN

Kérjük, vegye figyelembe, hogy az akkumulátor lemerülése elleni védelemként a LIFTKAR automatikusan kikapcsol, ha kb. 10 percig nincs lenyomva a FEL/LE kapcsoló. A peremfékrendszer szintén deaktiválódik (feltéve, hogy az egység a talplemezen áll).

**FONTOS**

Mindig ellenőrizze a LED-kijelző állapotát, amikor valamennyi szünet után újra elindítja a mozgást (a LED-nek zölden vagy villogó zölden kell világítania). Csak ekkor működik a peremfékrendszer.

**MEGJEGYZÉS**

Minden egyes lépcsőfoknál meg kell róla győződni, hogy a peremfékrendszer aktiválva van-e? Nem, csak meg kell közelítenie a lépcsőfok szélét.
**Kézszélességnyi szabály:** Elég a LIFTKAR-t nagyjából egy kéznyi távolságba helyezni a lépcső szélétől (a lépcső széle és aközött a pont között, ahol a fő kerekek érintik a lépcsőfokot, kb. 7-8 cm legyen). Most elindíthatja a következő emelési ciklust, és a LIFTKAR biztonságosan fog a következő lépcsőfokra ráérkezni.

## 5.4 A PEREMFÉKRENDSZER ELLENŐRZÉSE

A peremfékrendszer megfelelő működése elengedhetetlen a lépcsőjáró biztonságos üzemeltetéséhez.
Ezért fontos, hogy a lépcsőjáró használata előtt minden alkalommal ellenőrizze a peremfékrendszer működését.

- Ellenőrizze a peremfékrendszert (terhelés nélkül):

- Billentse hátra kb. 45°-ban a LIFTKAR-t. (7. fotó)
- Kapcsolja be a lépcsőjárót a fő kapcsoló megnyomásával.
- Ha a LIFTKAR-t a lépcső felé tolja, a peremfékrendszernek be kell kapcsolnia, hogy a fő kerekeket lefékezze/megállítsa.
- Ha a fékek nem működnek egyformán (egyenetlen fékezés a bal és a jobb keréken), ne használja a LIFTKAR-t lépcsőzéshez, amíg egy hivatalos Sano-szerelő nem ellenőrizte azt.

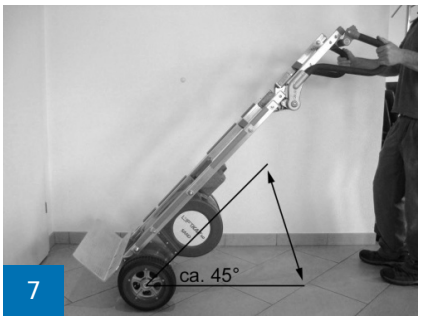

7

# 6 A GYORSCSERÉS AKKUMULÁTOR TÖLTÉSE

Az akkumulátor belsejében lévő ólomgélcellák karbantartást nem igényelnek, gázszivárgás-mentesek és újratölthetők. Élettartamuk nagymértékben függ a töltés/lemerülés ciklusaitól. Például az ólomakkumulátorok részlegesen akár 1000-szer is lemerülhetnek, ami több mint 200-szorosa az akkumulátor teljes kapacitásának, feltéve, hogy elkerüljük a teljes lemerülést.

- Kerülje az akkumulátor teljes lemerülését. Az akkumulátort a lehető leggyakrabban töltse fel.
- Az ólomakkumulátorok érzékenyek az önkisülésre. Ezért szükséges a gyorscserés akkumulátort 3 hét után újra feltölteni, még akkor is, ha nincs használatban.
- A töltőegység automatikusan átkapcsol kompenzáló töltésre, így az akkumulátor túltöltése nem lehetséges.
- Ne hagyja a gyorscserés akkumulátort lemerült vagy félig lemerült állapotban. Az akkumulátort mindig azonnal fel kell tölteni.
- Amennyiben az akkumulátorok megsérülnek, cseréjük bármelyik megbízható szervizben elvégezhető. A régi ólomelemek teljesen újrahasznosíthatóak és ártalmatlanításukra nincs szükség.
- A töltés ideális hőmérséklete 20 és 25°C között van. A túl hideg vagy meleg hőmérséklet befolyásolja az akkumulátor kapacitását.
- A korlátlan működés érdekében az akkumulátor cellahőmérsékletét mindig 0 °C felett kell tartani. Ezért javasoljuk, hogy az akkumulátort +5°C és +25°C között tárolja.

Üzemi és töltési hőmérséklet

| | | Ólom-gél akkumulátor | Lépcsőmászó |
|---|---|---|---|
| Üzemi hőmérséklet | °C | -10 ... +40 | -10 ... +40 |
| Töltési hőmérséklet | °C | -10 ... +40 | - |

Ha az akkumulátor nincs teljesen feltöltve, vagy hirtelen veszít a töltésből, akkor ez nem csak a LIFTKAR sebességét, hanem a kapacitását is csökkenti. Ez azt jelenti, hogy a kijelző túlterhelést mutat viszonylag könnyű terhelés mellett is. Lásd Üzemeltetés 4.2.1.

# 6.1 TÖLTŐEGYSÉG

A mellékelt akkumulátortöltő rendkívül nagy teljesítményű. Egy LED-kijelző egyértelműen jelzi a töltöttség állapotát. A töltöttségjelző jelzi, hogy az akkumulátor teljesen fel lett töltve vagy sem. A Liftkar használata előtt érdemes ellenőriznie, hogy az akkumulátor teljesen fel van-e töltve.




A töltöttség állapotát a következőképpen jelzi a LED:

- Ha a LED folyamatosan pirosan világít, az akkumulátor töltése folyamatban van.
- Ha a LED folyamatosan zölddel világít, az akkumulátor teljesen feltöltött. A töltő a teljes feltöltés (zöld fény) után is maradhat az akkumulátorokhoz csatlakoztatva anélkül, hogy az akkumulátorok károsodnának. A töltő ebben a készenléti üzemmódban (miután az akkumulátor teljesen feltöltődött) minimális energiát használ, fenntartja az akkumulátorok teljes töltöttségét és meghosszabbítja az akkumulátor élettartamát. Ezt olyan elektronikus áramkörrel érik el, amelyek ellenőrzi és szabályozza a töltőből a töltendő akkumulátorhoz küldött töltőáram mennyiségét.

## 6.1.1 MŰSZAKI ADATOK

Hálózati feszültség (50/60 Hz, 0,7A): 100-240 V AC

Névleges teljesítmény (bemenet):  24 W

Töltési feszültség: 24 V DC

Elméleti töltési áramerősség: 1.0

Védelmi osztály: IPX4

Biztonsági jóváhagyás: UL, cUL, CE

## 6.1.2 BIZTONSÁGI IRÁNYELVEK

Kérjük, vegye figyelembe a következőket:

- Nedvesség elleni védelem
- Csak jól szellőző helyiségben töltse
- Ne húzza ki a dugót a vezetéknél fogva a konnektorból
- Ne használja a töltőt, ha a vezeték vagy a dugó sérült - azonnal cserélje ki!

### 6.1.3 KIZÁRÓLAG RENDELTETÉSSZERŰEN HASZNÁLJA

- A töltőegységet kizárólag **folyékony, zselé típusú és szövet típusú elektrolitot tartalmazó ólom-sav akkumulátorok töltésére tervezték**
- NiCd vagy NiMH akkumulátorok vagy primer cellák töltése nem megengedett.

---

# 7 TARTOZÉKOK ÉS OPCIÓK

Kiegészítők és opciók teljes palettája áll rendelkezésre. A lista különböző méretű talplemezeket, görgőkkel ellátott kiegészítő talplemezeket, biztonsági öveket, szállítás közben használt töltőket és még sok más tartozékot tartalmaz. Kérjük, forduljon forgalmazójához.

# 8 ÁRTALMATLANÍTÁS

A Liftkar HD lépcsőjárók tartós termékek. Használati idejük lejártával a lépcsőjáró alkatrészeit és a töltőt megfelelően meg kell semmisíteni. Gondoskodjon arról, hogy az egyes összetevőkre vonatkozó anyagkódoknak megfelelően gondosan szétválassza az anyagokat az ártalmatlanításhoz.

A lépcsőjáró nem tartalmaz veszélyes anyagokat, és teljes mértékben újrahasznosítható. A nyomtatott áramköri lapokat és az újratölthető akkumulátort megfelelő újrahasznosítási eljárás keretében kell ártalmatlanítani.

Az akkumulátoregységet azonban ne dobja egyszerűen a háztartási szemetesbe. Ha további kérdése van, kérdezze viszonteladóját.

A Sano szükség esetén megszervezi a teljes lépcsőjáró egység szakszerű, térítés ellenében történő ártalmatlanítását

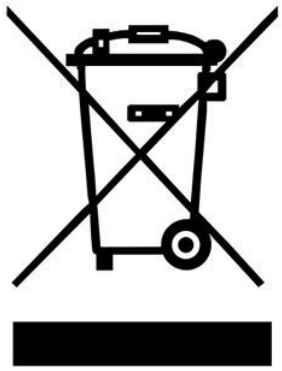

# 9 SZAVATOSSÁG ÉS TERMÉKFELELŐSSÉG

## 9.1 SZAVATOSSÁG

A LIFTKAR jótállási ideje a vásárlás napjától számított 12 hónap (6 hónap az akkumulátorokra), ami az anyaghibákat és a gyártási hibákat fedi le.

A garancia nem vonatkozik a következőkre:

- alkatrészek kopása
- nem rendeltetésszerű használatból fakadó károsodás
- túlerőltetésből fakadó kár
- az egységen vagy a tartozékokon végzett nem megengedett módosítások

---

## 9.2 FELELŐSSÉG

A SANO Transportgeräte GmbH nem felelős a LIFTKAR biztonságáért, ha:

- a LIFTKAR-t a rendeltetésszerűtől eltérő célra használják.
- engedély nélküli személyek végeztek javítási, szerelési vagy egyéb munkálatokat.
- a kézikönyvben található utasításokat nem tartják be.
- nem Sano alkatrészeket szerelnek be vagy kapcsolnak a LIFTKAR-hoz.
- az eredeti alkatrészeket eltávolítják.
- Képzési ajánlás: A gyártó azt ajánlja, hogy a készüléket szakképzett személy képezze ki. Felelősség kizárása: Ha az ajánlott oktatást nem végzik el, a gyártó nem vállal felelősséget a készülékben, személyekben vagy vagyontárgyakban a helytelen vagy helytelen üzemeltetésből eredő károkért.

---

# 10 CE MEGFELELŐSÉGI NYILATKOZAT / BEJEGYZETT SZABADALOM

## 10.1 CE MEGFELELŐSÉGI NYILATKOZAT

A SANO Transportgeräte GmbH kijelenti, hogy a LIFTKAR lépcsőjáró kézikocsi teljes mértékben megfelel a gépekre vonatkozó 2006/42/EK irányelv IIA. függelékében meghatározott vonatkozó biztonsági és egészségvédelmi követelményeinek. Ez a nyilatkozat érvényét veszti, ha előzetes jóváhagyásunk nélkül bármilyen változtatást hajtanak végre a terméken.



Ing. Jochum Bierma, vezérigazgató

## 10.2 BEJEGYZETT SZABADALOM

Az alapkeret moduláris felépítését szabadalmi bejelentés védi.

# JEGYZETEK

# KAPCSOLATBA LÉPNI

SANO Transportgeraete GmbH
Gewerbezeile 15
4040 Linz, Ausztria

Telefon: +43 7239 51010 100
Fax: +43 7239 51010 001

office@sano.at

SANO Deutschland GmbH
Geigelsteinstraße 10
83080 Oberaudorf
Németország

Tel. +49 8033 / 308 96 0
Fax +49 8033 / 308 96 17
info@sano-treppensteiger.de

www.sano-treppensteiger.de

SANO UK Powered Stairclimbers Ltd.
Bristol Court, Betts Avenue
Martlesham Heath
Ipswich, Suffolk / IP5 3RY, Anglia

Tel. +44 1473 / 333 889
Fax +44 1473 / 333 742
info@sano-uk.com

www.sano-uk.com

Utólagos frissítések elképzelhetők / LIFTKAR HD 2022-10