LIFTKAR HD

HD UNI / HD FOLD / HD DOLLY / HD FOLD DOLLY



ISTRUZIONI D’USO

Italiano

SANO makes life easier.

INTRODUZIONE **3**

1 ISTRUZIONI DI SICUREZZA / DATI TECNICI **4**

1.1 Istruzioni generali di sicurezza 4
1.2 Dettagli della macchina rilevanti per la sicurezza (a seconda del modello) 4
1.3 Dati tecnici del LIFTKAR Modelli HD 6
1.4 Dati tecnici della batteria a cambio rapido 6

2 ELEMENTI DI COMANDO **7**

2.1 Modello UNI 7
2.2 Modello Fold 8
2.3 Modello Dolly 9
2.4 Modello Fold Dolly 10
2.5 Pomello del cambio 11
2.6 Pulsante su/giù nel manubrio 12
2.7 Interruttore principale 13
2.8 Spegnimento 13

3 INSERIRE E RIMUOVERE LA BATTERIA A SGANCIO RAPIDO **14**

3.1 Inserire la batteria 14
3.2 Rimuovere la batteria 14

4 FUNZIONAMENTO **15**

4.1 Salire le scale 15
4.2 Scendere le scale 15

5 FUNZIONE DI FRENATA SUL BORDO DEL GRADINO DEL LIFTKAR **16**

5.1 Attivazione 16
5.2 Disattivare e bloccare la frenata sul bordo del gradino 17
5.3 Spegnimento automatico dell'unità dopo un'interruzioneprolungata del funzionamento 17
5.4 Testare la funzione di frenata sul bordo del gradino 18

6 CARICARE LA BATTERIA A CAMBIO RAPIDO **18**

6.1 Caricabatterie di rete 19

7 ACCESSORI E OPZIONI **20**

8 SMALTIMENTO **21**

9 GARANZIA E RESPONSABILITÀ **21**

9.1 Garanzia 21
9.2 Responsabilità 22

10 DICHIARAZIONE DI CONFIRMITÀ CE / PROTEZIONE DEI BREVETTI **22**

NOTE **23**

CONTATTO **24**

INTRODUZIONE

CONGRATULAZIONI!

CI CONGRATULIAMO CON LEI PER L'ACQUISTO DEL SALISCALE ELETTRICO LIFTKAR HD!

Ha scelto un dispositivo che utilizza la più recente tecnologia di salita delle scale per condurre in sicurezza su un'ampia varietà di scale.

Durante lo sviluppo del Liftkar HD, è stata prestata particolare attenzione alla sicurezza dell'operatore e alla facilità d'uso.

Caratteristiche di base:

Due interruttori su/giù a sinistra e a destra della maniglia assicurano un perfetto comfort di utilizzo! Ideale sia per i mancini che per i destri.

Un sistema di frenatura che si attiva automaticamente dopo l'accensione dell'unità assicura che le ruote principali frenino in tempo utile prima di ogni bordo del gradino.

Protezione ottimale contro i carichi improvvisi sulle ruote di supporto per mezzo di un mozzo meccanico (lubrificato).

Un'ulteriore protezione elettronica da sovraccarico protegge dal carico eccessivo.

Livelli di velocità e due modalità di funzionamento (velocità singola e controllo del flusso) per un perfetto adattamento al vostro stile di guida personale!

Magistrale anche sulle scale a chiocciola!

Registrando il suo prodotto online, la informeremo automaticamente via email sulle novità e le modifiche tecniche (opzioni, accessori, ecc.).
https://www.sano-stairclimbers.com/product-registration

1 ISTRUZIONI DI SICUREZZA / DATI TECNICI

1.1 ISTRUZIONI GENERALI DI SICUREZZA

- Attenzione, non ci devono essere persone sotto il carico.
- Assicurare sempre il carico con la cinghia inclusa nella fornitura!
- Indossate sempre scarpe antiscivolo. Le scale possono essere molto scivolose in alcune punti.
- Indossare sempre scarpe con puntale in acciaio
- Il Liftkar deve essere azionato solo da persone addestrate a farlo.
- Non toccare mai con le mani il meccanismo di movimento dell'apparecchio
- Fatevi un quadro dell'esatta situazione delle scale prima di iniziare la salita o la discesa
- Rimuovere sempre la batteria quando si carica il LIFTKAR. In primo luogo, il LIFTKAR non può accendersi involontariamente durante il trasporto, e in secondo luogo, il LIFTKAR è di 4 chilogrammi più leggero senza la batteria.

1.2 DETTAGLI DELLA MACCHINA RILEVANTI PER LA SICUREZZA (A SECONDA DEL MODELLO)

Modello Fold:

- Prima di ogni utilizzo, controllare che lo sgancio rapido (Fig. 2, capitolo 2.2) del manubrio sia ben serrato. Deve essere possibile ribaltare il carico da una posizione verticale senza assistenza. Non è possibile cambiare la posizione della maniglia rispetto al telaio.

Modello Dolly:

- L'immagine A mostra il sistema di supporto in posizione retratta
- L'immagine B mostra il sistema di supporto posizione estesa. La parte scorrevole deve essere ad angolo retto rispetto al sistema di supporto.



A

A: Parte scorrevole - B: Sistema di supporto



B

A: Parte scorrevole - B: Sistema di supporto

- Prima di ogni utilizzo del saliscale, controllare che il sistema di supporto sia correttamente ripiegato (inserito, Fig. D).



Procedura di innesto



Sistema di supporto innestato

IMPORTANTE

Il sistema di supporto esteso non è destinato all'uso mentre si salgono le scale.

1.3 DATI TECNICI DEL LIFTKAR MODELLI HD

Modello	Uni	Fold	Dolly
Capacità	360 chilogrammi	330 chilogrammi	220 chilogrammi
Velocità massima di salita a pieno carico (passi/minuto)	9-10	9-10	14-15
Altezza scalino massima	210 millimetri	210 millimetri	210 millimetri

Modell	Peso (batteria inclusa)
HD UNI	38 chilogrammi
HD Fold	39 chilogrammi
HD Dolly	44 chilogrammi
HD Fold Dolly	45 chilogrammi

1.4 DATI TECNICI DELLA BATTERIA A CAMBIO RAPIDO

Fusibile: fusibile interno (30 A/h)

Contatto di carica: Jack DC ø 2,1 x 9,5

Peso netto: 4 chilogrammi

Capacità: 5 A/h

Tensione: 24 VDC (2x 12 VDC – 5 A/h)

Tipologia batteria: Gel al piombo senza manutenzione e a prova di perdite (approvato da DOT e IATA per il trasporto aereo)

2 ELEMENTI DI COMANDO

2.1 MODELLO UNI



1

1: Tasto on/off - 2: Manubrio - 3: Pomello- 4: Batteria a cambio rapido - 5: Unità di sollevamento- 6: Ruote

2.2 MODELLO FOLD



2

1: Tasto on/off - 2: Manubrio - 3: Pomello- 4: Sigancio rapido - 5: Batteria a cambio rapido - 6: Unità di sollevamento- 7: Ruote

2.3 MODELLO DOLLY



3

1: Tasto on/off - 2: Manubrio - 3: Pomello- 4: Sistema di supporto - 5: Batteria a cambio rapido - 6: Unità di sollevamento- 7: Ruote

2.4 MODELLO FOLD DOLLY



4

1: Tasto on/off - 2: Pomello - 3: Manubrio - 4: Sistema di supporto - 5: Batteria a cambio rapido - 6: Unità di sollevamento- 7: Ruote

2.5 POMELLO DEL CAMBIO

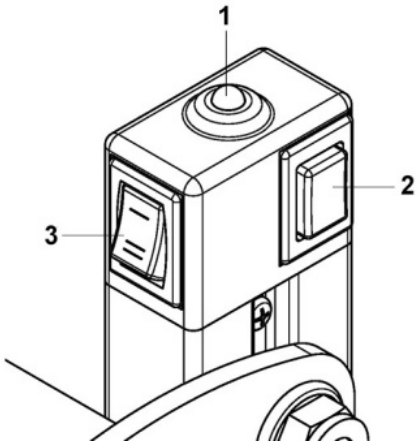

5

1: LED - 2: ON/OFF - pulsante multifunzione P - 3: Interruttore velocità

2.5.1 PULSANTE MULTIFUNZIONE ON/OFF E FUNZIONAMENTO A PASSO SINGOLO/CONTINUO (P)

- Dopo l'accensione della batteria (interruttore On/Off - direttamente sul blocco batteria) e una breve pressione sul pulsante P, il LIFTKAR è attivato. Ciò è confermato dalla luce verde dell'indicatore a LED sul pomello del cambio. Il LIFTKAR è in modalità a scalino singolo.
- Se il pulsante P viene premuto di nuovo brevemente, l'unità passa al funzionamento continuo. Questo è indicato dal LED che ora lampeggia in verde.
- Se il pulsante viene premuto per più di 3 secondi, il LIFTKAR si spegne.

2.5.2 DISPLAY A LED

- **Si accende in verde**: Il LIFTKAR è in modalità a scalino singolo. Premendo uno dei due pulsanti SU/GIÙ (vedi Fig. 6), il LIFTKAR inizia un movimento di inclinazione. Dopo il completamento di una sequenza di movimento (sollevamento o abbassamento del LIFTKAR di uno scalino), il dispositivo si ferma automaticamente.
- **Se lampeggia il verde**: Il LIFTKAR è in modalità di funzionamento continuo. Per utenti esperti! Il LIFTKAR inizia a sollevare dopo aver premuto il pulsante SU/GIÙ e smette di sollevare solo dopo aver rilasciato il pulsante SU/GIÙ.
- **Lampeggia in rosso**: Il LIFTKAR è sovraccarico. (Questo lampeggio dura circa 3 secondi e poi si spegne - vedi anche il capitolo Funzionamento [4.2.1.])
- **Si accende alternativamente in rosso e verde**: La batteria si sta esaurendo e ha urgente bisogno di essere ricaricata. Si può certamente ancora salire di un piano, ma sarebbe consigliabile scendere e cambiare la batteria o ricaricarla con il caricatore rapido in dotazione. Inoltre, un cicalino incorporato segnala acusticamente lo stato di bassa carica. La frequenza del segnale acustico aumenta al diminuire del livello di carica.

IMPORTANTE

In modalità scalino singolo, tenere premuto il pulsante SU/GIÙ finché il LIFTKAR non si fermi automaticamente allo scalino successivo. Poi rilasciare il pulsante. Premendo di nuovo si avvia il LIFTKAR con il successivo movimento di sollevamento. Se rilasciate accidentalmente il pulsante durante un movimento di sollevamento, continuate semplicemente il movimento tenendo premuto nuovamente il pulsante SU/GIÙ! Il Liftkar continua a salire e si ferma automaticamente quando il ciclo è completo. Rilasciando e premendo di nuovo, si avvia il nuovo ciclo di salita.

2.5.3 INTERRUTTORE VELOCITÀ

L'interruttore di velocità può essere usato per selezionare tra alta e bassa velocità. (Immagine 5)

Per l'apprendimento del funzionamento, i carichi pesanti e le situazioni difficili, si raccomanda un funzionamento a bassa velocità o a passo singolo.

2.6 PULSANTE SU/GIÙ NEL MANUBRIO

Il pulsante su/giù ciascuno nelle sezioni sinistra e destra dell'impugnatura consente una comodità di guida ottimale sia per i mancini che per i destri (Fig. 6).

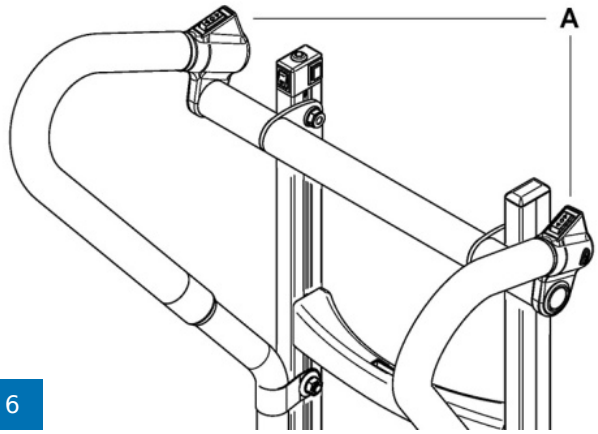

6

A: Pulsante su-giù

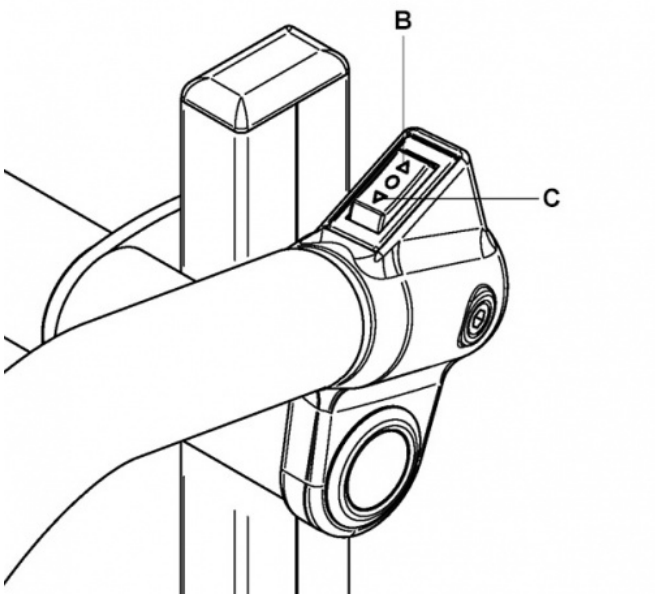

B: Su - C: Giù

2.7 INTERRUTTORE PRINCIPALE

L'interruttore principale si trova sulla batteria a cambio rapido. L'intera alimentazione viene spenta in modo sicuro tramite l'interruttore principale (figura E).



E

2.8 SPEGNIMENTO

Lo spegnimento è possibile tramite:

- Rimozione della batteria a sgancio rapido (vedi capitolo 3)
- Tramite l'interruttore principale della batteria a cambio rapido (vedi immagine E)
- Premendo il pulsante multifunzione P per più di 3 secondi
- Nel tempo: dopo circa 10 minuti, il LIFTKAR si spegne da solo.

L'interruttore principale o la rimozione della batteria offrono un maggior grado di sicurezza rispetto allo spegnimento con il pulsante P o tramite lo spegnimento a tempo, poiché il pulsante P può facilmente e quindi anche accidentalmente attivare l'apparecchio!

Spegnere sempre l'interruttore principale del blocco batteria prima di riporre l'apparecchio!

3 INSERIRE E RIMUOVERE LA BATTERIA A SGANCIO RAPIDO

3.1 INSERIRE LA BATTERIA

- Inserire prima l'angolo A nel gancio B
- Spingere la batteria in avanti con una leggera oscillazione. La batteria scatta in posizione.
- Girate l'interruttore principale della batteria su ON e il vostro LIFTKAR è pronto per l'uso.

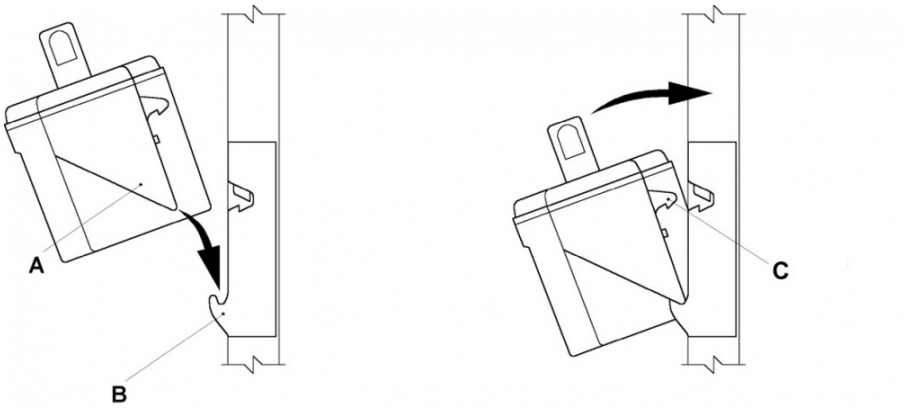

C: Gancio di bloccaggio

3.2 RIMUOVERE LA BATTERIA

Basta tirare con forza la batteria verso l'alto con un movimento verticale. Poi si sblocca automaticamente.

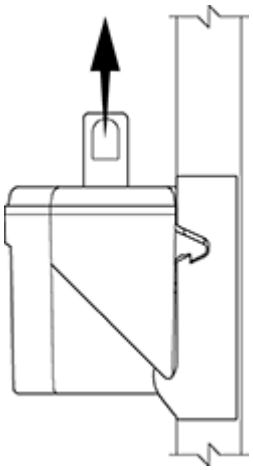

4 FUNZIONAMENTO

4.1 SALIRE LE SCALE

Inserire la batteria, posizionare l'interruttore principale su "ON", premere brevemente il pulsante multifunzione P fino a quando lo schermo a LED si illumina costantemente in verde (funzionamento a singolo scalino, vedi anche sotto 2.5.1.), o lampeggia in verde (funzionamento continuo).

Il LIFTKAR è ora pronto ad essere guidato.

Premendo uno dei pulsanti SU/GIÙ Q (Fig. 6, a sinistra e a destra sulla sezione del manico, freccia rivolta verso l'alto in direzione del corpo) si mette in movimento il braccio di sollevamento con le ruote di supporto e si solleva il LIFTKAR allo scalino successivo. Questo viene ripetuto fino al rilascio del pulsante (funzionamento continuo, il LED lampeggia in verde). In modalità scalino singolo, il LIFTKAR si ferma dopo che le ruote principali toccano il gradino successivo.

IMPORTANTE

Non appena le ruote principali "atterrano" sul gradino successivo, tirare sempre immediatamente verso indietro finché non appare il gradino successivo.

4.2 SCENDERE LE SCALE

Inserire la batteria, posizionare l'interruttore principale su "ON", premere brevemente il pulsante multifunzione P fino a quando lo schermo a LED si illumina costantemente in verde (funzionamento a singolo scalino, vedi anche sotto 2.5.1.), o lampeggia in verde (funzionamento continuo).

Il LIFTKAR è ora pronto ad essere guidato.

Premendo uno dei pulsanti SU/GIÙ Q (Fig. 6, a sinistra e a destra sulla parte della maniglia, premere la freccia rivolta verso il basso - punta nella direzione del carico) si mette in movimento il braccio di sollevamento con le ruote di supporto e si abbassa il LIFTKAR allo scalino successivo. Questo viene ripetuto fino al rilascio del pulsante (funzionamento continuo, il LED lampeggia in verde). In modalità scalino singolo, il LIFTKAR si ferma dopo che le ruote principali toccano il gradino successivo.

IMPORTANTE

Non appena le ruote principali toccano le scale, spingete sempre il Liftkar in avanti fino al prossimo bordo delle scale. Il freno della ruota ferma il Liftkar in modo affidabile sul bordo delle scale.

4.2.1 SOVRACCARICO

In caso di sovraccarico, il motore di azionamento si ferma e l'indicatore LED lampeggia in rosso per 3 secondi per poi spegnersi. È necessario riaccendere.

> Se la batteria è molto scarica, si raggiungerà il sovraccarico anche con carichi inferiori alla capacità specificata.

4.2.2 IL LIFTKAR NON È UN BLOCCO DI GOMMA!

Non gettare mai i carichi sul LIFTKAR a terra! Raccomandiamo di evitare questo "metodo di carico" per principio, perché può portare a una forte usura e forse danneggiare l'unità di controllo del Liftkar a causa delle forti vibrazioni!

4.2.3 DIAGONALMENTE OLTRE IL BORDO DEL MARCIAPIEDE

Guidare sempre dritto sopra il bordo del marciapiede o altri bordi simili. Questo eviterà di danneggiare l'unità di azionamento.

4.2.4 SALIRE UNA SCALA A CHIOCCIOLA

Quando si sale su una scala a chiocciola, osservare quanto segue:

Quando si sale, il LIFTKAR corre verso l'interno - quindi:
Quando si sale, iniziare dall'esterno.

Quando si scende, il LIFTKAR corre verso l'esterno - quindi:
Quando si scende, iniziare dall'interno.

Se vi bloccate: spostatevi lateralmente facendo retromarcia, possibilmente su uno scalino intermedio (se disponibile) iniziando dal basso.

---

5 FUNZIONE DI FRENATA SUL BORDO DEL GRADINO DEL LIFTKAR

5.1 ATTIVAZIONE

Non appena il Liftkar viene messo in funzione tramite l'interruttore "ON/OFF" (Immagine 5), la frenata sul bordo del gradino si attiva automaticamente. Questo assicura che dopo il ribaltamento dell'attrezzo e l'avvicinamento al bordo di un gradino, i pattini dei freni montati all'interno dei cerchioni blocchino saldamente le ruote principali. Dopo che le ruote principali raggiungono lo scalino successivo, i freni vengono rilasciati meccanicamente. Il sistema frenante rimane attivo e quando ci si avvicina al prossimo bordo del gradino, l'effetto frenante ricomincia!

5.2 DISATTIVARE E BLOCCARE LA FRENATA SUL BORDO DEL GRADINO

Se il Liftkar viene spento tramite l'interruttore "ON/OFF" (Fig. 5) (riconoscibile dal fatto che il LED non è più verde o lampeggiante) e l'unità viene posta sulla benna di carico, la frenata sul bordo del gradino si blocca.
Questo significa che il Liftkar non viene più frenato prima del bordo del gradino!!

SUGGERIMENTO

Specialmente quando si guida su un terreno irregolare, ha senso disattivare i freni, poiché i dislivelli di maggior impedimento (come le buche nel terreno o i dossi) potrebbero causare il blocco involontario di uno o entrambi i sistemi di frenata sul bordo del gradino quando questi sono inseriti.

ATTENZIONE

Assicurarsi che l'unità sia accesa di nuovo prima di iniziare ogni movimento verso il basso sullo scalino successivo.
Facilmente riconoscibile dal LED verde acceso o lampeggiante (per le modalità di funzionamento vedere anche il capitolo 2.5.1.). Solo allora si attiva la frenata sul bordo del gradino!

5.3 SPEGNIMENTO AUTOMATICO DELL'UNITÀ DOPO UN'INTERRUZIONEPROLUNGATA DEL FUNZIONAMENTO

Si noti inoltre che il Liftkar si spegne automaticamente dopo circa 10 minuti senza un comando di funzionamento (SU/GIÙ) per risparmiare la batteria. Questo disattiva anche la frenata sul bordo del gradino (a condizione che l'attrezzo sia abbassato sulla benna di carico).

ATTENZIONE

Controllare sempre lo stato di accensione del LED dopo pause più lunghe prima di continuare l'uso (il LED **deve** accendersi in verde o lampeggiare). Solo allora si attiva la frenata sul bordo del gradino!

SUGGERIMENTO

Occorre guidare fino al bordo del gradino fino a quando l'effetto frenante non si innesca? No, è sufficiente avvicinarsi al bordo del gradino.
Regola della spanna: È sufficiente spostare il Liftkar fino a circa una spanna (distanza tra il punto di contatto della gomma sul gradino e il bordo del gradino, circa 7-8 centimetri) davanti al bordo del gradino. Già ora il processo di sollevamento può essere avviato e il Liftkar si posiziona in modo sicuro sullo scalino successivo!

5.4 TESTARE LA FUNZIONE DI FRENATA SUL BORDO DEL GRADINO

Il corretto funzionamento della frenata sul bordo del gradino è di fondamentale importanza per una salita sicura delle scale.
È quindi necessario controllare il corretto funzionamento della frenata sul bordo del gradino prima di ogni operazione di salita delle scale.

- Controllo della funzione di frenata sul bordo del gradino (senza carico):

1. Inclinare il LIFTKAR circa 45° all'indietro. (Immagine 7)
2. Accendere l'unità premendo l'interruttore principale.
3. Ora, se spingete il LIFTKAR lontano da voi, il sistema di frenata sul bordo del gradino è attivo e frena o ferma entrambe le ruote allo stesso modo
4. Se il comportamento di frenata è molto diverso (risposta ineguale sinistra/destra), il LIFTKAR può essere usato di nuovo per salire le scale solo dopo un'ispezione da parte di un tecnico specializzato.

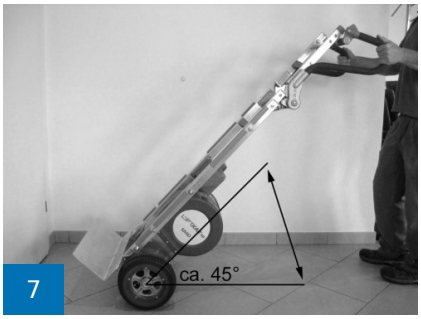

7

6 CARICARE LA BATTERIA A CAMBIO RAPIDO

Le batterie al piombo al suo interno sono esenti da manutenzione, a tenuta di gas e ricaricabili. La loro durata dipende in gran parte dal numero di cicli di carica/scarica. Per esempio, si possono estrarre dalle batterie al piombo molto più di 1000 scariche parziali e più di 200 volte la piena capacità se si evitano le scariche complete.

- Evitate quindi di scaricarle completamente. Ricaricate la batteria il più spesso possibile.
- Le batterie al piombo sono soggette alla cosiddetta autoscarica. Pertanto, le batterie a cambio rapido devono essere ricaricate dopo un massimo di 3 settimane senza utilizzo.
- Il caricabatterie incluso passa automaticamente alla conservazione della carica, quindi non è possibile un sovraccarico.
- Non lasciare la batteria a cambio rapido scarica o mezza scarica. Ricaricatela sempre immediatamente.
- Se le batterie al piombo si danneggiano, possono essere cambiate in qualsiasi buona officina meccanica. Le vecchie batterie al piombo sono completamente riciclabili e non sono rifiuti pericolosi.
- La temperatura ottimale per la ricarica è di 20-25° C. Una temperatura troppo fredda o troppo calda influisce sulla capacità.
- Per una funzionalità illimitata, la temperatura della cella della batteria deve essere mantenuta sempre sopra 0 °C. Si consiglia quindi di conservare la batteria tra +5 °C e +25 °C.

Temperatura di esercizio e di carica

		Batteria al piombo-gel	Montascale
Temperatura di esercizio	°C	-10 ... +40	-10 ... +40
Temperatura di carica	°C	-10 ... +40	-

Se la batteria non è ben carica o perde rapidamente la carica, non solo la velocità del saliscale LIFTKAR PTR diminuirà, ma anche la capacità diminuirà. Questo significa che si può raggiungere la modalità di sovraccarico già con un carico basso. Vedi Funzionamento [4.2.1]

6.1 CARICABATTERIE DI RETE

Il caricatore in dotazione è estremamente potente. L'indicatore a LED mostra chiaramente lo stato di carica. L'indicatore di carica mostra se la batteria è completamente carica o no. Vale la pena controllare che la batteria sia completamente carica prima di usare il LIFTKAR.



Lo stato di carica è indicato da un LED illuminato:

- Quando il LED è costantemente rosso, la batteria è in carica.
- Quando il LED è costantemente verde, la batteria è completamente carica. Il caricatore può rimanere collegato dopo che la batteria è completamente carica (luce verde) senza danneggiare la batteria. Il caricatore consuma una potenza minima in questa modalità stand-by (dopo che la batteria è completamente carica), mantenendo la batteria completamente carica e prolungandone la vita. Tutti questi fattori sono realizzati con l'aiuto di un circuito elettronico che controlla e regola la corrente di carica inviata dal caricatore alla batteria in carica.

6.1.1 DATI TECNICI

Tensione di rete (50/60 Hz, 0,7A): 100-240 V AC

Potenza nominale (in ingresso): 24 W

Tensione di carica: 24 V DC

Corrente di carica aritmetica: 1,0

Classe di protezione: IPX4

Marchio di conformità: UL, cUL, CE

6.1.2 AVVISI DI SICUREZZA

Osservare le seguenti istruzioni:

- Proteggere dall'umidità.
- Caricare solo in un ambiente sufficientemente ventilato.
- Si prega di non estrarre la spina dalla presa.
- Non utilizzare mai il caricabatterie con un cavo o una spina danneggiati, sostituirli immediatamente.

6.1.3 UTILIZZO CONFORME ALLA NORMATIVA

- Il caricabatterie è adatto solo per caricare **accumulatori al piombo con elettrolita liquido, gel e pile.**
- È vietato caricare accumulatori NiCd e NiMH o elementi primari.

---

7 ACCESSORI E OPZIONI

È disponibile una lista sempre crescente di accessori e opzioni. Ad esempio, una pala di diverse dimensioni, una pala di fissaggio con ruote, cinture di sicurezza, un caricabatteria per auto. Chiedete al vostro rivenditore.

8 SMALTIMENTO

Il saliscale LIFTKAR HD è un prodotto durevole. Alla fine della vita del prodotto, i componenti del saliscale e il caricatore devono essere smaltiti correttamente. Assicuratevi che i materiali siano accuratamente separati secondo l'etichettatura dei materiali delle singole parti.

Il saliscale non contiene prodotti pericolosi ed è completamente riciclabile. Le schede elettroniche e la batteria ricaricabile devono essere riciclate in modo appropriato.

La batteria non deve essere smaltita nei rifiuti domestici! Il vostro rivenditore specializzato è a vostra disposizione per tutte le domande dettagliate.

Il corretto e completo smaltimento del saliscale può essere preso in carico dal produttore a pagamento.

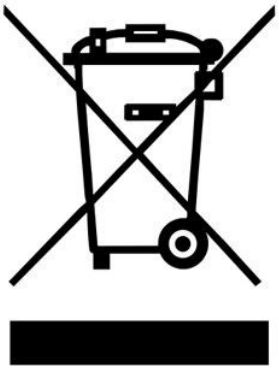

9 GARANZIA E RESPONSABILITÀ

9.1 GARANZIA

Il periodo di garanzia per il Liftkar HD è di 12 mesi (6 mesi per le batterie) dalla data di acquisto e copre i difetti dei materiali e della lavorazione.

Sono escluse dalla garanzia le parti soggette a usura naturale, i danni causati dalla forza e i danni causati da un uso eccessivo o improprio!

Modifiche successive all'apparecchio non sono consentite e invalidano la garanzia!

9.2 RESPONSABILITÀ

Come produttore, SANO Transportgeräte GmbH non è responsabile della sicurezza del LIFTKAR HD se:

- il LIFTKAR HD è usato in modo improprio.
- Le riparazioni, il montaggio o altri lavori sono stati eseguiti da persone non autorizzate.
- non vengono seguite le istruzioni di questo manuale d'uso.
- vengono installate o collegate al LIFTKAR HD delle parti estranee.
- Vengono smontate parti originali.
- Raccomandazione per la formazione: il produttore raccomanda che l'apparecchio sia addestrato da una persona qualificata. Esclusione di responsabilità: se non si esegue la formazione raccomandata, il produttore non si assume alcuna responsabilità per i danni all'apparecchio, alle persone o alle cose che possono derivare da un uso improprio o non corretto.

10 DICHIARAZIONE DI CONFIRMITÀ CE / PROTEZIONE DEI BREVETTI

10.1 DICHIARAZIONE DI CONFIRMITÀ CE

CE

La ditta SANO Transportgeraete GmbH dichiara che il saliscale LIFTKAR HD è conforme ai requisiti fondamentali di salute e sicurezza della direttiva macchine 2006/42/CE, allegato IIA. In caso di modifica dei carrelli non concordata con noi, questa dichiarazione perde la sua validità.



Ing. Jochum Bierma, Amministratore Delegato

10.2 PROTEZIONE DEI BREVETTI

Il design modulare del telaio di base è protetto da brevetto.

NOTE

CONTATTO

SANO Transportgeraete GmbH
Gewerbezeile 15
4040 Linz, Austria

Telefono: +43 7239 51010 100
Fax: +43 7239 51010 001

office@sano.at

SANO Deutschland GmbH
Geigelsteinstraße 10
83080 Oberaudorf
Germania

Tel. +49 8033 / 308 96 0
Fax +49 8033 / 308 96 17
info@sano-treppensteiger.de

www.sano-treppensteiger.de

SANO UK Powered Stairclimbers Ltd.
Bristol Court, Betts Avenue
Martlesham Heath
Ipswich, Suffolk / IP5 3RY, Inghilterra

Tel. +44 1473 / 333 889
Fax +44 1473 / 333 742
info@sano-uk.com

www.sano-uk.com

Con riserva di modifiche / LIFTKAR HD 2022-10