LIFTKAR HD

HD UNI / HD FOLD / HD DOLLY / HD FOLD DOLLY



HANDLEIDING

Nederlands

SANO makes life easier.

INLEIDING **3**

1 VEILIGHEIDSINSTRUCTIES / TECHNISCHE GEGEVENS **4**

1.1 Algemene veiligheidsinstructies 4
1.2 Veiligheidsrelevante machinedetails (afhankelijk van type) 4
1.3 Technische gegevens van de LIFTKAR HD-modellen 6
1.4 Technische gegevens van de snelwisselaccu 6

2 BEDIENINGSELEMENTEN **7**

2.1 Model UNI 7
2.2 Model Fold 8
2.3 Model Dolly 9
2.4 Model Fold Dolly 10
2.5 Schakelelement 11
2.6 Omhoog/omlaag-knop op de handgreep 12
2.7 Hoofdschakelaar 13
2.8 Uitschakelen 13

3 DE SNELWISSELACCU PLAATSEN EN VERWIJDEREN **14**

3.1 Accu plaatsen 14
3.2 De accu verwijderen 14

4 GEBRUIK **15**

4.1 Trap naar boven lopen 15
4.2 Trap naar beneden lopen 15

5 FUNCTIE VAN DE LIFTKAR TRAPRANDREMMEN **16**

5.1 Activering 16
5.2 Deactiveren en vergrendelen van de traprandremmen 17
5.3 Automatische uitschakeling van het apparaat na een lange periode van inactiviteit 17
5.4 Functietest van traprandremmen 18

6 DE SNELWISSELACCU OPLADEN **18**

6.1 Lichtnetadapter 19

7 ACCESSOIRES EN OPTIES **20**

8 AFVOEREN BIJ EINDE LEVENSDUUR **20**

9 GARANTIE EN AANSPRAKELIJKHEID **21**

9.1 Garantie 21
9.2 Aansprakelijkheid 21

10 CE-CONFORMITEITSVERKLARING / OCTROOIBESCHERMING **21**

NOTITIES **23**

CONTACT **25**

INLEIDING

HARTELIJK GEFELICITEERD!

Gefeliciteerd met uw aankoop van de Liftkar HD elektrische trappenklimmer!

U hebt gekozen voor een apparaat dat gebruikmaakt van de nieuwste technologie op het gebied van veilig traplopen en dat bovendien geschikt is voor een breed scala aan trappen.

Tijdens de ontwikkeling van de Liftkar HD werd bijzondere aandacht besteed aan de veiligheid van de bediener en het gebruiksgemak.

Basiskenmerken:

Twee omhoog/omlaag schakelaars links en rechts op de handgreep zorgen voor veel gebruiksgemak! Perfect voor zowel links- als rechtshandigen.

Een remsysteem dat automatisch in werking treedt wanneer het apparaat wordt ingeschakeld zorgt ervoor dat de hoofdwielen tijdig voor het einde van elke trede veilig afremmen.

Optimale bescherming tegen plotselinge belasting van de steunwielen dankzij een mechanische (gesmeerde) slipnaaf.

Een extra elektronische overbelastingsbeveiliging beschermt tegen overladen.

Snelheidsniveaus en twee bedrijfsmodi (per trede en continue-modus) voor perfecte aanpassing aan uw persoonlijke rijstijl!

Ook ideaal voor wenteltrappen!

Door uw product online te registreren, informeren wij u automatisch per e-mail over nieuws en technische wijzigingen (opties, accessoires, etc.).
https://www.sano-stairclimbers.com/product-registration

1 VEILIGHEIDSINSTRUCTIES / TECHNISCHE GEGEVENS

1.1 ALGEMENE VEILIGHEIDSINSTRUCTIES

- Let op, er mogen zich geen personen onder de last bevinden!
- Zet de lading altijd vast met de meegeleverde spanband!
- Draag altijd antislipschoenen. Trappen kunnen soms erg glad zijn.
- Draag altijd schoenen met stalen neuzen
- De Liftkar mag alleen worden bediend door personen die hiervoor zijn getraind.
- Steek nooit uw handen in het bewegende mechanisme van het apparaat
- Bekijk de situatie en trap voordat u begint met traplopen
- Verwijder altijd de accu wanneer u de LIFTKAR laadt. Ten eerste kan de LIFTKAR zichzelf dan niet onbedoeld inschakelen tijdens transport, ten tweede is de LIFTKAR 4 kg lichter zonder accu.

1.2 VEILIGHEIDSRELEVANTE MACHINEDETAILS (AFHANKELIJK VAN TYPE)

Model Fold:

- Controleer voor elk gebruik of de snelspanner (afbeelding 2, hoofdstuk 2.2) van het stuur goed vastzit. Het moet mogelijk zijn om de last vanuit een staande positie te kantelen zonder hulp van buitenaf. De positie van de handgreep ten opzichte van het frame mag niet veranderen.

Model Dolly:

- Afbeelding A toont het ondersteuningssysteem in ingetrokken toestand
- Afbeelding B toont het ondersteuningssysteem in de uitgeschoven stand. Het verschuifbare deel moet haaks op het steunsysteem staan.



A

A: Schuifdeel – B: ondersteuningssysteem



B

A: Schuifdeel – B: ondersteuningssysteem

- Controleer voor elk gebruik van de trappenklimmer of het ondersteuningssysteem goed is ingeklapt (vergrendeld, afbeelding D).



C

Kliksysteem



D

Ondersteuningssysteem ingeschakeld

BELANGRIJK

Het ingezette ondersteuningssysteem is **niet bedoeld** voor gebruik bij traplopen.

1.3 TECHNISCHE GEGEVENS VAN DE LIFTKAR HD-MODELLEN

Model	Uni	Fold	Dolly
Capaciteit	360 kg	330 kg	220 kg
Maximale stijgsnelheid bij volledige belasting (treden/min)	9-10	9-10	14-15
Maximale tredehoogte	210 mm	210 mm	210 mm

Model	Gewicht (inclusief accu)
HD UNI	38 kg
HD Fold	39 kg
HD Dolly	44 kg
HD Fold Dolly	45 kg

1.4 TECHNISCHE GEGEVENS VAN DE SNELWISSELACCU

Zekering: interne zekering (30 Amp)

Oplaadcontact: DC-aansluiting ø 2,1 x 9,5

Eigen gewicht: 4 kg

Capaciteit: 5 Ah

Spanning: 24 VDC (2x 12 VDC - 5 Ah)

Type batterij: Loodgel onderhoudsvrij en lekvrij (DOT en IATA goedgekeurd voor luchtvracht)

2 BEDIENINGSELEMENTEN

2.1 MODEL UNI



1

1: Knop omhoog/omlaag - 2: Handgreep - 3: Schakelelement - 4: Snelwissel-accu - 5: Hijsinrichting - 6: Hoofdwielen

2.2 MODEL FOLD



2

1: Knop omhoog/omlaag - 2: Handgreep - 3: Schakelelement - 4: Snelspanner - 5: Snelwissel-accu - 6: Hijsinrichting - 7: Hoofdwielen

2.3 MODEL DOLLY



3

1: Knop omhoog/omlaag - 2: Handgreep - 3: Schakelelement - 4: Ondersteuningssysteem - 5: Snelwissel-accu - 6: Hijsinrichting - 7: Hoofdwielen

2.4 MODEL FOLD DOLLY



4

1: Knop omhoog/omlaag - 2: Schakelelement - 3: Handgreep - 4: Ondersteuningssysteem - 5: Snelwissel-accu - 6: Hijsinrichting - 7: Hoofdwielen

2.5 SCHAKELELEMENT

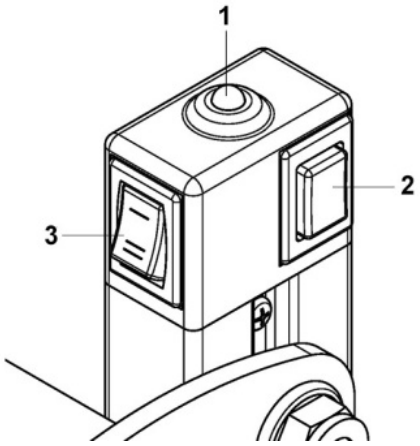

5

1: LED - 2: AAN/UIT – multifunctionele knop P - 3: Snelheidsschakelaar

2.5.1 AAN/UIT EN AFZONDERLIJKE TREDEN/CONTINUBEDRIJF MULTIFUNCTIONELE KNOP (P)

- Na het inschakelen van de accu (aan/uit schakelaar – direct op het accublok) en kort indrukken van de P-toets wordt de LIFTKAR geactiveerd. Dit wordt bevestigd door het groen oplichten van het LED-display op de schakelkop. De LIFTKAR staat in de modus voor één trede.
- Als de P-toets nogmaals kort wordt ingedrukt, schakelt het apparaat over op continubedrijf. Dit wordt gesignaleerd door de groen knipperende LED.
- Als de knop langer dan 3 seconden wordt ingedrukt, schakelt de LIFTKAR uit.

2.5.2 LED-SCHERM

- **Brandt groen**: De LIFTKAR staat in de modus voor één trede. Door op één van de twee knoppen OMHOOG/OMLAAG te drukken (zie afbeelding 6) start de LIFTKAR een hefbeweging. Na het voltooien van een beweging (de LIFTKAR met één trede omhoog of omlaag), stopt het apparaat automatisch.
- **Knippert groen**: De LIFTKAR staat in continubedrijf. Voor ervaren gebruikers! De LIFTKAR begint met tillen na het indrukken van de OMHOOG/OMLAAG-knop en stopt pas na het loslaten van de OMHOOG/OMLAAG-knop.
- **Knippert rood**: De LIFTKAR is overbelast. (Dit knipperen duurt ongeveer 3 seconden en stopt dan - zie ook hoofdstuk Bediening [4.2.1.])
- **Licht afwisselend rood en groen op**: De accu is bijna leeg en moet dringend worden opgeladen. Een verdieping kan zeker nog worden gereden, maar het is raadzaam om naar beneden te gaan en de accu te vervangen of op te laden met de meegeleverde snellader. Bovendien wordt de lage laadstatus door een ingebouwde pieper gesignaleerd. De piepfrequentie neemt toe naarmate de laadtoestand afneemt.

BELANGRIJK

Houd in de modus voor één trede de OMHOOG/OMLAAG-knop ingedrukt totdat de LIFTKAR automatisch stopt bij de volgende stap. Laat vervolgens de knop los. Door er nogmaals op te drukken start de LIFTKAR de volgende hefbeweging. Als u de knop per ongeluk loslaat tijdens een hefbeweging, gaat u gewoon verder met het bewegingsproces door de OMHOOG/OMLAAG-knop nogmaals ingedrukt te houden! De Liftkar zet zijn opwaartse beweging voort en stopt automatisch na het einde van de cyclus. Laat los en druk nogmaals om de nieuwe hefcyclus te starten.

2.5.3 SNELHEIDSSCHAKELAAR

De snelheidsschakelaar kan worden gebruikt om te kiezen tussen hoge en lage snelheid. (Afbeelding 5)

De lage snelheid wordt aanbevolen voor het aanleren, zware lasten, moeilijke situaties en per trede-modus.

2.6 OMHOOG/OMLAAG-KNOP OP DE HANDGREEP

Een omhoog/omlaag-knop op de linker- en rechter handgreep zorgt voor optimaal rijcomfort voor zowel links- als rechtshandigen (afbeelding 6).

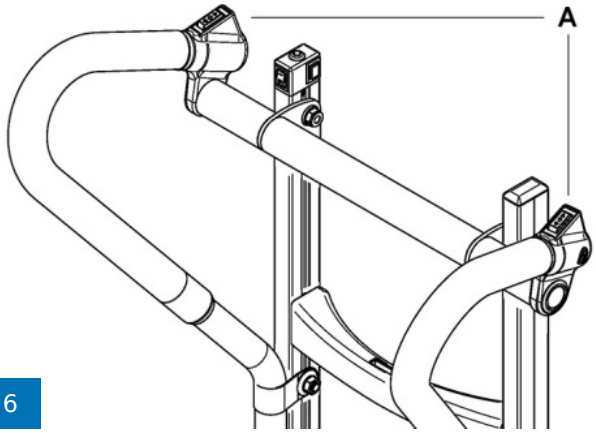

6

A: Omhoog-omlaag knop

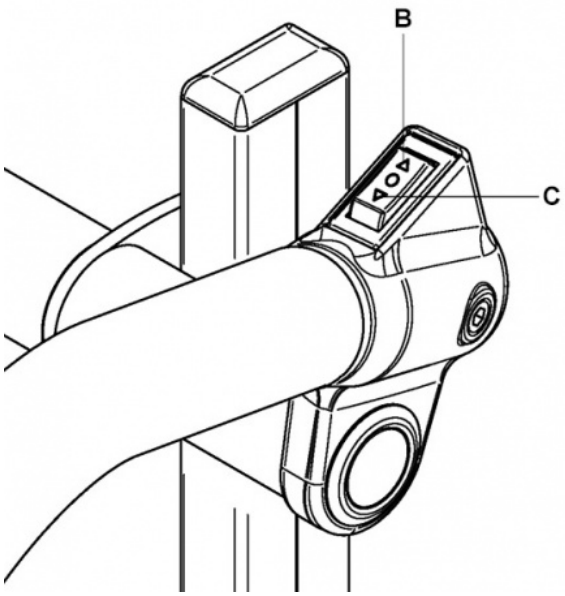

B: Omlaag- C: Omhoog

2.7 HOOFDSCHAKELAAR

De hoofdschakelaar bevindt zich op de snelwisselaccu. Via de hoofdschakelaar (afbeelding E) wordt de gehele voeding veilig uitgeschakeld.



E

2.8 UITSCHAKELEN

Uitschakelen is mogelijk door:

- De snelwisselaccu te verwijderen (zie hoofdstuk 3)
- Gebruik van de hoofdschakelaar op de snelwisselaccu (zie afbeelding E)
- Druk langer dan 3 seconden op de multifunctionele knop P
- Na verloop van tijd: na ongeveer 10 minuten schakelt de LIFTKAR zichzelf uit.

De hoofdschakelaar of het verwijderen van de accu bieden een hogere mate van veiligheid dan uitschakelen met de P-knop of via de timeruitschakeling, aangezien de P-knop eenvoudig kan worden geactiveerd en het apparaat ook per ongeluk kan worden geactiveerd!

Schakel altijd de hoofdschakelaar op het accupack uit voordat u het apparaat opbergt!

3 DE SNELWISSELACCU PLAATSEN EN VERWIJDEREN

3.1 ACCU PLAATSEN

- Steek eerst hoek A in haak B
- Duw de accu met een lichte zwaai naar voren. De accu klikt op zijn plaats.
- Zet de hoofdschakelaar op de accu op ON en uw LIFTKAR is klaar voor gebruik.

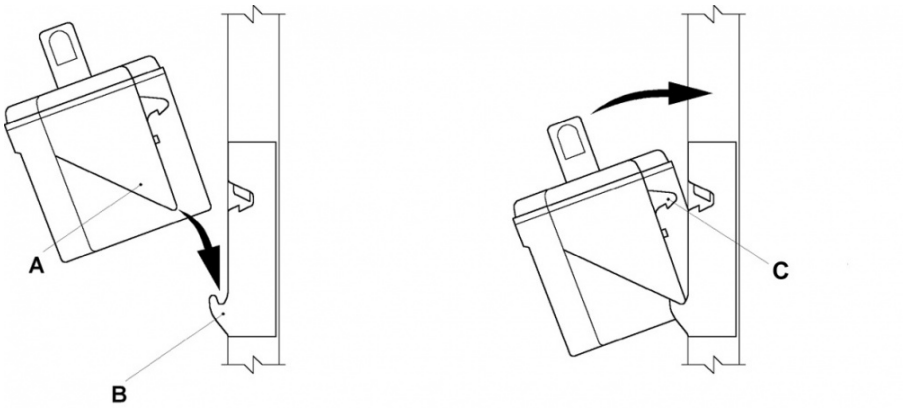

C: Vergrendelingshaak

3.2 DE ACCU VERWIJDEREN

Trek de accu eenvoudig in een verticale beweging krachtig omhoog. De accu ontgrendelt dan automatisch.

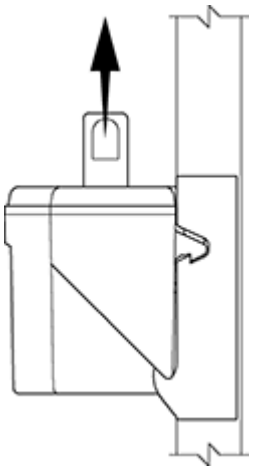

4 GEBRUIK

4.1 TRAP NAAR BOVEN LOPEN

Plaats de accu, hoofdschakelaar op "ON", druk kort op de multifunctionele knop P totdat de LED-display constant groen oplicht (per trede-modus, zie ook onder 2.5.1.) of groen knippert (continubedrijf).

De LIFTKAR is nu rijklaar.

Door op een van de OMHOOG/OMLAAG-knoppen Q te drukken (afbeelding 6, links en rechts op de handgreep, pijl naar boven gericht naar uw lichaam) wordt de hefarm met de steunwielen in beweging gezet en wordt de LIFTKAR naar de volgende trede getild. Dit wordt herhaald totdat de knop wordt losgelaten (continubedrijf, LED knippert groen). In de per trede-modus stopt de LIFTKAR bij de volgende trede nadat de hoofdwielen de grond raken.

BELANGRIJK

Zodra de hoofdwielen op de volgende trede "landen", moet u ze altijd onmiddellijk omhoog trekken totdat ze op de volgende trede verschijnen.

4.2 TRAP NAAR BENEDEN LOPEN

Plaats de accu, hoofdschakelaar op "ON", druk kort op de multifunctionele knop P totdat de LED-display constant groen oplicht (per trede-modus, zie ook onder 2.5.1.) of groen knippert (continubedrijf).

De LIFTKAR is nu rijklaar.

Door op een van de OMHOOG/OMLAAG-knoppen Q te drukken (afbeelding 6, links en rechts op de handgreep, drukt u op de pijl omlaag - wijst in de richting van de last) wordt de hefarm met de steunwielen in beweging gezet en wordt de LIFTKAR naar de volgende trede getild. Dit wordt herhaald totdat de knop wordt losgelaten (continubedrijf, LED knippert groen). In de per trede-modus stopt de LIFTKAR bij de volgende trede nadat de hoofdwielen de grond raken.

BELANGRIJK

Zodra de hoofdwielen de trap raken, duwt u de Liftkar altijd naar voren naar de volgende rand van de trap. De rem stopt de Liftkar betrouwbaar aan de rand van de trap.

4.2.1 OVERBELASTING

Bij overbelasting stopt de aandrijfmotor en knippert het LED-display 3 seconden rood en gaat dan uit. Opnieuw inschakelen is noodzakelijk.

Als de accu sterk ontladen is, wordt de overbelasting ook bereikt bij belastingen onder de gespecificeerde capaciteit.

4.2.2 LIFTKAR IS GEEN RUBBEREN BLOK!

Gooi nooit lasten op de Liftkar! Vermijd te allen tijde het gooien van voorwerpen, omdat dit kan leiden tot zware slijtage en mogelijke schade aan de aandrijving van Liftkar als gevolg van sterke trillingen!

4.2.3 SCHUIN OVER DE STOEPRAND

Rijd altijd recht over de stoeprand of een andere soortgelijke rand. Dit voorkomt schade aan de aandrijfeenheid.

4.2.4 RIJDEN OP EEN WENTELTRAP

Let bij het rijden op een wenteltrap op het volgende:

Bij het omhoog lopen van de trap, loopt de LIFTKAR naar binnen - dus:
Begin bij het oprijden aan de buitenkant.

Bij het omlaag lopen van de trap, loopt de LIFTKAR naar buiten - dus:
Begin aan de binnenkant bij het afrijden.

Mocht u toch "vastlopen": beweeg zijwaarts door achteruit te rijden, eventueel op een overloop (indien aanwezig) met een diepere start.

---

5 FUNCTIE VAN DE LIFTKAR TRAPRANDREMMEN

5.1 ACTIVERING

Zodra de Liftkar in gebruik wordt genomen met behulp van de "ON/OFF"-schakelaar (Afbeelding 5), worden de traprandremmen automatisch geactiveerd. Dit zorgt ervoor dat nadat het apparaat is gekanteld en het apparaat de rand van een trede nadert, de remblokken die in de velgen zijn aangebracht, de hoofdwielen stevig blokkeren. Nadat de hoofdwielen de volgende trede hebben bereikt, worden de remmen mechanisch losgelaten. Het remsysteem blijft actief en wanneer u de volgende rand van de trede nadert, begint deze remcyclus opnieuw!

5.2 DEACTIVEREN EN VERGRENDELEN VAN DE TRAPRANDREMMEN

Als de Liftkar wordt uitgeschakeld met behulp van de "AAN/UIT"-schakelaar (Fig. 5) (herkenbaar aan de niet meer groen oplichtende of knipperende LED) en het apparaat op de laadschop wordt geplaatst, vergrendelen de traprandremmen. **Dit betekent dat de Liftkar niet meer voor de rand van de trede wordt afgeremd!!**

OPMERKING

Het is zinvol om de remmen te deactiveren, vooral bij het rijden op oneffen terrein, aangezien grotere oneffenheden (zoals gaten in de grond of hobbels) kunnen leiden tot ongewenste blokkering van een of beide traprandremmen.

LET OP

Zorg ervoor dat het apparaat weer is ingeschakeld voordat u aan de afdaling van de volgende trede begint.
Gemakkelijk herkenbaar aan de groen oplichtende of knipperende LED (zie ook hoofdstuk 2.5.1. voor bedrijfsmodi). Pas dan worden de traprandremmen geactiveerd!!

5.3 AUTOMATISCHE UITSCHAKELING VAN HET APPARAAT NA EEN LANGE PERIODE VAN INACTIVITEIT

Houd er ook rekening mee dat de Liftkar automatisch uitschakelt na ca. 10 minuten zonder bedieningscommando (OMHOOG/OMLAAG) om de accu te sparen. Hierdoor worden ook de traprandremmen uitgeschakeld (als de unit op de laadschop is neergelaten).

LET OP

Controleer altijd de status van de LED na langere pauzes voordat u verder gaat (LED **moet** branden of groen knipperen). Pas dan worden de traprandremmen geactiveerd!

OPMERKING

Moet u tot aan de rand van de trede rijden voordat het remeffect begint? Nee, het is voldoende om de rand van de trede te naderen. **Handbreedteregel:** het is voldoende als u de Liftkar voortbeweegt tot ongeveer een handbreedte voor de rand van de trede (de afstand tussen het contactpunt van de band op de trede en de rand van de trede, ca. 7-8 cm). Het hefproces kan al beginnen en de Liftkar gaat veilig naar de volgende trede!

5.4 FUNCTIETEST VAN TRAPRANDREMMEN

De juiste werking van de traprandremmen is van het grootste belang voor veilig traplopen.
Het is daarom noodzakelijk om de traprandremmen voor gebruik van het apparaat te controleren op correcte werking.

- Functietest van traprandremmen (onbelast):

1. Kantel de LIFTKAR ca. 45° naar achteren. (Afbeelding 7)
2. Schakel het apparaat in door op de hoofdschakelaar te drukken.
3. Duw nu de LIFTKAR van u af, de traprandremmen zijn actief en remmen beide wielen gelijkmatig
4. Indien het remgedrag zeer verschillend is (ongelijkmatige reactie links/rechts), mag de LIFTKAR pas weer voor traplopen worden gebruikt na controle door een getrainde monteur.

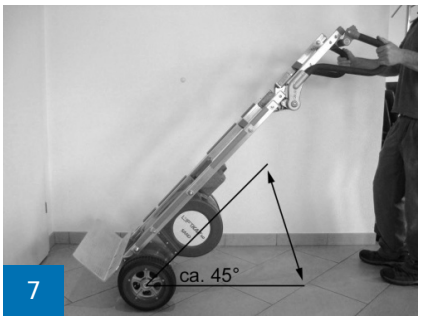

7

6 DE SNELWISSELACCU OPLADEN

De loodbatterijen in de accu zijn onderhoudsvrij, gasdicht en oplaadbaar. Hun levensduur hangt in wezen af van de laad-/ontlaadcycli. Zo kunnen bijvoorbeeld veel meer dan 1.000 gedeeltelijke ontladingen en meer dan 200 keer de volledige capaciteit van loodzuuraccu's worden benut als diepe ontladingen worden vermeden.

- Vermijd daarom volledige ontladingen. Laad de accu zo vaak mogelijk op.
- Loodzuuraccu's zijn onderhevig aan een zogenaamde zelfontlading. Daarom moeten de snelwisselaccu's na maximaal 3 weken zonder gebruik worden opgeladen.
- De meegeleverde acculader schakelt automatisch over op druppelladen, dus overladen is niet mogelijk.
- Laat de snelwisselaccu niet leeg of half leeg staan. Altijd onmiddellijk herladen.
- Als de loodzuuraccu's beschadigd zijn, kunnen ze worden vervangen in een goede werkplaats. De oude loodaccu's zijn volledig recyclebaar en vormen geen gevaarlijk afval.
- De optimale temperatuur voor het opladen is 20 – 25 °C. Te koud of te warm beïnvloedt de capaciteit.
- Voor een onbeperkte functionaliteit moet de celtemperatuur van de accu altijd boven 0°C blijven. Daarom raden wij aan de accu op te slaan tussen +5°C en +25°C.

Bedrijfs- en laadtoevoeging

		Lood-gel-accu	Traploper
Bedrijfstemperatuur	°C	-10 ... +40	-10 ... +40
Laadtemperatuur	°C	-10 ... +40	-

Als de accu niet volledig is opgeladen of snel leegraakt, zal de LIFTKAR niet alleen langzamer gaan werken, maar zal ook zijn capaciteit verminderen. Hierdoor kan de overbelastingsmodus zelfs bij een lage belasting worden bereikt. Zie bediening [4.2.1]

6.1 LICHTNETADAPTER

De meegeleverde oplaadadapter is extreem krachtig. Een LED-display geeft duidelijk de laadstatus weer. De laadindicator geeft aan of de accu volledig is opgeladen. Controleer voordat u de LIFTKAR gebruikt of de accu volledig is opgeladen.



De laadstatus wordt aangegeven door een brandend LED:

- Als de LED continu rood brandt, wordt de accu opgeladen.
- Als de LED continu groen brandt, is de accu volledig opgeladen. De lader kan aangesloten blijven nadat de accu volledig is opgeladen (groen) zonder de accu te beschadigen. De lader verbruikt in deze stand-by modus een minimale hoeveelheid stroom (nadat de accu volledig is opgeladen), waardoor de accu volledig opgeladen blijft en de levensduur wordt verlengd. Al deze factoren worden geregeld met behulp van een elektronisch circuit dat de laadstroom regelt van de lader naar de accu.

6.1.1 TECHNISCHE SPECIFICATIES

Netspanning (50/60 Hz, 0,7 A): 100-240VAC

Nominaal vermogen (Input): 24 w

Laadspanning: 24 V DC

Berekende laadstroom: 1,0

Beschermingsklasse: IPX4

Goedkeuring: UL, cUL, CE

6.1.2 VEILIGHEIDSINSTRUCTIES

Let op de volgende informatie:

- Beschermen tegen vocht.
- Alleen opladen in een voldoende geventileerde ruimte.
- Trek de stekker niet aan de kabel uit het stopcontact.
- Gebruik de oplader nooit met een beschadigd snoer of stekker, vervang hem onmiddellijk.

6.1.3 BEOOGD GEBRUIK

- De oplader is alleen geschikt **voor het opladen van loodzuuraccu's met vloeibaar, gelachtig en vliesachtig elektrolyt.**
- Het is verboden NiCd- en NiMH-accu's of primaire elementen op te laden.

---

7 ACCESSOIRES EN OPTIES

Er komen steeds meer accessoires en opties beschikbaar. Bijvoorbeeld verschillende schopmaten, opzetschop met zwenkwielen, veiligheidsgordels, autolader. Vraag ernaar bij uw dealer.

8 AFVOEREN BIJ EINDE LEVENSDUUR

De LIFTKAR HD trappenklimmer is een duurzaam product. Aan het einde van de levensduur van het product moeten de onderdelen van de trappenklimmer en oplader op de juiste manier worden afgevoerd. Let op een zorgvuldige scheiding van materialen volgens de materiaalmarkering van de afzonderlijke onderdelen.

De trappenklimmer bevat geen gevaarlijke stoffen en is volledig recyclebaar. De elektronische printplaten en de accu moeten via een geschikt recyclingproces worden verwerkt.

De accu mag niet met het huisvuil worden afgevoerd! Uw dealer beantwoordt graag uw vragen hierover.

De correcte en volledige afvoer van de trappenklimmer kan tegen betaling door de fabrikant worden overgenomen.

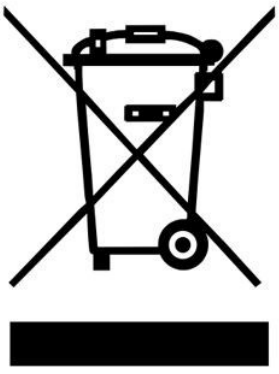

9 GARANTIE EN AANSPRAKELIJKHEID

9.1 GARANTIE

De garantieperiode voor de Liftkar HD is 12 maanden (6 maanden voor de accu) vanaf de aankoopdatum en dekt materiaal- en verwerkingsfouten.

Uitgesloten van garantie zijn natuurlijke slijtdelen, fysieke schade en schade veroorzaakt door overmatig of oneigenlijk gebruik!

Wijzigingen die na levering aan het apparaat worden uitgevoerd zijn niet toegestaan en maken de garantie ongeldig!

9.2 AANSPRAKELIJKHEID

Als fabrikant is SANO Transportgeräte GmbH niet verantwoordelijk voor de veiligheid van de LIFTKAR HD als:

- de LIFTKAR HD onjuist wordt gebruikt.
- Reparaties, montage of andere werkzaamheden zijn uitgevoerd door onbevoegden.
- De instructies in deze gebruiksaanwijzing niet worden nageleefd.
- Externe onderdelen worden bevestigd of aangesloten op de LIFTKAR HD.
- Originele onderdelen zijn gedemonteerd.
- Aanbeveling voor training: De fabrikant beveelt aan dat de gebruiker een training in het gebruik van het apparaat volgt, gegeven door een gekwalificeerd persoon.
  Aansprakelijkheidsuitsluiting: Indien van de aanbevolen training wordt afgezien, aanvaardt de fabrikant geen enkele aansprakelijkheid voor schade aan het apparaat, letsel aan personen of schade aan eigendommen als gevolg van onjuist of foutief gebruik.

---

10 CE-CONFORMITEITSVERKLARING / OCTROOIBESCHERMING

10.1 CE-CONFORMITEITSVERKLARING

Het bedrijf SANO Transportgeräte GmbH verklaart dat de LIFTKAR HD trappenklimmer voldoet aan de relevante fundamentele veiligheids- en gezondheidseisen van de EG-richtlijn voor machines 2006/42/EG, bijlage IIA. Deze verklaring verliest haar geldigheid als de LIFTKAR zonder onze toestemming wordt gewijzigd.



Ing. Jochum Bierma, algemeen directeur

10.2 OCTROOIBESCHERMING

De modulaire opbouw van het basisframe is beschermd door patenten.

NOTITIES

CONTACT

SANO Transportgeraete GmbH
Gewerbezeile 15
4040 Linz, Oostenrijk

Telefoon: +43 7239 51010 100
Fax: +43 7239 51010 001

office@sano.at

SANO Deutschland GmbH
Geigelsteinstraße 10
83080 Oberaudorf
Duitsland

Tel. +49 8033 / 308 96 0
Fax +49 8033 / 308 96 17
info@sano-treppensteiger.de

www.sano-treppensteiger.de

SANO UK Powered Stairclimbers Ltd.
Bristol Court, Betts Avenue
Martlesham Heath
Ipswich, Suffolk / IP5 3RY, Engeland

Tel. +44 1473 / 333 889
Fax +44 1473 / 333 742
info@sano-uk.com

www.sano-uk.com

Wijzigingen voorbehouden / LIFTKAR HD 2022-10