LIFTKAR HD

HD UNI / HD FOLD / HD DOLLY / HD FOLD DOLLY



INSTRUKCJA OBSŁUGI

Polski

SANO makes life easier.

WPROWADZENIE **3**

1 ZASADY BEZPIECZEŃSTWA / DANE TECHNICZNE **4**

1.1 Ogólne zasady bezpieczeństwa 4
1.2 Wbudowane funkcje bezpieczeństwa (zależnie od modelu) 4
1.3 Dane techniczne wózka LIFTKAR 6
1.4 Dane techniczne akumulatora 6

2 PANEL KONTROLNY **7**

2.1 Model UNI 7
2.2 Model Fold 8
2.3 Model Dolly 9
2.4 Model Fold Dolly 10
2.5 Jednostka kontrolna 11
2.6 Przycisk GÓRA/DÓŁ na uchwycie. 13
2.7 Włącznik główny. 13
2.8 Wyłączanie wózka Liftkar 14

3 MONTAŻ I DEMONTAŻ AKUMULATORA **14**

3.1 Montaż akumulatora 14
3.2 Demontaż akumulatora 15

4 OBSŁUGA **15**

4.1 Wchodzenie po schodach 15
4.2 Schodzenie ze schodów 16

5 JAK SYSTEM HAMULCÓW WÓZKA LIFTKAR PRACUJE NA KRAWĘDZIACH **17**

5.1 Włączanie systemu 17
5.2 Deaktywacja i blokowanie systemu hamulców: 17
5.3 Automatyczne wyłączanie wózka po dłuższym czasie nieobsługiwania 18
5.4 Jak sprawdzić system hamowania krawędzi stopnia 18

6 ŁADOWANIE AKUMULATORA **19**

6.1 Ładowarka 20

7 AKCESORIA I OPCJE **21**

8 POZBYCIE SIĘ **21**

9 GWARANCJA I WARUNKI REKLAMACJI **22**

9.1 Gwarancja 22
9.2 Warunki reklamacji 22

10 DEKLARACJA ZGODNOŚCI CE / PATENT **23**

NOTATKI **24**

KONTAKT **28**

WPROWADZENIE

GRATULACJE!

GRATULUJEMY TRAFNEGO WYBORU ELEKTRYCZNEGO SCHODOŁAZA TYPU LIFTKAR HD.

Wybrali Państwo sprzęt zaprojektowany specjalnie do transportu ładunków o masie do 330 kg, wykorzystujący najnowsze technologie przy pokonywaniu różnego rodzaju stopni i schodów bezpiecznie i efektywnie.

Rozwiązania zastosowane w schodołazie LIFTKAR HD skupiają się w szczególności na bezpieczeństwie i wygodzie jego użytkowników.

Podstawowe informacje:

Dwa przyciski GÓRA/DÓŁ – jeden na lewym i drugi na prawym uchwycie – dla poprawy komfortu użytkownika. Idealny zarówno dla prawo- jak i leworęcznych operatorów.

Automatyczny system hamulców zapewnia głównym kołom jezdnym pewne zatrzymanie na krawędzi każdego stopnia od momentu kiedy wózek zostaje włączony.

Optymalną ochronę przeciwko wstrząsom małym kółkom wspierającym zapewnia nasmarowane sprzęgło.

Dodatkowa elektroniczna ochrona zapobiega zniszczeniom spowodowanym przeładowaniem wózka.

Przełącznik prędkości oraz dwa tryby pracy (pojedyncze stopnie lub ciągłość pracy) pozwalają na dopasowanie pracy wózka do stylu pracy każdego operatora.

Wózek świetnie się sprawdza również na kręconych schodach.

W celu poinformowania Państwa o nowych produktach oraz zmianach technicznych (np. opcji, akcesorii) prosimy o zarejestrowanie swojego produktu online.
https://www.sano-stairclimbers.com/product-registration

1 ZASADY BEZPIECZEŃSTWA / DANE TECHNICZNE

1.1 OGÓLNE ZASADY BEZPIECZEŃSTWA

- Upewnij się, że nikt nie stoi na schodach od strony ładunku.
- Zawsze zabezpiecz ładunek przy pomocy pasa bezpieczeństwa
- Zawsze noś buty z podeszwą antypoślizgową. Niektóre schody mogą być bardzo śliskie.
- Zawsze noś buty z metalowym zabezpieczeniem na palce.
- Naucz się obsługiwać wózek z ładunkiem około 25 kg dopóki nie nabierzesz wprawy.
- Nigdy nie wkładaj rąk w mechanizm transportowy
- Sprawdź warunki miejsca dostawy (schody) zanim rozpoczniesz pracę z wózkiem.
- Zawsze odłączaj akumulator od wózka po zakończonej pracy. Po pierwsze unikniesz nieumyślnego włączenia wózka podczas np. transportu a po drugie LIFTKAR jest o 4 kg lżejszy bez akumulatora.

1.2 WBUDOWANE FUNKCJE BEZPIECZEŃSTWA (ZALEŻNIE OD MODELU)

Model Fold:

- Przed każdym użyciem podnośnika, upewnij się, że dźwignia szybkiego opuszczenia (Rysunek 2, rozdział 2.2) na uchwytach jest poprawnie zaciśnięta.
  Musi być w stanie przechylić ładunek z pozycji stojącej bez pomocy. Pozycja sekcji uchwytu w odniesieniu do ramy nie może być zmieniana.

Model Dolly:

- Rysunek A przedstawia złożony system podpórek
- Rysunek B przedstawia rozłożony system rozłożonych podpórek z kółkami. Ramię przesuwne musi być pod kątem prostym do systemu podpórek.



A

A: Ramie przesuwne - B: System podpórek z kółkami



B

A: Ramie przesuwne - B: System podpórek z kółkami

- Za każdym razem przed uruchomieniem podnośnika, upewnij się że system ochrony jest odpowiednio złożony (złożone, Rysunek D).



Składanie systemu



Złożony system

> **UWAGA**
>
> Nie używaj systemu podpórek w pozycji rozłożonej w trakcie używania schodołazu na schodach.

1.3 DANE TECHNICZNE WÓZKA LIFTKAR

Model	Uni	Fold	Dolly
Dopuszczalna ładowność	360 kg	330 kg	220 kg
Maksymalna szybkość wchodzenia przy pełnym obciążeniu	9-10	9-10	14-15
Maksymalna wysokość stopnia	210 mm	210 mm	210 mm

Model	Waga (wraz z akumulatorem)
HD UNI	38 kg
HD Fold	39 kg
HD Dolly	44 kg
HD Fold Dolly	45 kg

1.4 DANE TECHNICZNE AKUMULATORA

Bezpiecznik: wewnętrzny bezpiecznik (30 Amp)

Wtyczka ładowarki: DC-Jack dia. 2,1 x 9,5

Waga akumulatora: 4 kg

Pojemność: 5 Ah

Napięcie: 24 VDC (2x 12 VDC - 5 Ah)

Typ akumulatora: bezobsługowe, szczelne ogniwo żelowe ołowiowe (zatwierdzone przez DOT i IATA do transportu lotniczego)

2 PANEL KONTROLNY

2.1 MODEL UNI



1

1: Przycisk unoszenia - 2: Uchwyt - 3: Panel kontrolny - 4: Skrzynka akumulatora - 5: Układ jezdny - 6: Kółka główne

2.2 MODEL FOLD



2

1: Przycisk unoszenia - 2: Uchwyt - 3: Panel kontrolny - 4: System podpórek- 5: Skrzynka akumulatora - 6: Układ jezdny - 7: Kółka główne

2.3 MODEL DOLLY



3

1: Przycisk unoszenia - 2: Uchwyt - 3: Panel kontrolny - 4: System podpórek - 5: Skrzynka akumulatora - 6: Układ jezdny - 7: Kółka główne

2.4 MODEL FOLD DOLLY



4

1: Przycisk unoszenia - 2: Panel kontrolny - 3: Uchwyt - 4: System podpórek - 5: Skrzynka akumulatora - 6: Układ jezdny - 7: Kółka główne

2.5 JEDNOSTKA KONTROLNA

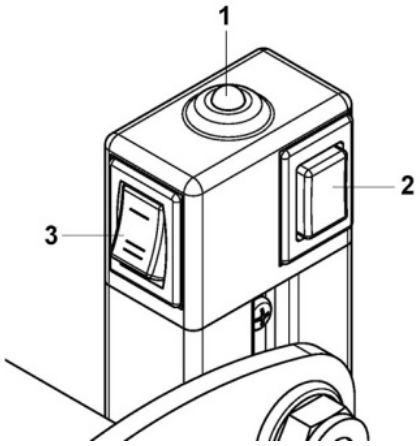

5

1: Dioda LED - 2: Przełącznik multifunkcyjny ON/OFF - 3: Przełącznik wyboru prędkósci

2.5.1 WIELOFUNKCYJNY PRZYCISK ON/OFF ORAZ WYBÓR TRYBU POJEDYNCZE STOPNIE/CIĄGŁOŚĆ PRACY (P)

- LIFTKAR jest gotowy do pracy zaraz po włączeniu akumulatora (przycisk ON/OFF znajduje się na akumulatorze) i po wciśnięciu przycisku P. Potwierdzeniem tej operacji będzie zapalenie na zielono diody LED. LIFTKAR jest w trybie „pojedyncze stopnie”.
- Jeśli przycisk P zostanie szybko wciśnięty ponownie, tryb pracy wózka przełączy się na „ciągłość pracy”.Dioda LED będzie migać na zielono.
- Wciśnięcie przycisku P na dłużej niż 3 sekundy wyłączy wózek LIFTKAR.

2.5.2 DIODA LED

- **Dioda świeci się na zielono**: LIFTKAR jest w trybie pracy „pojedyncze stopnie”. Wciśnięcie jednego z przycisków GÓRA/DÓŁ (patrz zdjęcie 6) powoduje rozpoczęcie pracy wózka. System wnoszenia wyłącza się automatycznie po wykonaniu jednego pełnego cyklu pracy (wnoszenie lub opuszczanie wózka o jeden stopień).
- **Dioda miga na zielono**: LIFTKAR jest w trybie „ciągła praca” (dla użytkowników z większym doświadczeniem). Wózek zaczyna pracę kiedy przycisk GÓRA/DÓŁ jest wciśnięty i nie zatrzyma się dopóki przycisk GÓRA/DÓŁ nie zostanie zwolniony.
- **Dioda miga na czerwono**: LIFTKAR jest przeciążony. (Dioda LED miga przez około 3 sekundy a potem wyłącza się – patrz również rozdział Obsługa 4.2.1.).
- **Dioda świeci ciągle na czerwono**: LIFTKAR jest za bardzo pochylony. Wszystkie elektroniczne funkcje są nieaktywne. Przechylenie wózka zmniejszając kąt nachylenia przy pomocy uchwytów, zmieni kolor diody LED na zielono i obsługę można kontynuować. Funkcja ta zapewnia, że wózek jest używany w sposób bezpieczny i jest zaprojektowany aby pomóc w przyjęciu optymalnego balansu i wydajnego ustawienia wózka.
- **Dioda świeci na przemian na czerwono i zielono**: Akumulator rozładowuje się i pilnie trzeba podłączyć go do ładowania. Schodołaz oczywiście pokona jeszcze kilka stopni, ale zalecane jest, aby zejść nim ze schodów. Wtedy można zmienić akumulator lub naładować go przy pomocy ładowarki.

WAŻNE

Trzymaj wciśnięty przycisk GÓRA/DÓŁ w trybie „pojedyncze stopnie” do momentu w którym LIFTKAR osiągnie następny stopień i zatrzyma się automatycznie. Wtedy zwolnij przycisk. Wciśnięcie przycisku ponownie uruchamia kolejny cykl. Jeśli przycisk zostanie zwolniony przez pomyłkę podczas wykonywania cyklu, po prostu wciśnij przycisk GÓRA/DÓŁ jeszcze raz, aby kontynuować.

2.5.3 PRZEŁĄCZNIK PRĘDKOŚCI

Użyj przełącznika prędkości aby wybrać wyższą albo niższą prędkość podnoszenia (zdjęcie 5).

Niższa prędkość jest rekomendowana dla początkujących użytkowników, ciężkich ładunków oraz w trudnych warunkach.

2.6 PRZYCISK GÓRA/DÓŁ NA UCHWYCIE.

Dzięki przyciskom GÓRA/DÓŁ umieszczonym po obu stronach uchwytu (patrz rysunek 6) wózek jest idealny dla lewo- i praworęcznych użytkowników.

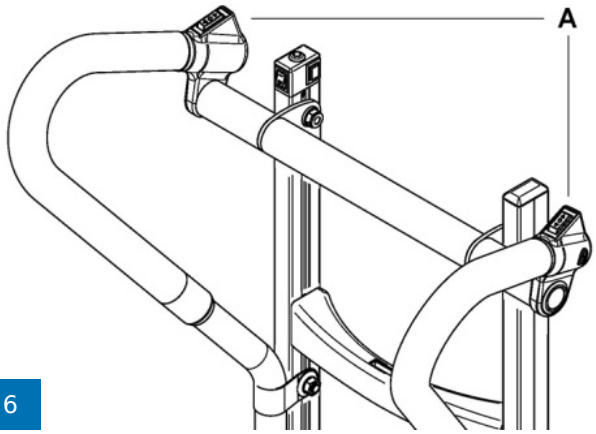

6

A: przycisk GÓRA/DÓŁ

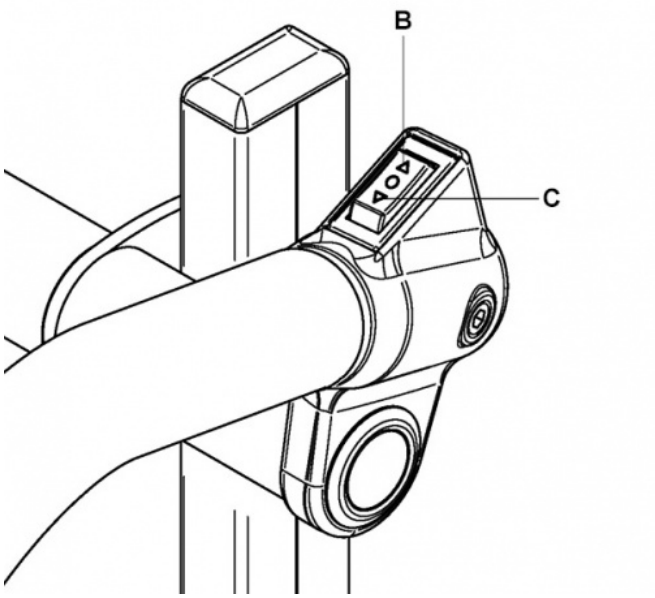

B: DÓŁ - C: GÓRA

2.7 WŁĄCZNIK GŁÓWNY.

Główny włącznik jest umieszczony na akumulatorze. Przepływ energii elektrycznej do wózka może zostać bezpiecznie odcięty przez użycie głównego włącznika. To oznacza, że przypadkowe włączenie wózka przez nieumyślne wciśnięcie wielofunkcyjnego przycisku P staje się niemożliwe.



E

2.8 WYŁĄCZANIE WÓZKA LIFTKAR

Wózek może zostać wyłączony na kilka sposobów:

- przez zdemontowanie akumulatora (patrz rozdział 3)
- przez użycie głównego włącznika na akumulatorze
- przez przytrzymanie wielofunkcyjnego przycisku P dłużej niż 3 sekundy
- przez pozostawienie wózka nieeksploatowanego przez krótki czas: LIFTKAR wyłącza się automatycznie po 10 minutach.

Korzystanie z głównego przełącznika lub usuwanie akumulatora daje większy poziom bezpieczeństwa niż wyłączanie przy użyciu przełącznika P lub pozostawienie jednostka, aby wyłączyła się automatycznie, ponieważ przełącznik P może być łatwo nieumyślnie włączony, powodując włączenie maszyny.

Zawsze wyłączaj główny przełącznik na akumulatorze przed odłożeniem jednostki.

3 MONTAŻ I DEMONTAŻ AKUMULATORA

3.1 MONTAŻ AKUMULATORA

- Najpierw umieścić zaczep akumulatora (A) w uchwycie wózka (B)
- Delikatnie dociśnij akumulator do wózka
- Ustaw przycisk na akumulatorze w pozycji ON i Twój LIFTKAR jest gotowy do pracy.

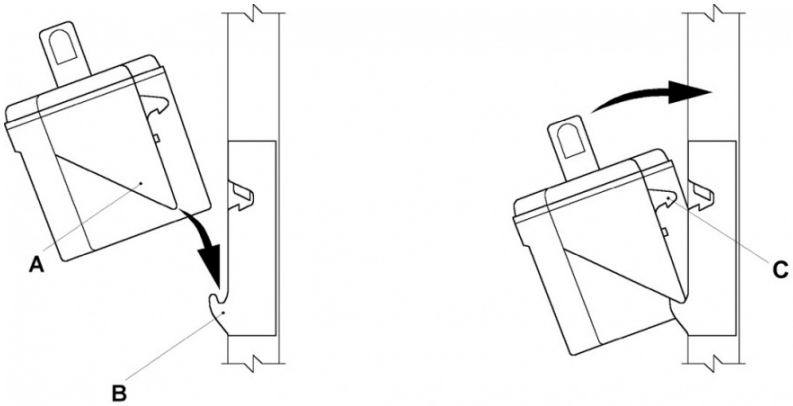

C: Uchwyt zatrzaskowy

3.2 DEMONTAŻ AKUMULATORA

Pociągnij akumulator za uchwyt zdecydowanym ruchem ku górze. Akumulator wyskoczy automatycznie.

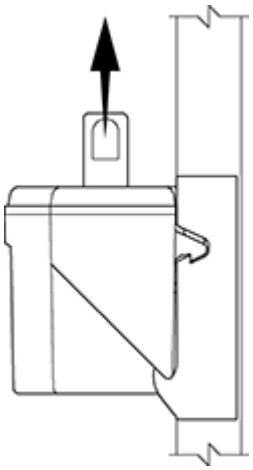

4 OBSŁUGA

4.1 WCHODZENIE PO SCHODACH

Umieść akumulator we wskazanym miejscu, ustaw przycisk w pozycji ON, wciśnij wielofunkcyjny przycisk P, aż do momentu, gdy dioda LED zapali się na zielono na stałe (tryb stopień po stopniu: patrz dział 2.5.1) lub będzie migać na zielono (tryb pracy ciągłej).

LIFTKAR jest gotowy do pracy.

Wciśnięcie jednego z przycisków GÓRA/DÓŁ (rysunek 6, z lewej i prawej strony uchwytu, strzałka u góry skierowana na operatora wózka) spowoduje uruchomienie ramienia z kółkami wspierającymi i podniesienie wózka LIFTKAR na następny stopień. Cykl będzie się powtarzać dopóki przycisk nie zostanie zwolniony (przy trybie pracy ciągłej, dioda LED miga na zielono). W przypadku trybu stopień po stopniu, LIFTKAR zatrzyma się, gdy duże koła staną na kolejnym stopniu.

WAŻNE

Jak tylko duże koła staną na kolejnym stopniu, zawsze odsuń wózek od krawędzi stopnia i dotknij kołami kolejnego, wyższego.

4.2 SCHODZENIE ZE SCHODÓW

Umieść akumulator we wskazanym miejscu, ustaw przycisk w pozycji ON, wciśnij wielofunkcyjny przycisk P, aż do momentu, gdy dioda LED zapali się na zielono na stałe (tryb stopień po stopniu: patrz dział 2.5.1) lub będzie migać na zielono (tryb pracy ciągłej).

LIFTKAR jest gotowy do pracy.

Wciśnięcie jednego z przycisków GÓRA/DÓŁ (rysunek 2, z lewej i prawej strony uchwytu, strzałka u góry skierowana do przodu od operatora wózka) spowoduje uruchomienie ramienia z kółkami wspierającymi i opuszczanie wózka LIFTKAR na następny stopień. Cykl będzie się powtarzać dopóki przycisk nie zostanie zwolniony (przy trybie pracy ciągłej, dioda LED miga na zielono). W przypadku trybu stopień po stopniu, LIFTKAR zatrzyma się, gdy duże koła staną na kolejnym stopniu.

WAŻNE

Jak tylko duże koła staną na kolejnym stopniu, zawsze odsuń wózek od krawędzi stopnia i dotknij kołami kolejnego, wyższego.

4.2.1 WSKAŹNIK PRZECIĄŻENIA

Jeśli LIFTKAR jest przeładowany, to silnik wózka przestanie pracować a dioda LED będzie migać na czerwono przez 3 sekundy, potem zgaśnie. W tym przypadku wózek należy włączyć ponownie.

Jeśli akumulator jest na wyczerpaniu, wtedy sygnał przeciążeniowy będzie się wyświetlać, nawet jeśli ładunek jest stosunkowo lekki.

4.2.2 UWAGI DOTYCZĄCE ŁADOWANIA TOWARÓW

Nigdy nie wrzucaj ładunku na wózek! Należy unikać tej metody ładowania wózka, ponieważ powoduje większe obciążenia i może zniszczyć jednostkę kontrolną wózka LIFTKAR w rezultacie wstrząsów i wibracji.

4.2.3 UWAGI DOTYCZĄCE WJEŻDŻANIA NA KRAWĘŻNIKI ITP.

Zawsze podjeżdżaj na krawężniki i podobne przeszkody obydwoma kołami w tym samym momencie. Zapobiegnie to zniszczeniu jednostki napędowej.

4.2.4 OBSŁUGA NA KRĘTYCH SCHODACH.

Przy obsłudze wózka na krętych schodach należy postępować według poniższych wskazówek:

LIFTKAR przesuwa się do wewnątrz schodów, kiedy wchodzi na górę, więc:
ustaw wózek po zewnętrznej stronie schodów.

LIFTKAR przesuwa się na zewnątrz schodów, kiedy schodzi na dół, więc:
ustaw wózek po wewnętrznej stronie schodów.

Jeśli zaczniesz wchodzić/schodzić za blisko barierki/ściany, kołuj wózkiem w celu przesunięcia go (na półpiętrze lub stopniu, jeśli to możliwe). Wtedy zacznij pracę jeszcze raz pod ostrzejszym kątem.

---

5 JAK SYSTEM HAMULCÓW WÓZKA LIFTKAR PRACUJE NA KRAWĘDZIACH

5.1 WŁĄCZANIE SYSTEMU

System hamulców aktywuje się automatycznie w momencie, kiedy LIFTKAR zostaje włączony przy użyciu przycisku ON/OFF (rysunek 5). To zapewnia, że hamulec znajdujący się po wewnętrznej stronie felg kół transportowych zablokuje się, zatrzymując koła na krawędzi stopnia. Hamulce są zwalniane automatycznie w momencie, jak tylko główne koła staną na następnym stopniu. System hamulcowy uaktywnia się w identyczny sposób, kiedy główne koła dotkną krawędzi następnego stopnia.

5.2 DEAKTYWACJA I BLOKOWANIE SYSTEMU HAMULCÓW:

System hamulców jest zablokowany, jeśli LIFTKAR jest wyłączony przy użyciu przycisku ON/OFF (rysunek 5 – dioda LED nie świeci się lub nie miga na zielono) a wózek stoi pionowo oparty na półce.
W tym przypadku LIFTKAR nie zatrzyma się już na krawędzi stopnia.

WSKAZÓWKA

Dobrze jest, jeśli podczas transportu po terenie poziomym system hamulców jest nieaktywny, ponieważ dziury, nierówności w terenie mogłyby spowodować zatrzymanie jednego lub obu głównych kół.

UWAGA

Upewnij się za każdym razem, że system jest włączony zanim zaczniesz schodzić z kolejnych stopni. Sygnalizuje to dioda LED zmieniając kolor na zielony lub migając na zielono (patrz 2.5.1). Tylko wtedy ten system hamulców jest aktywny.

5.3 AUTOMATYCZNE WYŁĄCZANIE WÓZKA PO DŁUŻSZYM CZASIE NIEOBSŁUGIWANIA

Należy zwrócić uwagę na to, że LIFTKAR wyłącza się automatycznie po ok. 10 min (jeśli wózek nie jest używany). System hamulców jest również nieaktywny (pod warunkiem, że wózek stoi pionowo oparty na półce).

UWAGA

Zawsze sprawdź status diody LED przed ponownym rozpoczęciem pracy po przerwie (dioda LED musi świecić się lub migać na zielono). Tylko wtedy system hamulców jest aktywny.

WSKAZÓWKA

Czy muszę się upewniać na każdym stopniu, że system hamulców jest aktywny? Nie, Ty tylko masz osiągnąć krawędź stopnia.
Skorzystaj z tej zasady: Rozpoczynając schodzenie po schodach należy dojechać wózkiem do krawędzi stopnia. Dystans między średnicą głównych kół a krawędzią stopnia powinien wynosić ok. 7-8 cm. Teraz możesz zacząć następny cykl schodzenia, a LIFTKAR stanie bezpiecznie na następnym stopniu.

5.4 JAK SPRAWDZIĆ SYSTEM HAMOWANIA KRAWĘDZI STOPNIA

Poprawne funkcjonowanie systemu hamowania krawędzi stopnia jest wymagane dla bezpiecznej obsługi podnośnika.
Dlatego istotne jest, aby sprawdzić działanie systemu hamowania krawędzi stopnia przed każdym użyciem podnośnika.

- Sprawdź system hamowania krawędzi stopnia (bez obciążenia):

1. Przechyl LIFTKAR do tyłu, aż osiągnie kąt około 45°. (Zdjęcie 7)
2. Włącz podnośnik przez wciśnięcie głównego przełącznika.
3. Gdy pchniesz LIFTKAR do przodu, system hamowania krawędzi stopnia powinien się zaangażować, aby zahamować/zatrzymać główne koła podnośnika.
4. Jeśli hamulce nie zaangażują się równo (nierówne hamowanie na lewym i prawym kole), nie korzystaj z LIFTKAR do wchodzenia po schodach, aż zostanie to sprawdzone przez autoryzowanego technika Sano.

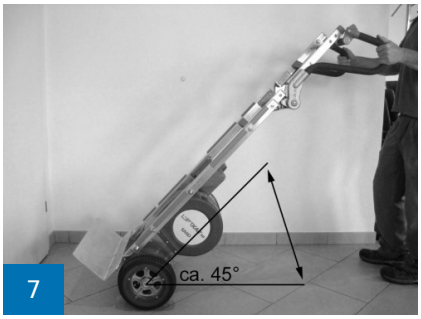

7

6 ŁADOWANIE AKUMULATORA

Główne żelowe cele wewnątrz akumulatora są bezobsługowe, szczelne i wielokrotnego ładowania. Żywotność baterii w dużym stopniu zależy od cykli ładowania i rozładowywania. Możliwe jest ładowanie częściowo rozładowanego akumulatora 1000 razy, co w sumie daje około 200 pełnych cykli ładowania, nie dopuszczając do pełnego rozładowania akumulatora.

- Unikaj pełnego rozładowania akumulatora. Ładuj akumulator tak często jak to możliwe.
- Akumulator jest podatny do samorozładowywania się. Zalecane jest, aby doładowywać akumulator co 3 tygodnie, nawet jeżeli nie jest używany.
- Po pełnym naładowaniu akumulatora, ładowarka automatycznie przełącza się na tryb utrzymania akumulatora w pełni naładowanego, który uniemożliwia jego przeładowanie.
- Nie zostawiaj akumulatora rozładowanego lub w części rozładowanego. Zawsze naładuj akumulator zaraz po zakończonej pracy.
- Jeżeli zdarzy się, że akumulator zniszczy się, możliwe jest aby wymienić go w każdym dobrym sklepie elektrycznym. Stare baterie należy poddać procesowi recyklingu i ich nie wyrzucać.
- Idealną temperaturą do ładowania jest 20 i 25 °C. Zbyt wysokie i zbyt niskie temperatury negatywnie wpływają na pojemność baterii.
- Aby zapewnić nieograniczoną funkcjonalność, temperatura ogniw akumulatora musi być zawsze utrzymywana powyżej 0°C. Dlatego zalecamy przechowywanie akumulatora w temperaturze od +5°C do +25°C.

Temperatura pracy i ładowania

		Akumulator ołowiowo-żelowy	Wspinaczka po schodach
Temperatura pracy	°C	-10 ... +40	-10 ... +40
Temperatura ładowania	°C	-10 ... +40	-

Jeśli akumulator nie jest w pełni naładowany, albo straci nagle część swojej energii, to nie tylko szybkość wózka będzie mniejsza, ale również jego ładowność. To znaczy, że przeciążenie może być wskazywane nawet przy relatywnie lekkich ładunkach. (patrz 4.2.1.)

6.1 ŁADOWARKA

Dołączona ładowarka akumulatora jest ekstremalnie potężna. Wyświetlacz LED podaje jasny wskaźnik stanu ładowania. Wskaźnik ładowania informuje cię, czy akumulator jest w pełni naładowany czy nie. Warto sprawdzić, czy akumulator jest w pełni naładowany przed używaniem Liftkar.



Stan ładowania wyświetlany jest następująco przez LED:

- Jeśli LED świeci się ciągle na czerwono, akumulator jest ładowany.
- Jeśli LED świeci się ciągle na zielono, akumulator jest w pełni naładowany. Ładowarka może być podłączona do akumulatora nawet po pełnym naładowaniu (zielony światło), bez szkody dla akumulatora. Ładowarka wykorzystuje minimum mocy w tym trybie gotowości, (po naładowaniu akumulatora), utrzymuje akumulator w pełnym ładunku i wydłuża żywotność akumulatora. Jest to osiągane przez obwody elektryczne, które kontrolują i regulują wielkość ładunku ładowania, która jest wysyłana od ładowarki do ładowanego akumulatora.

6.1.1 DANE TECHNICZNE

Napięcie głównego zasilania (50/60 Hz, 0,7A): 100-240 V AC

Nominalna wartość (wejście): 24 W

Napięcie ładowania: 24 V DC

Teoretyczny ładunek ładowania: 1,0

Klasa ochronna: IPX4

Certyfikat bezpieczeństwa: UL, cUL, CE

6.1.2 INSTRUKCJE BEZPIECZEŃSTWA

Zapamiętaj następujące:

- Chronić przed wilgocią
- Ładować tylko w dobrze wentylowanym pomieszczeniu
- Nie wyciągać wtyczki za kabel
- Nie korzystać z ładowarki z uszkodzonym kablem lub wtykiem - wymień

6.1.3 UŻYWAJ TYLKO DO OKREŚLONYCH CELÓW

- Jednostka ładowarki została zaprojektowana wyłącznie do ładowania **akumulatorów kwasowo-ołowiowych zawierające elektrolit płynny, żelowy i tkaninowy**
- Nie można ładować akumulatorów NiCd lub NiMH, ani ogniw pierwotnych.

---

7 AKCESORIA I OPCJE

Dostępny jest pełen pakiet akcesoriów oraz opcji wyposażenia. Ten pakiet zawiera zróżnicowane rozmiary półek, dodatkowych półek (nakładek) z kółkami samonastawnymi, pasów mocujących, ładowarek samochodowych i wiele innych. Zapytaj o nie swojego sprzedawcy.

8 POZBYCIE SIĘ

Podnośniki Liftkar HD są produktami trwałymi. Pod koniec ich użyteczności, części podnośnika i akumulator należy się pozbyć w odpowiedni sposób. Upewnij się, że materiały są ostrożnie oddzielone do pozbycia się, zgodnie z kodami materiałów każdej części.

Podnośnik nie zawiera niebezpiecznych materiałów i jest w pełni zdatny do recyklingu. Należy się pozbyć drukowanych płytek i akumulatora przez odpowiedni proces recyklingu.

Jednakże nie pozbywaj się akumulatora w domowym koszu. Jeśli są jakieś dalsze pytania, zadaj je swojemu specjalnemu dilerowi.

Sano może za opłatą zorganizować profesjonalne pozbycie się całej jednostki podnośnika, jeśli potrzeba.

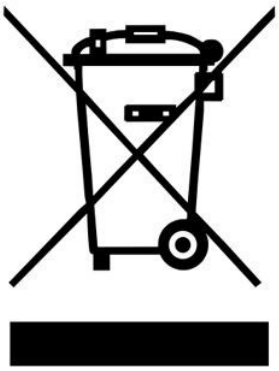

9 GWARANCJA I WARUNKI REKLAMACJI

9.1 GWARANCJA

Okres gwarancji na wózek LIFTKAR wynosi 12 miesięcy (6 miesięcy na akumulator) od daty zakupu i obejmuje wady materiału oraz błędy produkcyjne.

Gwarancja nie obejmuje:

- zużycia materiału
- zniszczeń spowodowanych użytkowaniem wózka do celów, do których nie jest przeznaczony
- zniszczeń spowodowanych umyślnie
- nieautoryzowanych przeróbek wózka lub akcesoriów.

9.2 WARUNKI REKLAMACJI

SANO nie ponosi odpowiedzialności za bezpieczeństwo użytkowania wózka LIFTKAR jeśli:

- LIFTKAR jest używany do celów, do których nie jest przeznaczony
- naprawy, instalacja lub inne prace został wykonane przez nieautoryzowane osoby.
- zasady zawarte w tej instrukcji nie są przestrzegane
- do wózka zostały zamontowane części niewyprodukowane przez SANO
- oryginalne części zostały usunięte
- Zalecenie dotyczące szkolenia: Producent zaleca, aby urządzenie zostało przeszkolone przez wykwalifikowaną osobę. Wyłączenie odpowiedzialności: W przypadku nieprzeprowadzenia zalecanego szkolenia producent nie ponosi odpowiedzialności za uszkodzenia urządzenia, osób lub mienia, które mogą wynikać z niewłaściwej lub nieprawidłowej obsługi.

---

10 DEKLARACJA ZGODNOŚCI CE / PATENT

10.1 DEKLARACJA ZGODNOŚCI CE

SANO Transportgeraete GMBH deklaruje, że LIFTKAR elektryczny schodołaz jest oznaczony znakiem Certyfikatu Europejskiego CE dyrektywy Unii Europejskiej dla maszyn 98/37/EG, IIA.



Ing. Jochum Bierma, dyrektor zarządzający

10.2 PATENT

Produkt chroniony jest przez biuro patentów.

NOTATKI

KONTAKT

SANO Transportgeraete GmbH
Gewerbezeile 15
4040 Linz, Austria

Telefon: +43 7239 51010 100
Faks: +43 7239 51010 001

office@sano.at

SANO Deutschland GmbH
Geigelsteinstraße 10
83080 Oberaudorf
Niemcy

Tel. +49 8033 / 308 96 0
Fax +49 8033 / 308 96 17
info@sano-treppensteiger.de

www.sano-treppensteiger.de

SANO UK Powered Stairclimbers Ltd.
Bristol Court, Betts Avenue
Martlesham Heath
Ipswich, Suffolk / IP5 3RY, Anglia

Tel. +44 1473 / 333 889
Fax +44 1473 / 333 742
info@sano-uk.com

www.sano-uk.com

Z zastrzeżeniem zmian / LIFTKAR HD 2022-10