LIFTKAR HD

HD UNI / HD FOLD / HD DOLLY / HD FOLD DOLLY



INSTRUCȚIUNI DE UTILIZARE

Română

SANO makes life easier.

INTRODUCERE **3**

1 INDICAȚII DE SIGURANȚĂ/DATE TEHNICE **4**

1.1 Indicații generale de siguranță 4
1.2 Detaliile mașinii relevante pentru siguranță (în funcție de tip) 4
1.3 Datele tehnice ale modelelor LIFTKAR HD 6
1.4 Datele tehnice ale acumulatorului cu schimbare rapidă 6

2 ELEMENTE DE COMANDĂ **7**

2.1 Model UNI 7
2.2 Model Fold 8
2.3 Model Dolly 9
2.4 Model Fold Dolly 10
2.5 Cap de comutare 11
2.6 Butonul ascendent/descendent de pe ghidon 12
2.7 Întrerupător principal 13
2.8 Oprirea 13

3 INTRODUCEREA ȘI SCOATEREA ACUMULATORULUI CU ÎNCĂRCARE RAPIDĂ **14**

3.1 Introducerea acumulatorului 14
3.2 Scoaterea acumulatorului 14

4 FUNCȚIONAREA **15**

4.1 Urcarea scărilor 15
4.2 Coborârea scărilor 15

5 FUNCȚIONAREA FRÂNELOR LIFTKAR PENTRU MARGINEA TREPTEI **16**

5.1 Activarea 16
5.2 Dezactivarea și blocarea frânelor pentru marginea treptei 17
5.3 Oprirea automată a dispozitivului după întreruperea îndelungată afuncționării 17
5.4 Testarea funcției de frânare pentru marginea treptei 18

6 ÎNCĂRCAREA ACUMULATORULUI CU SCHIMBARE RAPIDĂ **19**

6.1 Dispozitiv de încărcare din rețea 19

7 ACCESORII ȘI OPȚIUNI **21**

8 ELIMINAREA CA DEȘEU **21**

9 GARANȚIA ȘI RĂSPUNDEREA **21**

9.1 Garanție 21
9.2 Răspunderea 22

10 DECLARAȚIE DE CONFORMITATE CE / PROTECȚIA BREVETELOR **22**

NOTE **23**

CONTACTE **24**

INTRODUCERE

FELICITĂRI!

DORIM SĂ VĂ FELICITĂM CĂLDUROS PENTRU ACHIZIȚIONAREA ELEVATORULUI ELECTRIC DE TIP LIFTKAR HD!

Ați optat pentru un dispozitiv care folosește cea mai modernă tehnologie de urcare a scărilor, pentru o deplasare în siguranță pe cele mai diferite tipuri de scări.

În timpul proiectării Liftkar HD, s-a acordat o atenție deosebită siguranței utilizatorului și ușurinței în utilizare.

Caracteristici de bază:

Două comutatoare sus/jos, din stânga și din dreapta mânerului, asigură confortul perfect în utilizare! Ideal atât pentru stângaci, cât și pentru dreptaci.

Sistemul de frânare al dispozitivului, care se activează automat după pornire, asigură frânarea în siguranță și la timp a roților principale, înaintea fiecărei margini a treptelor.

Protecție optimă împotriva încărcăturilor de impact pe roțile de sprijin, printr-un butuc mecanic (lubrifiat) de alunecare.

O protecție electronică, suplimentară la suprasarcină protejează împotriva supraîncărcării.

Treptele de viteză, precum și cele două moduri de funcționare (cuplaj cu o singură treaptă sau cuplaj continuu în trepte) asigură adaptarea perfectă la stilul dvs. de conducere!

Excelent chiar și pe scările în spirală!

Prin înregistrarea online a produsului dvs., vă vom informa automat prin e-mail despre noutăți și modificările tehnice (opțiuni, accesorii etc.)
https://www.sano-stairclimbers.com/product-registration

1 INDICAȚII DE SIGURANȚĂ/DATE TEHNICE

1.1 INDICAȚII GENERALE DE SIGURANȚĂ

- Atenție, sub încărcătură nu trebuie să se afle nicio persoană
- Asigurați întotdeauna încărcătura cu centura inclusă în conținutul livrării!
- Purtați întotdeauna încălțăminte antialunecare. Scările pot fi foarte alunecoase pe alocuri.
- Purtați întotdeauna încălțăminte cu bombeu din oțel
- Liftkar poate fi utilizat numai de către persoanele instruite.
- Nu introduceți niciodată mâinile în mecanismul mobil al dispozitivului
- Înainte de a începe deplasarea, făceți-vă o imagine asupra situației exacte a scărilor
- Scoateți întotdeauna acumulatorul atunci când încărcați LIFTKAR. În primul rând, LIFTKAR nu poate porni accidental în timpul transportului și, în al doilea rând, LIFTKAR este cu 4 kg mai ușor fără acumulator.

1.2 DETALIILE MAȘINII RELEVANTE PENTRU SIGURANȚĂ (ÎN FUNCȚIE DE TIP)

Tipul Fold:

- Înainte de fiecare utilizare, verificați dacă întinzătorul rapid (figura 2, capitolul 2.2) al ghidonului este bine strâns. Trebuie să existe posibilitatea de a înclina încărcătura din poziția în picioare, fără asistență externă. Poziția mânerului față de cadru nu trebuie să se schimbe.

Tipul Dolly:

- Figura A prezintă sistemul de susținere în poziție retractată
- Figura B prezintă sistemul de susținere în poziție extinsă. Elementul glisant trebuie să se afle în unghi drept pe sistemul de susținere.



A

A: Element glisant – B: Sistem de susținere



B

A: Element glisant – B: Sistem de susținere

- Înainte de fiecare punere în funcțiune a elevatorului electric, verificați dacă sistemul de susținere este pliat corect (înclichetat, figura D).



Procedura de înclichetare



Sistem de susținere înclichetat

IMPORTANT

Sistemul de susținere extins nu este destinat utilizării în timpul urcării scărilor.

1.3 DATELE TEHNICE ALE MODELELOR LIFTKAR HD

Modelul	Uni	Fold	Dolly
Capacitate	360 kg	330 kg	220 kg
Viteză maximă de urcare cu sarcină completă (trepte/min.)	9-10	9-10	14-15
Înălțimea maximă a treptei	210 mm	210 mm	210 mm

Model	Greutate (inclusiv acumulator)
HD UNI	38 kg
HD Fold	39 kg
HD Dolly	44 kg
HD Fold Dolly	45 kg

1.4 DATELE TEHNICE ALE ACUMULATORULUI CU SCHIMBARE RAPIDĂ

Siguranță: siguranță fuzibilă internă (30 Amp)

Contact de încărcare: Mufă c.c. ø 2,1 x 9,5

Greutate proprie: 4 kg

Capacitate: 5 Ah

Tensiune: 24 V c.c. (2x 12 V c.c. – 5 Ah)

Tipul bateriei: Gel pe bază de plumb, care nu necesită întreținere și este rezistent la scurgeri (aprobat de DOT și IATA pentru transportul aerian de marfă)

2 ELEMENTE DE COMANDĂ

2.1 MODEL UNI



1

1: Buton sus/jos - 2: Ghidon - 3: Cap de comutare - 4: Acumulator cu schimbare rapidă - 5: Unitate de ridicare - 6: Roți principale

2.2 MODEL FOLD



2

1: Buton sus/jos - 2: Ghidon - 3: Cap de comutare - 4: Întinzător rapid - 5: Acumulator cu schimbare rapidă - 6: Unitate de ridicare - 7: Roți principale

2.3 MODEL DOLLY



3

1: Buton sus/jos - 2: Ghidon - 3: Cap de comutare - 4: Sistem de susținere - 5: Acumulator cu schimbare rapidă - 6: Unitate de ridicare - 7: Roți principale

2.4 MODEL FOLD DOLLY



4

1: Buton sus/jos - 2: Cap de comutare - 3: Ghidon - 4: Sistem de susținere - 5: Acumulator cu schimbare rapidă - 6: Unitate de ridicare - 7: Roți principale

2.5 CAP DE COMUTARE

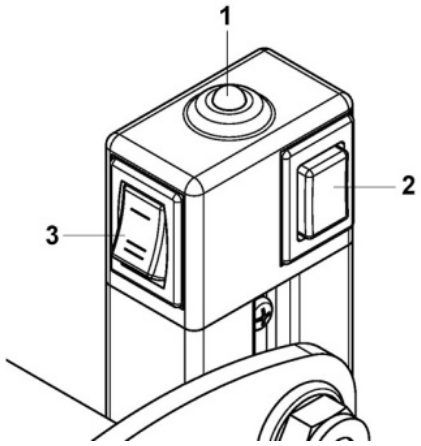

5

1: LED - 2: PORNIT/OPRIT - buton multifuncțional - 3: Schimbător de viteze

2.5.1 PORNIT/OPRIT ȘI BUTONUL MULTIFUNCȚIONAL PENTRU MODUL DE FUNCȚIONARE CU O SINGURĂ TREAPTĂ/CONTINUĂ (P)

- LIFTKAR se activează după pornirea acumulatorului (comutator pornit/oprit – direct pe unitatea acumulatorului) și apăsarea scurtă a butonului P. Acest lucru este confirmat de aprinderea afișajului LED în culoarea verde, pe capul de comutare. LIFTKAR se află în modul cu o singură treaptă.
- Dacă apăsați încă o dată scurt butonul P, dispozitivul comută în funcționarea continuă. Acest lucru este semnalizat de LED-ul intermitent, acum în culoarea verde.
- Dacă apăsați butonul mai mult de 3 secunde, LIFTKAR se oprește.

2.5.2 AFIȘAJ LED

- **Luminează în culoarea verde**: LIFTKAR este în modul de funcționare cu o singură treaptă. Prin apăsarea uneia dintre cele două butoane SUS/JOS (a se vedea figura 6), LIFTKAR începe o mișcare de ridicare. După finalizarea unei proceduri de mișcare (ridicarea, respectiv coborârea LIFTKAR cu o treaptă), dispozitivul se oprește automat.
- **Luminează intermitent în culoarea verde**: LIFTKAR este în modul de funcționare continuă. Pentru utilizatorii experimentați! LIFTKAR începe ridicarea după apăsarea butonului SUS/JOS și se oprește numai după eliberarea butonului SUS/JOS.
- **Luminează intermitent în culoarea roșie**: LIFTKAR este supraîncărcat. (Iluminatul intermitent durează aproximativ 3 secunde și apoi se oprește – a se vedea capitolul Funcționarea [4.2.1.])
- **Luminează alternativ în culorile roșu și verde**: Acumulatorul se descarcă și are nevoie urgentă de încărcare. Deplasarea se poate face în siguranță pe un etaj, însă ar fi recomandat să coborâți și, fie să înlocuiți acumulatorul, fie să îl reîncărcați cu dispozitivul furnizat de încărcare rapidă. În plus, starea de încărcare redusă este semnalizată acustic printr-un avertizor sonor încorporat. Frecvența semnalului sonor crește odată cu reducerea nivelului de încărcare.

IMPORTANT

În modul de funcționare cu o singură treaptă, mențineți apăsat butonul SUS/JOS până când LIFTKAR se oprește automat la treapta următoare. Apoi eliberați butonul. Dacă îl apăsați din nou, LIFTKAR începe următoarea mișcare de ridicare. În cazul în care eliberați accidental butonul în timpul unei mișcări de ridicare, apăsați din nou și mențineți butonul SUS/JOS pe dura procesului de mișcare! Liftkar continuă procesul de urcare și se oprește automat după finalizarea ciclului. Prin eliberare și apăsarea repetată, începe noul ciclu de urcare.

2.5.3 SCHIMBĂTOR DE VITEZE

Cu schimbătorul de viteze, puteți selecta între viteza ridicată și cea redusă. (Figura 5)

Pentru învățare, încărcături grele și situații dificile, se recomandă viteza redusă sau modul de funcționare cu o singură treaptă.

2.6 BUTONUL ASCENDENT/DESCENDENT DE PE GHIDON

Câte un buton ascendent/descendent pe mânerul din stânga și din dreapta facilitează confortul optim în deplasare, atât pentru stângaci, cât și pentru dreptaci (figura 6).

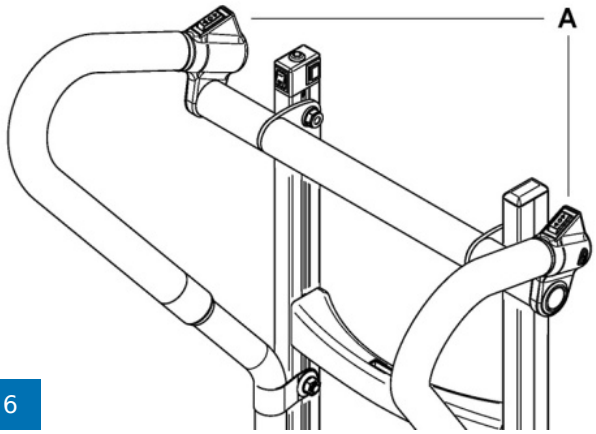

6

A: Butonul ascendent/descendent

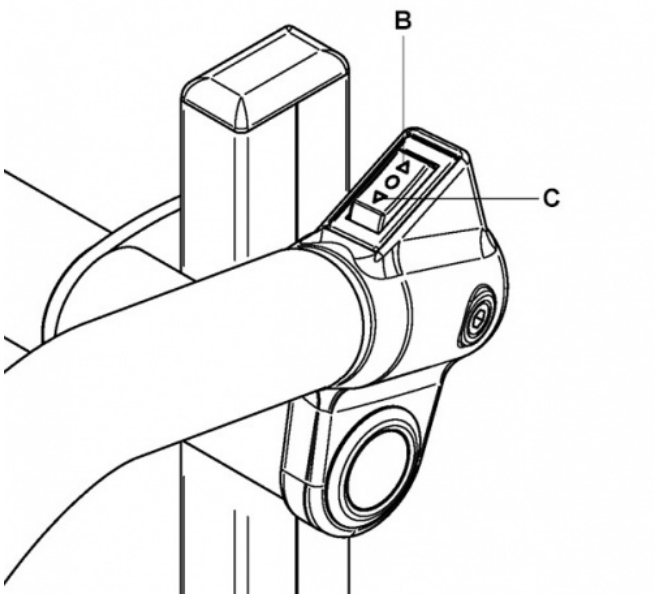

B: descendent- C: ascendent

2.7 ÎNTRERUPĂTOR PRINCIPAL

Întrerupătorul principal se află pe acumulatorul cu schimbare rapidă. Întreaga alimentare cu curent este oprită în siguranță, prin intermediul întrerupătorului principal (figura E).



E

2.8 OPRIREA

Oprirea este posibilă prin:

- Scoaterea acumulatorului cu încărcare rapidă (a se vedea capitolul 3)
- Cu ajutorul întrerupătorul principal de pe acumulatorul cu schimbare rapidă (a se vedea figura E)
- Apăsarea butonului multifuncțional P mai mult de 3 secunde
- În timp: după aproximativ 10 minute, LIFTKAR se oprește de la sine.

Întrerupătorul principal sau scoaterea acumulatorului au un grad mai ridicat de siguranță decât oprirea cu butonul P, respectiv oprirea în timp, deoarece butonul P poate fi activat cu ușurință și astfel, inclusiv dispozitivul poate fi activat accidental!

Înainte de depozitarea dispozitivului, decuplați întotdeauna întrerupătorul principal de pe unitatea acumulatorului!

3 INTRODUCEREA ȘI SCOATEREA ACUMULATORULUI CU ÎNCĂRCARE RAPIDĂ

3.1 INTRODUCEREA ACUMULATORULUI

- Mai întâi, introduceți colțul A în cârligul B
- Împingeți acumulatorul înainte, cu un ușor balans. Acumulatorul se înclichetează.
- Întrerupătorul principal al acumulatorului este în poziția PORNIT, iar LIFTKAR este pregătit de funcționare

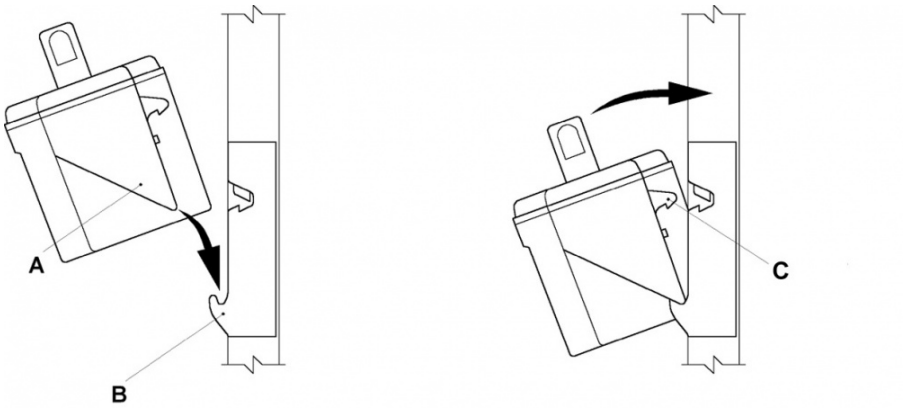

C: Cârlig de blocare

3.2 SCOATEREA ACUMULATORULUI

Trageți pur și simplu acumulatorul în sus, cu o mișcare verticală. Apoi, acesta se deblochează automat.

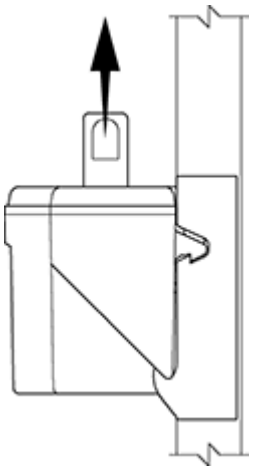

4 FUNCȚIONAREA

4.1 URCAREA SCĂRILOR

Introduceți acumulatorul, cuplați întrerupătorul principal în poziția „PORNIT”, apăsați scurt pe butonul multifuncțional P, până când indicatorul LED luminează constant în culoarea verde (modul de funcționare cu o singură treaptă, a se vedea și punctul 2.5.1), respectiv luminează intermitent în culoarea verde (modul de funcționare continuă).

LIFTKAR este acum pregătit de funcționare.

Acționarea unui buton SUS/JOS Q (figura 6, în stânga și în dreapta mânerului, săgeată orientată în sus, către capul dvs.), pune în mișcare brațul de ridicare cu roțile de sprijin și ridică LIFTKAR pe următoarea treaptă. Acest lucru se repetă până la eliberarea butonului (modul de funcționare continuă, LED-ul luminează intermitent, în culoarea verde). În modul de funcționare cu o singură treaptă, LIFTKAR se oprește după așezarea roților principale pe următoarea treaptă.

IMPORTANT

Imediat ce roțile principale „aterizează” pe următoarea treaptă, strângeți-le întotdeauna imediat până la apariția următoarei trepte.

4.2 COBORÂREA SCĂRILOR

Introduceți acumulatorul, cuplați întrerupătorul principal în poziția „PORNIT”, apăsați scurt pe butonul multifuncțional P, până când indicatorul LED luminează constant în culoarea verde (modul de funcționare cu o singură treaptă, a se vedea și punctul 2.5.1), respectiv luminează intermitent în culoarea verde (modul de funcționare continuă).

LIFTKAR este acum pregătit de funcționare.

Acționarea unui buton SUS/JOS Q (figura 6, în stânga și în dreapta mânerului, apăsați săgeata descendentă - indică în direcția încărcăturii), pune în mișcare brațul de ridicare cu roțile de sprijin și coboară LIFTKAR pe următoarea treaptă. Acest lucru se repetă până la eliberarea butonului (modul de funcționare continuă, LED-ul luminează intermitent, în culoarea verde). În modul de funcționare cu o singură treaptă, LIFTKAR se oprește după așezarea roților principale pe următoarea treaptă.

IMPORTANT

Imediat ce roțile principale se așază pe treaptă, împingeți imediat Liftkar, întotdeauna până la următoarea margine a treptei. Frâna de roată oprește în mod fiabil Liftkar pe marginea treptei.

4.2.1 SUPRASARCINĂ

În cazul suprasarcinii, motorul de acționare se oprește și afișajul LED luminează intermitent în culoarea roșie, timp de 3 secunde și se stinge. Este necesară repornirea.

> Dacă acumulatorul este puternic descărcat, suprasarcina va fi atinsă chiar și cu încărcături sub capacitatea specificată.

4.2.2 LIFTKAR NU ESTE UN BLOC DE CAUCIUC!

Nu aruncați niciodată încărcături pe dispozitivul Liftkar așezat pe pardoseală! Vă recomandăm ca, în principiu, să evitați acest „tip de încărcare”, deoarece poate duce la uzura puternică și eventual la o deteriorare a unității de comandă a Liftkar, din cauza vibrațiilor puternice!

4.2.3 ÎNCLINAT PE MARGINEA TROTUARULUI

Deplasați-vă întotdeauna drept pe marginea trotuarului sau pe alte margini similare. Acest lucru va preveni deteriorarea unității de antrenare.

4.2.4 DEPLASAREA PE SCARA SPIRALATĂ

La deplasarea pe scara spiralată, aveți în vedere următoarele:

La urcare, LIFTKAR se deplasează spre interior – așadar:
La urcare, începeți din partea exterioară.

La coborâre, LIFTKAR se deplasează spre exterior – așadar:
La coborâre, începeți din partea interioară.

Dacă vă „blocați”: mișcați-vă în lateral, deplasându-vă înapoi, eventual pe un prag intermediar (dacă există), cu o treaptă mai jos.

---

5 FUNCȚIONAREA FRÂNELOR LIFTKAR PENTRU MARGINEA TREPTEI

5.1 ACTIVAREA

Imediat ce Liftkar a fost pus în funcțiune cu ajutorul comutatorul „PORNIT/OPRIT” (figura 5), se activează automat frânele pentru marginea treptei. Acest lucru asigură ca după înclinarea dispozitivului și apropierea acestuia de marginea unei trepte, plăcuțele de frână montate în interiorul jantelor, blochează în siguranță roțile principale. După ce roțile principale ating următoarea treaptă, frânele sunt decuplate mecanic. Sistemul de frânare rămâne activ și, la apropierea de marginea treptei următoare, efectul de frânare se activează din nou!

5.2 DEZACTIVAREA ȘI BLOCAREA FRÂNELOR PENTRU MARGINEA TREPTEI

Dacă Liftkar este oprit cu ajutorul comutatorului „PORNIT/OPRIT” (figura 5) (se recunoaște după LED-ul care nu mai luminează, respectiv nu mai este intermitent în culoarea verde) și dispozitivul este așezat pe paleta de încărcare, frânele pentru marginea treptei se blochează.
Astfel, Liftkar nu mai frânează în fața marginii treptei!

INDICAȚIE

În special în timpul deplasărilor pe teren denivelat, este important să dezactivați frânele, deoarece în cazul denivelărilor mari (ca de exemplu găuri în pardoseală, respectiv ondulații) să nu se poată ajunge la blocarea nedorită a uneia sau a ambelor frâne pentru marginea treptei, dacă acestea sunt cuplate.

ATENȚIE

Asigurați-vă că dispozitivul este repornit înainte de a începe orice deplasare descendentă peste următoarea treaptă.
Se poate recunoaște ușor prin LED-ul care luminează, respectiv este intermitent în culoarea verde (pentru modurile de funcționare, a se vedea și capitolul 2.5.1.). Numai atunci sunt activate frânele pentru marginea treptei!

5.3 OPRIREA AUTOMATĂ A DISPOZITIVULUI DUPĂ ÎNTRERUPEREA ÎNDELUNGATĂ AFUNCȚIONĂRII

Aveți în vedere faptul că, după aproximativ 10 minute fără nicio comandă de funcționare (SUS/JOS), Liftkar se oprește automat, pentru a proteja acumulatorul. Astfel, se dezactivează și frânele pentru marginea treptei (în măsura în care dispozitivul este coborât pe paleta de încărcare).

ATENȚIE

După pauze îndelungate, verificați întotdeauna LED-ul pentru starea de pornire, înainte de continuarea deplasării (LED-ul **trebuie** să lumineze, respectiv să lumineze intermitent în culoarea verde). Numai atunci sunt activate frânele pentru marginea treptei!

INDICAȚIE

Este necesară deplasarea până la marginea treptei pentru activarea efectului de frânare?
Nu, este suficient să vă apropiați de marginea unei trepte.
Regula lățimii mâinii: este suficient dacă mișcați Liftkar în fața unei trepte, până la aproximativ lățimea unei mâini (distanța dintre punctul de contact al anvelopei pe treaptă – marginea treptei, aprox. 7 – 8 cm). Abia acum poate începe procesul de ridicare și Liftkar se așază în siguranță pe treapta următoare!

5.4 TESTAREA FUNCȚIEI DE FRÂNARE PENTRU MARGINEA TREPTEI

Funcționarea corectă a frânei pentru marginea treptei este foarte importantă pentru urcarea în siguranță a scărilor.
De aceea, este necesar să verificați funcționarea corectă a frânelor pentru marginea treptei înainte de fiecare proces de urcare a scărilor.

- Verificarea funcționării frânei pentru marginea scării (fără încărcătură):

1. Înclinați LIFTKAR aprox. 45° în spate. (figura 7)
2. Porniți dispozitivul prin acționarea întrerupătorului principal.
3. Împingeți acum LIFTKAR dinspre dvs., iar frânele pentru marginea treptei se activează și frânează, respectiv opresc simultan ambele roți
4. În cazul în care comportamentul de frânare diferă foarte mult (răspuns inegal stânga/dreapta), LIFTKAR poate fi utilizat din nou pentru urcarea scărilor numai după o inspecție efectuată de un tehnician calificat.

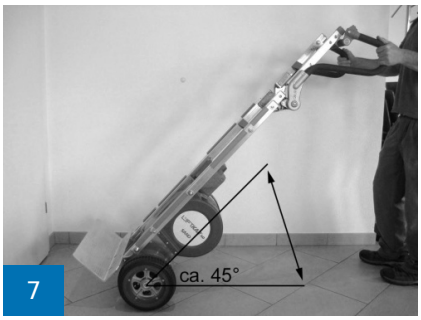

7

6 ÎNCĂRCAREA ACUMULATORULUI CU SCHIMBARE RAPIDĂ

Bateriile cu plumb din interiorul bateriei nu necesită întreținere, sunt etanșe la gaz și sunt reîncărcabile. Durata de viață a acestora depinde în principal de ciclurile de încărcare/descărcare. De exemplu, dacă se evită descărcările puternice, din bateriile de plumb se pot extrage mai mult de 1000 de descărcări parțiale și de peste 200 de ori capacitatea completă.

- De aceea, trebuie să evitați descărcările complete. Reîncărcați acumulatorul cât mai des posibil.
- Bateriile pe bază de plumb sunt supuse unei așa-numite „autodescărcări”. De aceea, acumulatorii cu schimbare rapidă trebuie reîncărcați după maximum 3 săptămâni de neutilizare.
- Încărcătorul de acumulator livrat comută automat la conservarea încărcării, așadar supraîncărcarea nu este posibilă.
- Nu lăsați acumulatorul cu schimbare rapidă să stea neîncărcat sau încărcat pe jumătate. Reîncărcați-l imediat.
- În cazul în care bateriile pe bază de plumb se deteriorează, pot fi înlocuite în orice atelier mecanic bun. Bateriile vechi pe bază de plumb sunt complet reciclabile și nu reprezintă deșeuri speciale.
- Temperatura optimă de încărcare este 20 – 25 °C. Capacitatea este afectată de temperatura prea rece sau prea caldă.
- Pentru o funcționalitate nelimitată, temperatura celulei bateriei trebuie menținută în permanență peste 0°C. Prin urmare, vă recomandăm să depozitați bateria între +5°C și +25°C.

Temperatura de funcționare și de încărcare

		Baterie plumb-gel	Urcător de scări
Temperatura de funcționare	°C	-10 ... +40	-10 ... +40
Temperatura de încărcare	°C	-10 ... +40	-

În cazul în care acumulatorul nu este complet încărcat sau se descarcă repede, nu numai că viteza LIFTKAR se va reduce, ci va scădea și capacitatea. Acest lucru înseamnă că modul de suprasarcină poate fi atins cu o încărcătură mică. A se vedea Funcționarea [4.2.1]

6.1 DISPOZITIV DE ÎNCĂRCARE DIN REȚEA

Dispozitivul de încărcare livrat este extrem de performant. Un afișaj LED indică în mod clar starea încărcării. Indicatorul de încărcare indică dacă acumulatorul este încărcat complet sau nu. Merită să verificați dacă acumulatorul este încărcat complet, înainte de a utiliza LIFTKAR.



Starea de încărcare este indicată de un LED luminos:

- Dacă LED-ul luminează constant în culoarea roșie, acumulatorul se încarcă.
- Dacă LED-ul se aprinde constant în culoarea verde, acumulatorul este încărcat complet. După încărcarea completă (lumină verde) a acumulatorului, dispozitivul de încărcare poate rămâne conectat, fără să deterioreze acumulatorul. În acest mod de așteptare (după încărcarea completă a acumulatorului), dispozitivul de încărcare consumă o cantitate minimă de energie, menținând bateria complet încărcată și prelungindu-i durata de viața. Toți acești factori sunt realizați cu ajutorul unui circuit electronic care controlează și reglează curentul de încărcare trimis de dispozitivul de încărcare la bateria care se încarcă.

6.1.1 DATE TEHNICE

Tensiune în rețea (50/60 Hz, 0,7A): 100-240 V c.a.

Putere nominală (intrare): 24 W

Tensiune de încărcare: 24 V c.c.

Curent de încărcare aritmetic: 1,0

Clasa de protecție: IPX4

Marcaj de verificare: UL, cUL, CE

6.1.2 INDICAȚII DE SIGURANȚĂ

Aveți în vedere următoarele indicații:

- Protejați contra umidității.
- Încărcați numai într-un mediu suficient ventilat.
- Vă rugăm să nu trageți de cablu pentru a scoate ștecherul din priză.
- Nu utilizați niciodată dispozitivul de încărcare cu un cablu sau ștecher deteriorat, ci înlocuiți-le imediat.

6.1.3 UTILIZAREA CONFORM DESTINAȚIEI

- Dispozitivul de încărcare este adecvat exclusiv pentru încărcarea **acumulatoarelor pe bază de plumb și acid cu electrolit lichid, gel și material nețesut.**
- Încărcarea acumulatoarelor NiCd și NiMH, respectiv a elementelor principale, este interzisă.

7 ACCESORII ȘI OPȚIUNI

Este disponibilă o listă din ce în ce mai mare de accesorii și opțiuni. De exemplu, diverse dimensiuni ale paletei, paletă de fixare cu role de ghidaj, centuri de siguranță, dispozitiv de încărcare auto. Întrebați distribuitorul.

8 ELIMINAREA CA DEȘEU

Elevatorul electric LIFTKAR HD este un produs cu o durată de viață îndelungată. La finalul duratei de viață a produsului, componentele elevatorului electric și ale dispozitivului de încărcare trebuie eliminate în mod corespunzător. Asigurați separarea atentă a materialelor, conform etichetelor de pe piesele individuale.

Elevatorul electric nu conține bunuri periculoase și este complet reciclabil. Plăcile cu circuite electronice și bateria reîncărcabilă trebuie supuse unei proceduri corespunzătoare de reciclare.

Nu este permisă eliminarea acumulatorului la gunoiul menajer! Distribuitorii dvs. specializați vă stau la dispoziție în cazul în care aveți întrebări detaliate.

Eliminarea corectă și completă a elevatorului electric poate fi asigură de producător contra cost.

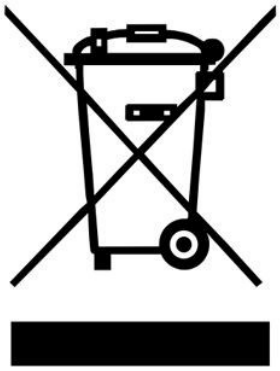

9 GARANȚIA ȘI RĂSPUNDEREA

9.1 GARANȚIE

Perioada de garanție pentru LIFTKAR HD este de 12 luni (6 luni pentru baterii) de la data achiziției și se extinde asupra defectelor de materiale și de prelucrare.

Sunt excluse din garanție piesele cu uzură naturală, daunele cauzate de forță și daunele cauzate de solicitarea excesivă sau necorespunzătoare!

Modificările ulterioare ale aparatului nu sunt permise și anulează garanția!

9.2 RĂSPUNDEREA

În calitate de producător, SANO Transportgeräte GmbH, nu este responsabilă pentru siguranța LIFTKAR HD, dacă:

- LIFTKAR HD este utilizat necorespunzător.
- Reparațiile, lucrările de montaj sau alte lucrări sunt executate de persoane neautorizate.
- indicațiile din aceste instrucțiuni de utilizare nu sunt respectate.
- piesele străine pot fi atașate sau conectate la LIFTKAR HD.
- Piesele originale sunt demontate.
- Recomandare pentru instruire: Producătorul recomandă ca aparatul să fie instruit de către o persoană calificată. Excluderea răspunderii: În cazul în care nu se efectuează instruirea recomandată, producătorul nu își asumă nicio răspundere pentru deteriorarea aparatului, a persoanelor sau a bunurilor care ar putea rezulta în urma utilizării necorespunzătoare sau incorecte.

---

10 DECLARAȚIE DE CONFORMITATE CE / PROTECȚIA BREVETELOR

10.1 DECLARAȚIE DE CONFORMITATE CE

Societatea SANO Transportgeraete GmbH declară că, liza pentru scări LIFTKAR HD, corespunde cerințelor de bază relevante privind sănătatea și siguranța din Directiva CE 2006/42/CE referitoare la echipamentele tehnice, anexa IIA. Această declarație își pierde valabilitatea în cazul unei modificări a lizelor, care nu a fost agregată cu compania noastră.



Ing. Jochum Bierma, director general

10.2 PROTECȚIA BREVETELOR

Structura modulară a cadrului de bază este protejată prin drepturile referitoare la brevete.

NOTE

CONTACTE

SANO Transportgeraete GmbH
Gewerbezeile 15
4040 Linz, Austria

Telefon: +43 7239 51010 100
Fax: +43 7239 51010 001

office@sano.at

SANO Deutschland GmbH
Geigelsteinstraße 10
83080 Oberaudorf
Germania

Tel. +49 8033 / 308 96 0
Fax +49 8033 / 308 96 17
info@sano-treppensteiger.de

www.sano-treppensteiger.de

SANO UK Powered Stairclimbers Ltd.
Bristol Court, Betts Avenue
Martlesham Heath
Ipswich, Suffolk / IP5 3RY, Anglia

Tel. +44 1473 / 333 889
Fax +44 1473 / 333 742
info@sano-uk.com

www.sano-uk.com

Sub rezerva modificărilor / LIFTKAR HD 2022-10