LIFTKAR HD

HD UNI / HD FOLD / HD DOLLY / HD FOLD DOLLY



РУКОВОДСТВО ПО ЭКСПЛУАТАЦИИ

Русский

SANO makes life easier.

ВВЕДЕНИЕ ... **3**

1 ТРЕБОВАНИЯ ТЕХНИКИ БЕЗОПАСНОСТИ / ТЕХНИЧЕСКИЕ ХАРАКТЕРИСТИКИ ... **4**

1.1 Общие требования техники безопасности ... 4
1.2 Детали устройства, имеющие отношение к безопасности (зависит от модели) ... 4
1.3 Технические характеристики LIFTKAR HD-модель ... 6
1.4 Технические характеристики быстросъемного аккумулятора ... 6

2 ЭЛЕМЕНТ УПРАВЛЕНИЯ ... **7**

2.1 Модель UNI ... 7
2.2 Модель Fold ... 8
2.3 Модель Dolly ... 9
2.4 Модель Fold Dolly ... 10
2.5 Блок управления ... 11
2.6 Кнопка подъем/спуск на ручке ... 12
2.7 Главный выключатель ... 13
2.8 Выключение ... 13

3 УСТАНОВКА И ИЗВЛЕЧЕНИЕ БЫСТРОСЪЕМНОГО АККУМУЛЯТОРА ... **14**

3.1 Установка аккумулятора ... 14
3.2 Извлечение аккумулятора ... 14

4 ЭКСПЛУАТАЦИЯ ... **15**

4.1 Подъем по лестнице ... 15
4.2 Спуск по лестнице ... 15

5 ФУНКЦИЯ ТОРМОЖЕНИЯ LIFTKAR НА КРАЮ СТУПЕНИ ... **16**

5.1 Активация ... 16
5.2 Деактивация и блокировка торможения на краю ступени ... 17
5.3 Автоматическое отключение устройства после длительного перерыва в работе ... 17
5.4 Проверка функции торможения на краю ступени ... 18

6 ЗАРЯДКА БЫСТРОСЪЕМНОГО АККУМУЛЯТОРА ... **19**

6.1 Сетевое зарядное устройство ... 19

7 КОМПЛЕКТУЮЩИЕ И ОПЦИИ ... **21**

8 УТИЛИЗАЦИЯ ... **22**

9 ГАРАНТИЯ И ОБЯЗАТЕЛЬСТВА ... **22**

9.1 Гарантия ... 22
9.2 Обязательства ... 23

10 ДЕКЛАРАЦИЯ СООТВЕТСТВИЯ CE / ОХРАНА ПАТЕНТА ... **23**

ПРИМЕЧАНИЯ ... **24**

КОНТАКТ ... **25**

ВВЕДЕНИЕ

ПОЗДРАВЛЯЕМ!

Поздравляем с приобретением электрической лестничной тележки Liftkar HD!

Вы выбрали устройство, в котором используется новейшая технология подъема для безопасного передвижения по самым разным лестницам.

При разработке Liftkar HD особое внимание было уделено безопасности оператора и удобству использования.

Основные характеристики:

Два переключателя для подъема/спуска слева и справа от ручки обеспечивают идеальный комфорт при управлении! Идеально подходит как для правшей, так и для левшей.

Тормозная система, которая автоматически активируется после включения устройства, обеспечивает своевременное торможение основных колес перед каждым краем ступени.

Оптимальная защита от ударных нагрузок на опорные колеса с помощью механической (со смазкой) скользящей ступицы.

Дополнительная электронная защита от перегрузки обеспечивает защиту от чрезмерной нагрузки.

Уровни скорости, а также два режима работы (одноступенчатый режим и многоступенчатый режим) для идеальной адаптации к вашему индивидуальному стилю управления!

Мастерски справляется с винтовыми лестницами!

Зарегистрируйте ваше устройство онлайн, и мы будем автоматически информировать вас по электронной почте о новостях и технических изменениях (опции, комплектующие и т.д.)
https://www.sano-stairclimbers.com/product-registration

1 ТРЕБОВАНИЯ ТЕХНИКИ БЕЗОПАСНОСТИ / ТЕХНИЧЕСКИЕ ХАРАКТЕРИСТИКИ

1.1 ОБЩИЕ ТРЕБОВАНИЯ ТЕХНИКИ БЕЗОПАСНОСТИ

- Внимание, ниже на ступенях не должно быть людей
- Всегда закрепляйте груз с помощью ремня, входящего в комплект поставки!
- Всегда носите нескользящую обувь. Лестницы могут быть местами очень скользкими.
- Всегда носите обувь со стальным мыском
- К эксплуатации Liftkar допускаются только лица, прошедшие соответствующее обучение.
- Никогда не помещайте руки в двигательный механизм устройства
- Прежде чем начать управление, оцените ситуацию на лестнице
- Всегда извлекайте аккумулятор при разгрузке LIFTKAR. Во-первых, LIFTKAR не может самопроизвольно включиться во время транспортировки груза, во-вторых, LIFTKAR без аккумулятора становится на 4 кг легче.

1.2 ДЕТАЛИ УСТРОЙСТВА, ИМЕЮЩИЕ ОТНОШЕНИЕ К БЕЗОПАСНОСТИ (ЗАВИСИТ ОТ МОДЕЛИ)

Модель Fold:

- Перед каждым использованием проверяйте, хорошо ли затянут быстрозажимной фиксатор (рис. 2, глава 2.2) ручки.
  Должна быть обеспечена возможность наклона груза из положения стоя без посторонней помощи.
  Положение ручки относительно рамы не должно меняться.

Модель Dolly:

- На рисунке A показана опорная система в убранном положении
- На рисунке B показана опорная система в выдвинутом положении. Скользящая часть должна находиться под прямым углом к опорной системе.



A

A: Скользящая часть — B: Опорная система



B

A: Скользящая часть — B: Опорная система

- Перед каждым использованием лестничной тележки проверяйте, правильно ли сложена опорная система (зафиксирована, рис. D).



C

Процесс фиксации



D

Опорная система зафиксирована

ВАЖНО

Поврежденная опорная система не предназначена для использования при подъеме по лестнице.

1.3 ТЕХНИЧЕСКИЕ ХАРАКТЕРИСТИКИ LIFTKAR HD-МОДЕЛЬ

Модель	Uni	Fold	Dolly
Грузоподъемность	360 кг	330 кг	220 кг
Максимальная скорость подъема при полной нагрузке (ступеней/мин)	9-10	9-10	14-15
Максимальная высота ступени	210 mm	210 mm	210 mm

Модель	Вес (вкл. аккумулятор)
HD UNI	38 кг
HD Fold	39 кг
HD Dolly	44 кг
HD Fold Dolly	45 кг

1.4 ТЕХНИЧЕСКИЕ ХАРАКТЕРИСТИКИ БЫСТРОСЪЕМНОГО АККУМУЛЯТОРА

Предохранитель: внутренний плавкий предохранитель (30 A)

Зарядный контакт: Разъем пост. тока ø 2,1 x 9,5

Вес: 4 кг

Грузоподъемность: 5 Ач

Напряжение: 24 В пост. тока (2x 12 В пост. тока– 5 Ач)

Тип аккумулятора: Не требующий обслуживания герметичный свинцовый гель (одобрен DOT и IATA для авиаперевозок)

2 ЭЛЕМЕНТ УПРАВЛЕНИЯ

2.1 МОДЕЛЬ UNI



1

1: Кнопка подъем/спуск - 2: Ручка - 3: Блок управления - 4: Быстросъемный- Аккумулятор - 5: Подъемное устройство - 6: Основные колеса

2.2 МОДЕЛЬ FOLD



2

1: Кнопка подъем/спуск - 2: Ручка - 3: Блок управления - 4: Быстрозажимной фиксатор -
5: Быстросъемный- Аккумулятор - 6: Подъемное устройство - 7: Основные колеса

2.3 МОДЕЛЬ DOLLY



3

1: Кнопка подъем/спуск - 2: Ручка - 3: Блок управления - 4: Опорная-Система - 5: Быстросъемный-Аккумулятор - 6: Подъемное устройство - 7: Основные колеса

2.4 МОДЕЛЬ FOLD DOLLY



4

1: Кнопка подъем/спуск - 2: Блок управления - 3: Ручка - 4: Опорная-Система - 5: Быстросъемный-Аккумулятор - 6: Подъемное устройство - 7: Основные колеса

2.5 БЛОК УПРАВЛЕНИЯ

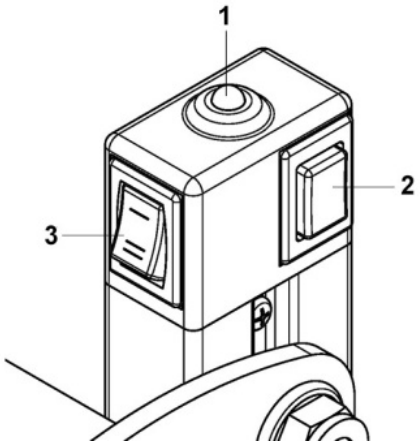

5

1: Светодиод - 2: ВКЛ/ВЫКЛ — многофункциональная кнопка P - 3: Механизм переключения скоростей

2.5.1 ВКЛ/ВЫКЛ И ОДНОСТУПЕНЧАТЫЙ/МНОГОСТУПЕНЧАТЫЙ РЕЖИМ РАБОТЫ МНОГОФУНКЦИОНАЛЬНАЯ КНОПКА (P)

- После включения аккумулятора (выключатель Вкл/Выкл — непосредственно на блоке аккумулятора) и кратковременного нажатия кнопки P LIFTKAR приводится в действие. На это указывает зеленый цвет светодиодного индикатора на блоке управления. LIFTKAR работает в одноступенчатом режиме.
- При повторном кратковременном нажатии кнопки P устройство переходит на многоступенчатый режим. На это указывает светодиод, мигающий зеленым.
- Если кнопка зажата дольше 3 секунд, LIFTKAR выключается.

2.5.2 СВЕТОДИОДНЫЙ ИНДИКАТОР

- **Светится зеленым**: LIFTKAR работает в одноступенчатом режиме. При нажатии одной из двух кнопок ПОДЪЕМ/СПУСК (см. рис. 6), LIFTKAR начинает движение наверх. После завершения процесса движения (подъем или спуск LIFTKAR на одну ступень) устройство автоматически останавливается.
- **Мигает зеленым**: LIFTKAR находится в режиме непрерывной работы. Для опытных пользователей! LIFTKAR начинает подъем после нажатия кнопки ПОДЪЕМ/СПУСК и прекращает подъем только после отпускания кнопки ПОДЪЕМ/СПУСК.
- **Мигает красным**: LIFTKAR перегружен. (Мигание длится примерно 3 секунды и затем прекращается — см. также главу Эксплуатация [4.2.1.])
- **Поочередно светится красным и зеленым**: Аккумулятор сел и требует срочной зарядки. Можно подняться/спуститься еще на один этаж, но рекомендуется спуститься вниз и либо заменить аккумулятор, либо подзарядить его с помощью прилагаемого быстрого зарядного устройства. Кроме того, встроенный звуковой сигнал акустически сигнализирует о низком уровне заряда. Частота звукового сигнала увеличивается по мере уменьшения уровня заряда.

ВАЖНО

В одноступечнатом режиме удерживайте кнопку ПОДЪЕМ/СПУСК зажатой до тех пор, пока LIFTKAR не остановится автоматически на следующей ступени. После этого отпустите кнопку. Повторное нажатие кнопки снова активирует движение LIFTKAR наверх. Если вы случайно отпустите кнопку во время подъема, просто продолжайте движение, снова зажимая и удерживая кнопку ПОДЪЕМ/СПУСК! Liftkar продолжит подниматься и автоматически остановится по завершении цикла. Отпустите кнопку и нажмите еще раз, чтобы начать новый цикл подъема.

2.5.3 МЕХАНИЗМ ПЕРЕКЛЮЧЕНИЯ СКОРОСТЕЙ

Переключатель скорости можно использовать для выбора между высокой и низкой скоростью. (Рис. 5)

Во время обучения, при транспортировке тяжелых грузов и в сложных ситуациях рекомендуется использовать низкую скорость или одноступенчатый режим работы.

2.6 КНОПКА ПОДЪЕМ/СПУСК НА РУЧКЕ

2 кнопки подъем/спуск с левой и правой стороны ручки обеспечивают оптимальный комфорт управления как для правшей, так и для левшей (рис. 6).

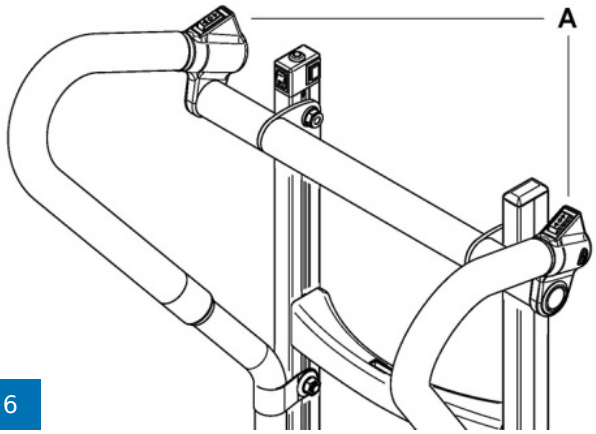

6

A: Кнопка подъем/спуск

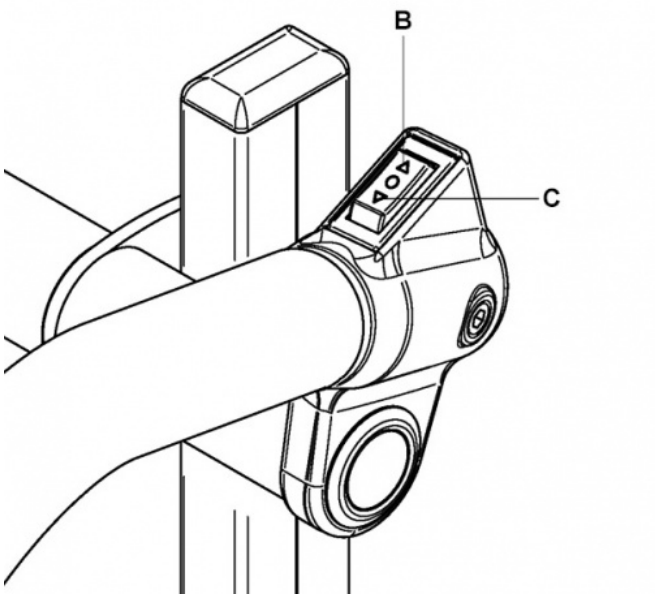

B: подъем- C: спуск

2.7 ГЛАВНЫЙ ВЫКЛЮЧАТЕЛЬ

Главный выключатель расположен на быстросъемном аккумуляторе. Главный выключатель (рис. E) надежно отключает всю систему питания.



E

2.8 ВЫКЛЮЧЕНИЕ

Выключение возможно с помощью:

- Извлечения быстросъемного аккумулятора (см. главу 3)
- Главного выключателя на быстросъемном аккумуляторе (см. рис. E)
- Нажатия многофункциональной кнопки P дольше 3 секунд
- По истечении времени: примерно через 10 минут LIFTKAR отключается самостоятельно.

Использование главного выключателя или извлечение аккумулятора обеспечивают более высокую степень безопасности, чем выключение с помощью кнопки P или через таймер выключения, так как к кнопке P можно легко прикоснуться, и, следовательно, случайно активировать устройство!

Перед установкой аккумулятора в устройство всегда отключайте главный выключатель на блоке аккумулятора!

3 УСТАНОВКА И ИЗВЛЕЧЕНИЕ БЫСТРОСЪЕМНОГО АККУМУЛЯТОРА

3.1 УСТАНОВКА АККУМУЛЯТОРА

- Сначала вставьте угол A в зацеп B
- Слегка повернув, продвиньте аккумулятор вперед. Аккумулятор защелкивается.
- Установите главный выключатель на аккумуляторе в положение ВКЛ, и ваш LIFTKAR готов к работе.

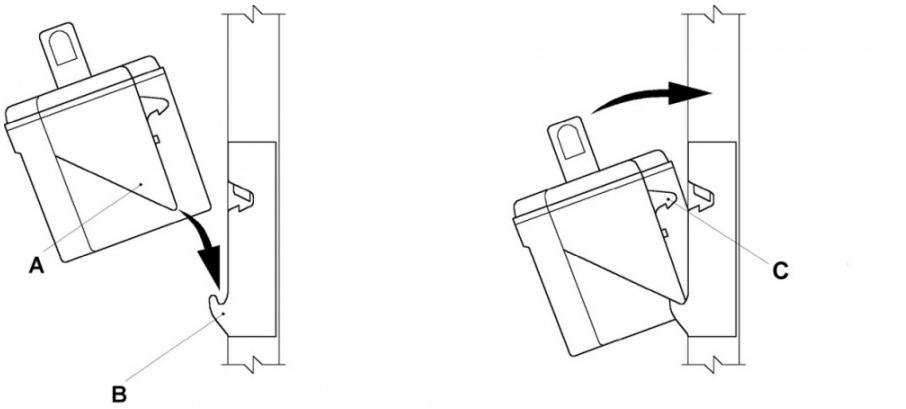

C: Запорный крючок

3.2 ИЗВЛЕЧЕНИЕ АККУМУЛЯТОРА

Просто потяните с силой аккумулятор вверх вертикальным движением. После этого он разблокируется автоматически.

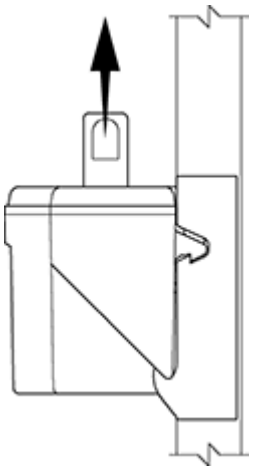

4 ЭКСПЛУАТАЦИЯ

4.1 ПОДЪЕМ ПО ЛЕСТНИЦЕ

Вставьте аккумулятор, установите главный выключатель в положение «ВКЛ», кратковременно нажмите многофункциональную кнопку P, пока светодиодный индикатор не загорится постоянно зеленым (одноступенчатый режим, см. также раздел 2.5.1.) или не начнет мигать зеленым (непрерывная работа).

Теперь LIFTKAR готов к управлению.

Нажатие одной из кнопок ПОДЪЕМ/СПУСК Q (рис. 6, слева и справа от ручки, стрелка направлена вверх к вашему телу) приводит в движение подъемный рычаг с опорными колесами и поднимает LIFTKAR на следующую ступень. Это действие будет повторяться до тех пор, пока вы не отпустите кнопку (непрерывная работа, светодиод мигает зеленым). В одноступенчатом режиме LIFTKAR останавливается после того, как основные колеса коснутся следующей ступени.

> **ВАЖНО**
>
> Как только основные колеса опустятся на следующую ступеньку, всегда сразу же подтягивайте тележку до проступи следующей ступеньки.

4.2 СПУСК ПО ЛЕСТНИЦЕ

Вставьте аккумулятор, установите главный выключатель в положение «ВКЛ», кратковременно нажмите многофункциональную кнопку P, пока светодиодный индикатор не загорится постоянно зеленым (одноступенчатый режим, см. также раздел 2.5.1.) или не начнет мигать зеленым (непрерывная работа).

Теперь LIFTKAR готов к управлению.

Нажатие одной из кнопок ПОДЪЕМ/СПУСК Q (рис. 6, слева и справа от ручки, стрелка направлена вниз и указывает направление нагрузки) приводит в движение подъемный рычаг с опорными колесами и опускает LIFTKAR на следующую ступень. Это действие будет повторяться до тех пор, пока вы не отпустите кнопку (непрерывная работа, светодиод мигает зеленым). В одноступенчатом режиме LIFTKAR останавливается после того, как основные колеса коснутся следующей ступени.

> **ВАЖНО**
>
> Как только основные колеса коснутся лестницы, всегда сразу же толкайте Liftkar до следующего края ступеньки. Колесный тормоз надежно останавливает Liftkar на краю лестницы.

4.2.1 ПЕРЕГРУЗКА

В случае перегрузки двигатель привода останавливается, светодиодный индикатор мигает красным в течение 3 секунд и затем гаснет. Необходимо заново включить устройство.

> Если аккумулятор сильно разряжен, то перегрузка достигается и при нагрузках ниже указанной мощности.

4.2.2 LIFTKAR - ЭТО НЕ РЕЗИНОВЫЙ БЛОК!

Никогда не бросайте грузы на лежащий на земле Liftkar! Рекомендуется принципиально избегать этого «метода загрузки», так как он может привести к сильному износу и возможному повреждению блока управления Liftkar из-за сильных вибраций!

4.2.3 ДВИЖЕНИЕ ПО ДИАГОНАЛИ НАД КРАЕМ ТРОТУАРА

Всегда заезжайте на край тротуара и другие похожие поверхности ровно. Это предотвратит повреждение приводного механизма.

4.2.4 ДВИЖЕНИЕ ПО ВИНТОВОЙ ЛЕСТНИЦЕ

При движении по винтовой лестнице соблюдайте следующее:

При подъеме LIFTKAR движется к внутренней стороне лестницы — поэтому:
При подъеме начинайте движение с внешней стороны.

При спуске LIFTKAR движется к внешней стороне лестницы — поэтому:
При спуске начинайте движение с внутренней стороны.

Если все же тележка застряла: двигайтесь вбок задним ходом, возможно, на промежуточной лестничной площадке (если она имеется) с более глубоким приступком.

---

5 ФУНКЦИЯ ТОРМОЖЕНИЯ LIFTKAR НА КРАЮ СТУПЕНИ

5.1 АКТИВАЦИЯ

Как только Liftkar вводится в эксплуатацию с помощью переключателя «ВКЛ/ВЫКЛ» (рис. 5), торможение на краю ступени активируется автоматически. Эта функция гарантирует, что после наклона устройства и его приближения к краю ступеньки тормозные колодки, установленные внутри колесных ободов, надежно заблокируют основные колеса. После того, как основные колеса попадают на следующую ступень, тормоза отпускаются механически. Тормозная система остается активной, и при приближении к следующему краю ступени торможение начинается снова!

5.2 ДЕАКТИВАЦИЯ И БЛОКИРОВКА ТОРМОЖЕНИЯ НА КРАЮ СТУПЕНИ

Если Liftkar выключен с помощью выключателя «ВКЛ/ВЫКЛ» (рис. 5) (это можно определить по тому, что светодиод больше не горит или не мигает зеленым) и устройство установлено на грузовую лопату, функция торможения на краю ступени блокируется.
Это означает, что Liftkar больше не тормозит перед краем ступеньки!

ПРИМЕЧАНИЕ

При движении на неровной местности особенно рекомендуется отключить торможение, так как в случае больших неровностей (например, ям в земле или кочек) при включеном торможении на краю ступени может возникнуть нежелательное блокирование одного или обоих тормозов на краю ступени соответственно.

ВНИМАНИЕ

Убедитесь, что устройство снова включено перед началом каждого спуска на следующую ступень.
Это можно определить по тому, что светодиод горит или мигает зеленым (режимы работы см. также главу 2.5.1.). Только после этого включается торможение на краю ступени!

5.3 АВТОМАТИЧЕСКОЕ ОТКЛЮЧЕНИЕ УСТРОЙСТВА ПОСЛЕ ДЛИТЕЛЬНОГО ПЕРЕРЫВА В РАБОТЕ

Обратите также внимание, что Liftkar автоматически выключается примерно через 10 минут бездействия в целях экономии заряда аккумулятора (не активирован ПОДЪЕМ/СПУСК). При этом также отключается торможение на краю ступени (при условии, что устройство опущено на грузовую лопату).

ВНИМАНИЕ

Всегда проверяйте состояние светодиодного индикатора после длительных перерывов в работе устройства, если планируете продолжить управление (светодиод **должен** гореть или мигать зеленым). Только после этого включается торможение на краю ступени!

ПРИМЕЧАНИЕ

Нужно ли заезжать на край ступеньки до активации функции торможения на краю ступеньки?
Нет, достаточно приблизиться к краю ступеньки.
Правило ширины ладони: достаточно передвинуть Liftkar примерно на ширину ладони (расстояние между точкой контакта шины со ступенью и краем ступени, примерно 7 - 8 см) перед краем ступеньки. Теперь можно начинать процесс подъема, и Liftkar надежно поднимется на следующую ступень!

5.4 ПРОВЕРКА ФУНКЦИИ ТОРМОЖЕНИЯ НА КРАЮ СТУПЕНИ

Правильная работа функции торможения на краю ступени имеет первостепенное значение для безопасного подъема по лестнице.
Поэтому перед каждым подъемом по лестнице необходимо проверять исправность функции торможения на краю ступени.

- Проверка функции торможения на краю ступени (без нагрузки):

1. Наклоните LIFTKAR примерно на 45° назад. (Рис. 7)
2. Включите устройство с помощью главного выключателя.
3. Толкните LIFTKAR от себя, теперь торможение на краю ступени активно плавно затормозите, остановите оба колеса
4. Если функция торможения работает не как обычно (неправильный отклик влево / вправо), LIFTKAR можно снова использовать для подъема по лестнице только после проверки устройства квалифицированным механиком.

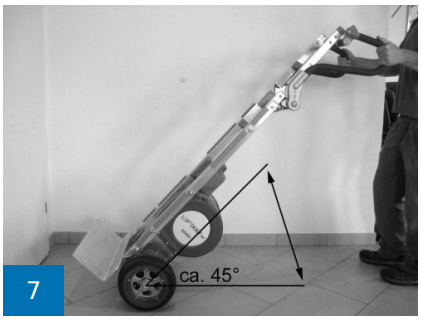

7

6 ЗАРЯДКА БЫСТРОСЪЕМНОГО АККУМУЛЯТОРА

Свинцовые батареи внутри аккумулятора не требуют обслуживания, газонепроницаемы и перезаряжаемы. Срок их службы во многом зависит от количества циклов заряда/разряда. Например, из свинцовых батарей можно извлечь больше 1000 частичных разрядов и более 200 полных зарядов, если избегать глубоких разрядов.

- Поэтому избегайте полных разрядов. Подзаряжайте аккумулятор как можно чаще.
- Свинцовые батареи подвержены так называемому саморазряду. Поэтому быстросъемные аккумуляторы следует заряжать не позднее чем через 3 недели без использования.
- Входящее в комплект зарядное устройство автоматически переключается на сохранение заряда, поэтому перезарядка невозможна.
- Не оставляйте быстросъемный аккумулятор полностью или наполовину разряженным. Всегда сразу перезаряжайте его.
- Если свинцовые батареи повреждены, их могут заменить механики в любой хорошей мастерской. Старые свинцовые батареи полностью перерабатываются и не являются опасными отходами.
- Оптимальная температура для зарядки составляет 20 - 25° C. Слишком низкая или слишком высокая внешняя температура влияет на мощность.
- Для обеспечения неограниченной функциональности температура элементов батареи должна постоянно поддерживаться выше 0°C. Поэтому мы рекомендуем хранить батарею при температуре от +5°C до +25°C.

Температура эксплуатации и зарядки

		Свинцово-гелевый аккумулятор	Лестничный альпинист
Температура эксплуатации	**°C**	**-10 … +40**	**-10 … +40**
Температура зарядки	**°C**	**-10 … +40**	**-**

Если аккумулятор не полностью заряжен или быстро теряет заряд, то снизится не только скорость работы LIFTKAR, но и уменьшится емкость аккумулятора. Это означает, что перегрузка может наступить уже при незначительной нагрузке. см. Эксплуатация [4.2.1]

6.1 СЕТЕВОЕ ЗАРЯДНОЕ УСТРОЙСТВО

В комплект входит очень мощное зарядное устройство. Светодиодный индикатор четко отображает состояние зарядки. Индикатор заряда показывает, полностью заряжен аккумулятор или нет. Перед использованием LIFTKAR стоит убедиться, что аккумулятор полностью заряжен.



Состояние зарядки отображается с помощью горящего светодиода:

- Если светодиод постоянно горит красным, аккумулятор заряжается.
- Если светодиод постоянно горит зеленым, аккумулятор полностью заряжен. Зарядное устройство может оставаться подключенным после полной зарядки аккумулятора (зеленый индикатор), не повреждая его. В этом режиме ожидания (после полной зарядки аккумулятора) зарядное устройство потребляет минимум энергии, сохраняя заряд аккумулятора, тем самым продлевая срок его службы. Все это возможно благодаря электронной схеме, которая контролирует и регулирует зарядный ток, передаваемый от зарядного устройства к заряжаемой батарее.

6.1.1 ТЕХНИЧЕСКИЕ ХАРАКТЕРИСТИКИ

Сетевое напряжение (50/60 Гц, 0,7 А): 100-240 В перем. тока

Номинальная мощность (входная): 24 Вт

Зарядное напряжение: 24 В пост. тока

Арифметический зарядный ток: 1,0

Класс защиты: IPX4

Знак качества: UL, cUL, CE

6.1.2 ТРЕБОВАНИЯ ТЕХНИКИ БЕЗОПАСНОСТИ

Соблюдайте следующие указания:

- Защищайте устройство от влаги.
- Заряжайте устройство только в достаточно проветриваемом помещении.
- Не вытаскивайте вилку из розетки за кабель.
- Никогда не используйте зарядное устройство с поврежденным кабелем или вилкой, незамедлительно замените его на другое.

6.1.3 ИСПОЛЬЗОВАНИЕ ПО НАЗНАЧЕНИЮ

- Зарядное устройство подходит только для зарядки **свинцово-кислотных аккумуляторов с жидким, гелевым и абсорбированным сепараторами электролитом.**
- Зарядка NiCd- и NiMH-аккумуляторов, т.е. первичных элементов, запрещена.

7 КОМПЛЕКТУЮЩИЕ И ОПЦИИ

Доступен постоянно растущий список комплектующих и опций. Например, различные размеры лопаты, навесная лопата с направляющими роликами, ремни безопасности, зарядное устройство для автомобиля. Для получения подробной информации обратитесь к дилеру.

8 УТИЛИЗАЦИЯ

Лестничная тележка LIFTKAR HD — это долговечное изделие. По окончании срока службы изделия детали лестничной тележки и зарядного устройства должны быть утилизированы надлежащим образом. Убедитесь, что материалы тщательно разделены в соответствии с маркировкой материалов деталей.

Лестничная тележка не содержит опасных элементов и полностью пригодна для вторичной переработки. Электронные печатные платы и аккумулятор должны быть отправлены на соответствующую переработку.

Аккумулятор нельзя выбрасывать вместе с бытовыми отходами Для получения подробной информации обратитесь к дилеру, специализирующемуся на определённой группе товаров.

За отдельную плату производитель может взять на себя ответственность за правильную и полную утилизацию лестничной тележки.

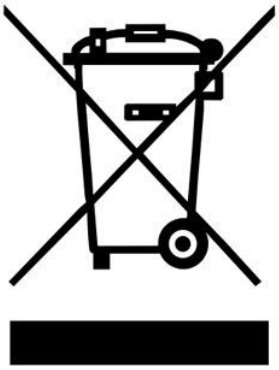

9 ГАРАНТИЯ И ОБЯЗАТЕЛЬСТВА

9.1 ГАРАНТИЯ

Гарантийный срок на LIFTKAR HD составляет 12 месяцев (6 месяцев для батарей) со дня покупки и распространяется на дефекты материала и изготовления.

Гарантия не распространяется на детали с естественным износом, преднамеренные повреждения устройства и повреждения, вызванные чрезмерным или неправильным использованием устройства!

Не допускаются дополнительные изменения устройства, в таком случае гарантия аннулируется!

9.2 ОБЯЗАТЕЛЬСТВА

Как производитель, компания SANO Transportgeräte GmbH не несет ответственности за безопасность LIFTKAR HD, если:

- LIFTKAR HD используется ненадлежащим образом.
- Ремонт, сборка или другие работы проводились неуполномоченными лицами.
- не соблюдаются указания данного руководства по эксплуатации.
- к LIFTKAR HD присоединяются или подключаются посторонние детали.
- в устройстве не используются оригинальные детали.
- Рекомендации по обучению: Производитель рекомендует, чтобы обучение работе с прибором проводил квалифицированный специалист. Исключение ответственности: Если рекомендованное обучение не было проведено, производитель не несет ответственности за ущерб, нанесенный прибору, людям или имуществу в результате неправильной или ошибочной эксплуатации.

10 ДЕКЛАРАЦИЯ СООТВЕТСТВИЯ CE / ОХРАНА ПАТЕНТА

10.1 ДЕКЛАРАЦИЯ СООТВЕТСТВИЯ CE

Компания SANO Transportgeräte GmbH заявляет, что лестничная тележка LIFTKAR HD отвечает соответствующим основным требованиям по охране труда и технике безопасности Директивы ЕС по машинному оборудованию 2006/42/ЕЭС, Приложение IIA. В случае не согласованного с нами изменения тележек, данное заявление теряет свою силу.



Инженер Йохум Бирма, управляющий директор

10.2 ОХРАНА ПАТЕНТА

Модульная конструкция основной рамы защищена патентом.

ПРИМЕЧАНИЯ

КОНТАКТ

SANO Transportgeraete GmbH
Gewerbezeile 15
4040 Линц, Австрия

Телефон: +43 7239 51010 100
Факс: +43 7239 51010 001

office@sano.at

SANO Deutschland GmbH
Geigelsteinstraße 10
83080 Oberaudorf
Германия

Tel. +49 8033 / 308 96 0
Fax +49 8033 / 308 96 17
info@sano-treppensteiger.de

www.sano-treppensteiger.de

SANO UK Powered Stairclimbers Ltd.
Bristol Court, Betts Avenue
Martlesham Heath
Ipswich, Suffolk / IP5 3RY, Англия

Tel. +44 1473 / 333 889
Fax +44 1473 / 333 742
info@sano-uk.com

www.sano-uk.com

компания сохраняет за собой право на внесение изменений / LIFTKAR HD 2022-10