LIFTKAR HD

HD UNI / HD FOLD / HD DOLLY / HD FOLD DOLLY



BRUKSANVISNING

Svenska

SANO makes life easier.

INLEDNING OCH VIKTIGA EGENSKAPER **3**

1 SÄKERHETSANVISNINGAR / TEKNISKA DATA **4**

1.1 Allmänna säkerhetsanvisningar 4
1.2 Inbyggd säkerhetsfunktioner (beroende på modell) 4
1.3 Tekniska data LIFTKAR HD-modeller 6
1.4 Tekniska data för snabbväxlingsbatterienheten 6

2 KONTROLL FUNKTIONER **7**

2.1 UNI modellen 7
2.2 Fold modellen 8
2.3 Dolly modellen 9
2.4 Fold Dolly modellen 10
2.5 Styrenhet 11
2.6 UP(Upp)/DOWN(Ner) knapp på styrhandtaget 12
2.7 Huvudbrytare 13
2.8 Avstängning 13

3 MONTERING & TA BORT BATTERIET **14**

3.1 Montera Batteriet 14
3.2 Ta bort batteriet 14

4 ANVÄNDNING **15**

4.1 Klättring uppför trappor 15
4.2 Klättring nerför trapper 15

5 HUR LIFTKARS KANT-BROMSSYSTEM FUNGERAR **16**

5.1 Aktivera systemet 16
5.2 Avaktivera och blockera kant-bromssytemet 17
5.3 Automatisk avstängning efter att Liftkar HD varit oanvänd 17
5.4 Test av 18

6 UPPLADDNING AV BATTERIET **18**

6.1 Laddarenhet 19

7 TILLBEHÖR OCH ALTERNATIV **20**

8 KASSERING **20**

9 GARANTI OCH PRODUKTANSVAR **21**

9.1 Garanti 21
9.2 Ansvar 21

10 CE- FÖRKLARING OM ÖVERENSSTÄMMELSE / PATENT REGISTRERAD **22**

ANTECKNINGAR **23**

KONTAKT **24**

INLEDNING OCH VIKTIGA EGENSKAPER

GRATULERAR!

VI VILL GRATULERA DIG TILL KÖPET AV DIN MOTORDRIVNA TRAPPKLÄTTRARE LIFTKAR HD.

Du har valt en enhet speciellt utformad med den allra senaste trappklättrartekniken för att hantera olika typer av steg och trappor säkert och effektivt.

Utveckling av LIFTKAR HD fokuserades särskilt på användarsäkerhet och användarvänlighet.

Viktiga funktioner:

UP(upp)/DOWN (ner) växelknappar - en på vänster och en på höger handtagsenheten - för perfekt användarkomfort. Bra för både vänster- och högerhänta operatörer.

Automatiskt bromssystem som säkerställer att hjulen (hjulbasen) stannar tillförlitligt vid kanten av varje trappsteg från det att enheten är påslagen.

Optimalt skydd mot stötar till stödhjulen tack vare en smord mekanisk koppling.

Ytterligare elektroniskt skydd förhindrar skador på grund av överbelastning.

Två hastigheter för klättring i trapp och två driftlägen (singel-steg-läge och kontinuerligt läge) för att perfekt matcha din operativa stil.

Utmärkta prestationer på spiraltrappor.

För att uppdatera dig om produktnyheter samt tekniska förändringar (t ex tillval, tillbehör) ber vi dig att registrera din produkt online.
https://www.sano-stairclimbers.com/product-registration

1 SÄKERHETSANVISNINGAR / TEKNISKA DATA

1.1 ALLMÄNNA SÄKERHETSANVISNINGAR

- Se till så att ingen är nedanför lasten.
- Säkra alltid godset med ett spännband.
- Använd alltid halksäkra skor.
- Använd alltid skor med stålhätta.
- Liftkar får endast användas av utbildad personal.
- Greppa aldrig Liftkar HD:s klättermekanism med endast händerna.
- Planera varje körning i trapp efter rådande situationen innan du börjar.
- Ta alltid bort batteriet före du lastar in din LIFTKAR HD. Dels så att din LIFTKAR HD inte sätts på men även för att din LIFTKAR HD blir 4 kg lättare utan batteri.

1.2 INBYGGD SÄKERHETSFUNKTIONER (BEROENDE PÅ MODELL)

Modell Fold:

- Varje gång innan du använder trappklättraren, se till att snabbfrigöringsspaken (Figur 2) på handtagen är ordentligt åtdragna. Det måste vara möjligt att tilta lasten från stående position utan hjälp. Positionen för handtagssektionen i förhållande till ramen får inte förändras.

Modell Dolly:

- Figur A visar skyddssystemet vid indragen Dolly.
- Figur B visar skyddssystemet när det fälls. Glidarmen måste vara i rät vinkel mot skyddssystemet.



A

A: Glidarm - B: Skydds-System



B

A: Glidarm - B: Skydds-System

- Varje gang ni startar trappklättraren, se till att dollyn är korrekt invikt (Figur D).



C

Vik undan



D

Skyddssystem indragen

VIKTIGT

Använd inte skydds-systemet i det utsträckta läget när du använder trappklättraren på trappan.

1.3 TEKNISKA DATA LIFTKAR HD-MODELLER

Modell	Uni	Fold	Dolly
Lastkapacitet	360 kg	330 kg	220 kg
Max klätterhastighet med full last (steg/min)	9-10	9-10	14-15
Max steghöjd	210 mm	210 mm	210 mm

Modell	Vikt (inkl. batteri)
HD UNI	38 kg
HD Fold	39 kg
HD Dolly	44 kg
HD Fold Dolly	45 kg

1.4 TEKNISKA DATA FÖR SNABBVÄXLINGSBATTERIENHETEN

Säkring: intern blow-out säkring (30 Amp)

Laddning kontakt: DC-Jack dia. 2,1 x 9,5 mm

Batterivikt: 4 kg

Kapacitet: 5 Ah

Spänning: 24 VDC (2x 12 VDC - 5 Ah)

Batteri: underhållsfria, läckagesäker bly-gel cell (godkänd av DOT och IATA för flygfrakt)

2 KONTROLL FUNKTIONER

2.1 UNI MODELLEN



1

1: UPP/NER knappar - 2: Handtag - 3: Syrenhet - 4: Batteri (Snabb-byte) - 5: Klättermekanism - 6: Huvudhjul

2.2 FOLD MODELLEN



2

1: UPP/NER knappar - 2: Handtag - 3: Syrenhet - 4: Snabb frisättning - 5: Batteri (Snabb-byte) - 6: Klättermekanism - 7: Huvudhjul

2.3 DOLLY MODELLEN



3

1: UPP/NER knappar - 2: Handtag - 3: Syrenhet - 4: Skydds-system - 5: Batteri (Snabb-byte) - 6: Klättermekanism - 7: Huvudhjul

2.4 FOLD DOLLY MODELLEN



4

1: UPP/NER knappar - 2: Syrenhet - 3: Handtag - 4: Skydds-system - 5: Batteri (Snabb-byte) - 6: Klättermekanism - 7: Huvudhjul

2.5 STYRENHET

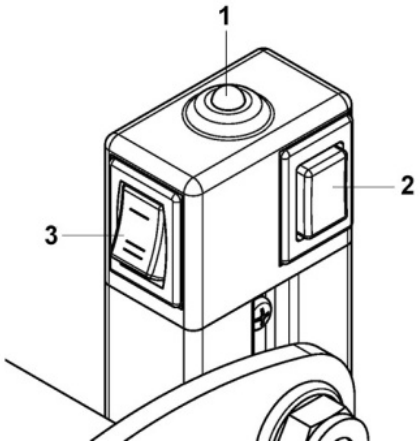

5

1: LED - 2: PÅ/AV flerfunktions knapp (P) - 3: Hastighetsväljare

2.5.1 ON(PÅ)/OFF(AV) OCH SINGLE-STEG / KONTINUERLIGT LÄGE MULTIFUNKTIONSVÄLJARE (P)

- LIFTKAR HD är klar för drift efter att batteriet har slagits på (ON/OFF) och du trycker kort/snabbt på knappen P. Detta bekräftas av den gröna LED-display på kontrollenheten. LIFTKAR HD är nu i Singel-steg-läge (fast grönt).
- Om du trycker på knappen "P" igen växlar enheten till Kontinuerligt läge. Detta signaleras av lysdioden blinkar grönt.
- Om du håller in knappen längre än 3 sekunder stängs LIFTKAR HD av.

2.5.2 LED DISPLAY

- **Fast grönt ljus på**: LIFTKAR är nu i Singel-steg funktion. Trycker du nu på någon av UP(Upp)/DOWN(Ner) knapparna (se figur 6) så börjar LIFTKAR HD klättra. Liftkar HD stängs automatiskt av efter en klättercykel har gjorts (uppåt eller neråt).
- **Blinkande grön**: LIFTKAR är i kontinuerligt läge. För användare med mycket praktik. LIFTKAR börjar klättra när UPP/NED knappen trycks och slutar inte förrän UPP/NED-styrenheten släpps.
- **Blinkande röd**: LIFTKAR är överbelastad. (Lysdioden blinkar i ca 3 sekunder och sedan slocknar - 4.2.1 se även avsnittet Drift)
- **Omväxlande rött och grönt**: batteriet börjar ta slut och behöver snarast laddas. Trappklättraren kommer kunna hantera ett antal trappsteg i alla fall, men det rekommenderas att du går ner för trappan och antingen byter batteriet eller laddar det med snabbladdaren som medföljer. Dessutom ger trappklättraren ifrån sig en signal för att indikera att batteriladdningen är låg. Frekvensen på pipet ökar ju lägre batterinivån är.

VIKTIGT

Fortsätter du att trycka på UPP/NED knappen i singelläge tills LIFTKAR når nästa steg, så stannar trappklättraren automatiskt. Släpp sedan strömbrytaren. Genom att trycka på knappen igen startar LIFTKAR på sin nästa rörelse-cykel. Om brytaren släpps av misstag under en cykel, trycker du helt enkelt på UPP/NED-knappen igen för att fortsätta rörelsen. LIFTKAR fortsätter att arbeta tills den når slutet av cykeln och stannar automatiskt. Släpp knappen och tryck på den igen för att starta nästa klättrings-cykel.

2.5.3 HASTIGHETSOMKOPPLARE

Använd hastighetsomkopplaren för att välja högre eller lägre klättrarhastighet (Figur 5).

Den långsamma hastigheten eller singelsteg är rekommenderad för nybörjare, tyngre gods eller svårare situationer.

2.6 UP(UPP)/DOWN(NER) KNAPP PÅ STYRHANDTAGET

Med UP(Upp)/DOWN(Ner) knappen placerad på både vänstra och högra sidan av styrhandtaget (Figur 6), är denna trappklättrare idealisk för både vänster och högerhänta användare.

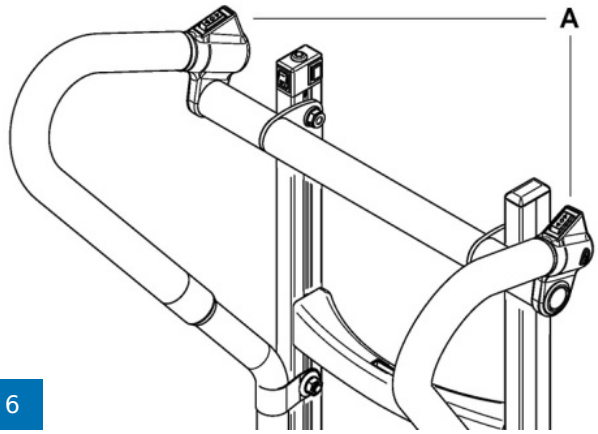

6

A: UP(Upp)/DOWN(Ner) knappar

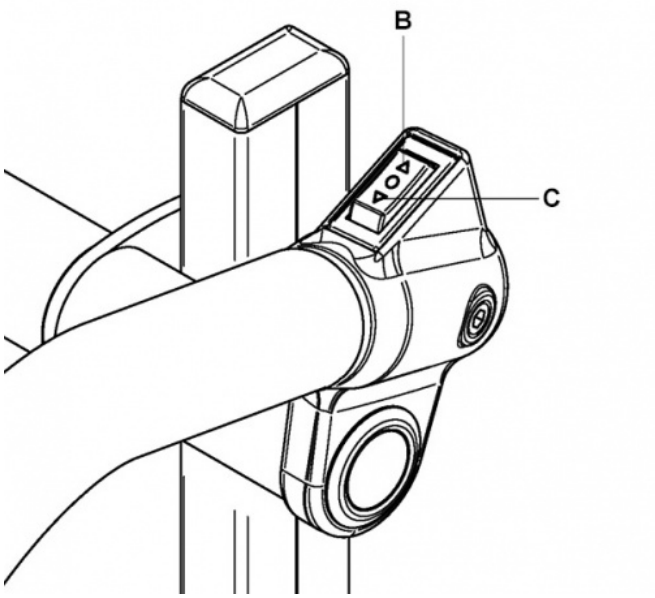

B: Ner - C: Upp

2.7 HUVUDBRYTARE

Huvudströmbrytaren är placerad på snabbväxlings batteri. Strömförsörjningen till enheten kan stängas av på ett säkert sätt med huvudbrytaren (Figur E).



E

2.8 AVSTÄNGNING

Enheten kan stängas av på följande sätt:

- Ta bort batteriet (se punk 3).
- Använda huvudbrytaren OFF på batteriet (se figur E).
- Tryck in multifunktionsväljare P längre än 3 sekunder.
- Låt trappklättraren vara orörd: LIFTKAR stängs av automatiskt efter 10min.

Att stänga av huvudbrytaren (Off) på batteriet eller ta bort batteriet ger en högre säkerhetsnivå än att stänga av med multifunktionsväljaren P eller att lämna enheten för att stänga av sig automatiskt eftersom att multifunktionsväljaren P lätt kan aktiveras oavsiktligt.

Stäng alltid av huvudströmbrytaren på batteriet innan du ställer undan trappklättraren.

3 MONTERING & TA BORT BATTERIET

3.1 MONTERA BATTERIET

- Placera batteriet i hörnen A, och sikta in dig på B.
- Tryck försiktigt batteriet framåt snabbt. Batteriet klickar när det är på plats.
- Ställ huvudbrytare på batteriet ON (På) och din LIFTKAR är klar för drift.

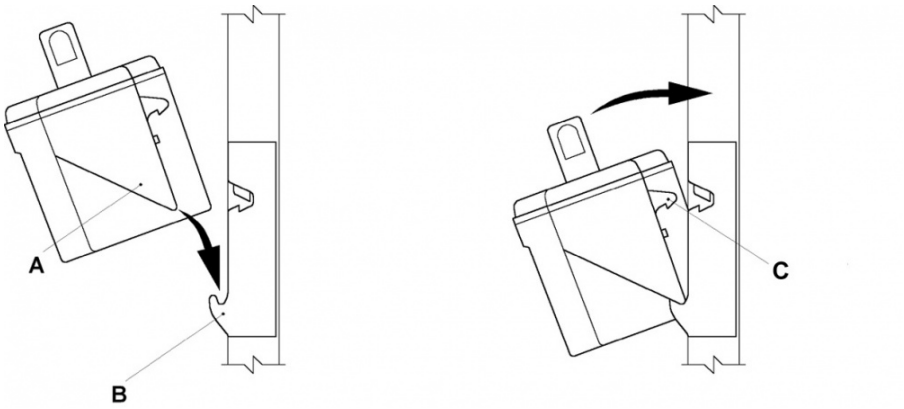

C: Lås

3.2 TA BORT BATTERIET

Lyft batteriet beslutsamt uppåt. Det frikopplas då automatiskt.

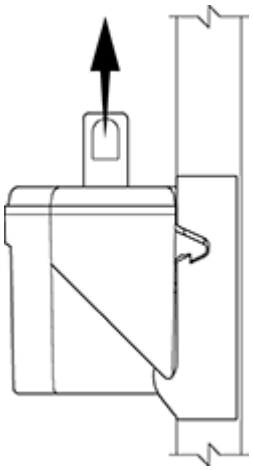

4 ANVÄNDNING

4.1 KLÄTTRING UPPFÖR TRAPPOR

Placera batteriet i klättraren. Slå huvudbrytaren på ON, tryck kort på multifunktionsväljare P tills LED-displayen är permanent grönt (Singelsteg-läget, se avsnitt 2.5.1.), Eller blinkar grönt (kontinuerlig).

Liftkar HD är nu redo för användning.

Genom att trycka på en av UPP / NED kopplar Q (Figur 6, vänster och höger om styret, pil uppåt pekar mot operatören) och börjar röra lyftarmen med stödhjulen och lyfter LIFTKAR till nästa steg. Cykeln upprepas tills brytaren släpps (kontinuerlig, LED blinkar grönt). I Singel-steg läge stannar LIFTKAR när huvudhjulen når nästa steg.

VIKTIGT

Uppåt: När huvudhjulen har "landat" på nästa steg så drar ni alltid in godset mot nästa trappsteg.

4.2 KLÄTTRING NERFÖR TRAPPER

Placera batteriet i klättraren och sätt PÅ(on) batteriet. Tryck en gång på multifunktionsväljaren P så att LED display lyser fast grön (Singel-steg, se sektion 2.5.1.), eller blinkande grönt (Konstant läge).

Liftkar är nu klar för drift.

Tryck på Upp/Ner knappen Q, (Figur 6) så startar klättermekanismen och sänker/höjer LIFTKAR vidare till nästa steg. Vid fast grönt LED-ljus klättrar LIFTKAR en cykel och slår av. Vid blinkande grönt ljus har LIFTKAR konstant gång.

VIKTIGT

Nerför: när huvudhjulen har landat på steget så kör alltid Liftkar till nästa steg. Bromshjulen stoppar Liftkar på kanten av steget.

4.2.1 ÖVERBELASTNING

Om trappklättraren överbelastas kommer klättermekanismen stoppas och LED-lampan kommer blinka 3 gånger innan maskinen stängs av. Trappklättraren måste nu sättas på igen.

> Om batteriet tappar elektricitet kommer en överbelastnings signal att visas på belastningar som understiger den angivna kapaciteten.

4.2.2 LIFTKAR HD ÄR INTE EN GUMMI MATTA!!

Kasta aldrig en last på LIFTKAR! Vi rekommenderar att denna typ av lastningsmetod undviks eftersom det orsakas högre slitage och kan skada styrenhet till följd av vibrationer.

4.2.3 ÅK INTE OVER TROTTOARKANTER I EN VINKEL

Kör alltid över trottoarkanter eller liknande kanter med båda hjulen i kontakt med kanten samtidigt. Detta kommer att förhindra skador på drivenheten.

4.2.4 ANVÄNDNING I SPIRALTRAPPOR

Vänligen observera följande punkter innan ni använder trappklättraren i spiraltrappor:

LIFTKAR rör sig inåt när den klättrar upp, så:
För att klättra upp startar ni på utsidan av centrum i förhållande till trappen.

LIFTKAR rör sig utåt när den går neråt, så:
För att klättra ner så startar ni på insidan av centrum i förhållande till trappen.

Om du börjar komma för nära pelaren/väggen ska du flytta enheten till sidan och börja om på en bättre vinkel.

---

5 HUR LIFTKARS KANT-BROMSSYSTEM FUNGERAR

5.1 AKTIVERA SYSTEMET

Kant-bromssystemet aktiveras automatiskt så snart LIFTKAR kopplas på med "ON / OFF" (figur 5). När Liftkar närmar sig kanten av ett steg bromsar den automatiskt. Bromsarna frigörs mekaniskt så snart huvudhjulen kontaktar nästa steg. Bromssystemet förblir aktivt och aktiveras automatiskt när huvudhjulen närmar kanten på nästa steg.

5.2 AVAKTIVERA OCH BLOCKERA KANT-BROMSSYTEMET

Kant-bromssystemet är spärrad när LIFTKAR stängs med hjälp av "ON / OFF" (Figur 5 - LED är inte längre grönt eller blinkar) och enheten är parkerad på sin lastplatta.
LIFTKAR bromsar ej nu automatiskt på kanten vid nästa trappsteg.

OBS

Det är en bra idé att avaktivera bromssystemet på ojämn mark eftersom stötar eller hål i marken annars skulle orsaka att huvudhjulen stoppas om en av de båda bromsarna aktiverades.

VIKTIGT

Se till att systemet startas igen innan varje rörelse nedåt till nästa steg. Detta indikeras av lysdioden ändra till grönt eller blinkar grönt (se avsnitt 2.5.1. för driftsätt). Först då är kant-bromssystemet aktiverat.

5.3 AUTOMATISK AVSTÄNGNING EFTER ATT LIFTKAR HD VARIT OANVÄND

Observera att LIFTKAR stängs av automatiskt för att spara batteriet efter ca. 10 min om ej UPP / NED-omkopplaren hålls intryckt). Kant-bromssystemet avaktiveras då automatiskt (Förutsatt att enheten är ställd på lastplattan).

VIKTIGT

Kontrollera alltid status för lysdioden (LED måste vara grönt eller blinkar grönt). Först då är kant-bromssystemet engagerade.

OBS

Måste jag se till kant-bromssystem aktiveras på varje steg?
Nej, du behöver bara närma sig kanten av steget.
Tumregel: Det räcker med att placera LIFTKAR ungefär en handbredd bort från trappkanten (avståndet mellan drivhjul och trappkant, ungefär 7 - 8 cm). Nu kan du påbörja nästa lyftcykel och LIFTKAR kommer säkert på nästa trappsteg

5.4 TEST AV "KANT-STEG" BROMSSYSTEM

Korrekt funktion av broms-systemet är en nödvändigt för en säker hantering av trappklättringen.
Det är därför viktigt att du kontrollerar funktionen av steg kant bromssystemet varje gång innan du använder trappklättraren.

- Testa trappsteget med kant broms systemet (utan last):

1. Luta LIFTKAR bakåt tills den är i en vinkel på ca. 45 ° (Figur 7).
2. Slå på trappklättraren genom att trycka på huvudströmbrytaren.
3. När du trycker på LIFTKAR över trappsteget aktiveras kant-bromssystem.
4. Om bromsarna inte bromsar samtidigt (ojämn bromsning på vänster och höger hjul), får inte LIFTKAR användas för trappor förrän den har kontrollerats av en auktoriserad Sano-tekniker.

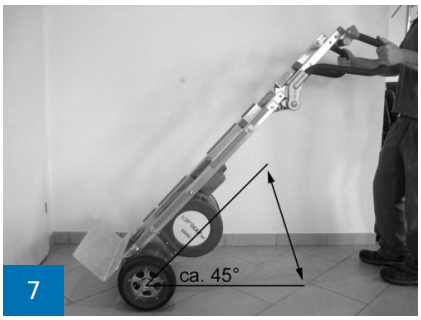

7

6 UPPLADDNING AV BATTERIET

Gel-cellerna inuti batteriet är underhållsfria, gastät och uppladdningsbara. Deras livslängd beror till stor del på laddning / urladdningscykler. Det är möjligt att ladda upp ett batteri som nästan är urladdat 1000 gånger medan ett som är totalt tomt cirka 200gånger, förutsatt att batteriet aldrig är helt urladdat.

- Undvik att ladda ur batteriet helt. Ladda så ofta som möjligt.
- Blybatterier är känsliga för självurladdning. Det är därför nödvändigt att ladda snabbväxlings-batteriet efter 3 veckor, även om det inte har varit i bruk.
- Laddningsenheten stängs av automatiskt när den är fullt laddad så det är omöjligt att överladda batteriet.
- Lämna aldrig batteriet tomt eller halvladdat. Ladda alltid upp batteriet omgående.
- Om batterierna skulle skadas är det möjligt att byta ut dem i någon ansedd mekanisk verkstad. De gamla blybatterier är helt återvinningsbara och skall inte kastas.
- Idealisk temperatur för laddning är emellan 20-25° C. Temperaturer som är för kalla eller för varma kommer påverka batteriets kapacitet.

ör att batteriet ska fungera obehindrat måste celltemperaturen alltid hållas över 0°C. Vi rekommenderar
därför att batteriet förvaras mellan +5°C och +25°C

Drift- och laddningstemperatur

		Bly-gel batteri	Trappklättrare
Temperatur vid drift	°C	-10 ... +40	-10 ... +40
Laddningstemperatur	°C	-10 ... +40	-

Om batteriet inte är fulladdat, eller förlorar sin laddning plötsligt, så kommer inte bara hastigheten på din LIFTKAR bli långsammare, utan dess kapacitet kommer minskas också. Det innebär att överbelastning kan visas även med en relativt lätt belastning. Se Drift 4.2.1.

6.1 LADDARENHET

Den medföljande batteriladdaren är mycket kraftfull. En LED-display ger en tydlig indikation på laddningsstatus. Laddningsindikatorn ger en bild av huruvida batteripaketet är helt uppladdat eller inte. Det är värt att kontrollera att batteripaketet är helt uppladdat innan Liftkar används.



Laddningsstatus visas av en LED enligt följande:

- Om LED lyser med fast rött sken laddas batteripaketet.
- Om LED lyser med fast grönt sken är batteripaketet helt uppladdat. Laddaren kan lämnas ansluten till batterierna efter full laddning (grönt ljus), utan att batterierna skadas. Laddaren förbrukar minimal ström i viloläge (efter att batterierna är fulladdade), underhåller batterierna vid fulladdning och förlänger batteriernas livslängd. Det uppnås med elektroniska kretsar som styr och reglerar mängden laddningsström som skickas från laddaren till batteriet som laddas.

6.1.1 TEKNISKA DATA

Nätspänningsförsörjning (50/60 Hz, 0,7A): 100-240 V AC

Märkspänning (in): 24 W

Laddningsspänning: 24 V DC

Teoretisk laddningsström: 1,0

Skyddsklass: IPX4

Säkerhetsgodkännande: UL, cUL, CE

6.1.2 SÄKERHETSRIKTLINJER

Observera följande:

- Skyddas mot fukt
- Laddning får endast ske i välventilerade utrymmen
- Dra inte ur kontakten från uttaget genom att hålla i sladden
- Använd inte laddaren om sladden eller kontakten är skadad - byt ut den omedelbart!

6.1.3 ANVÄND ENBART FÖR DET AVSEDDA ÄNDAMÅLET

- Laddningsenheten är enbart konstruerad för uppladddning av **bly-syrabatterier innehållandes vätska, gel-typ och elektrolyt av tygtyp**
- Det är inte tillåtet att ladda NiCD- eller NiMH-batterier eller primärceller.

7 TILLBEHÖR OCH ALTERNATIV

Ett komplett utbud av tillbehör och alternativ finns. Listan innehåller olika storlekar av lastplattor, rull-lastplattor med hjul, säkerhetsbälten, fordonsladdare för laddning i cigarettuttag mm.

8 KASSERING

Liftkar HD är hållbara produkter. I slutet av sin livslängd ska trappklättrarens komponenter och laddare kasseras på rätt sätt. Se till att materialen separeras noggrant för deponering i enlighet med de materiella koder för varje komponent.

Trappklättraren innehåller inga farliga material och är fullt återvinnings-kompatibel. De tryckta kretskorten och det uppladdningsbara batteriet ska kasseras med hjälp av en lämplig återvinningsprocess.

Kasta inte batteriet i hushållets soptunna.

Sano kan organisera professionellt omhändertagande av hela trappklättraren, mot betalning, om det behövs.

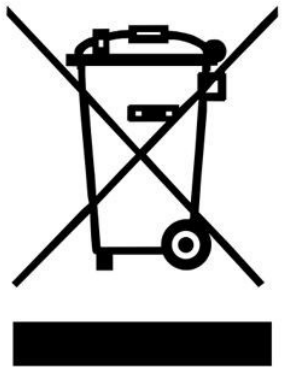

9 GARANTI OCH PRODUKTANSVAR

9.1 GARANTI

Garantiperioden för LIFTKAR är 12 månader (6 månader för batteriet) från inköpsdatum och omfattar material-brister och tillverkningsfel.

Garantin räknar inte in:

- Slitna delar
- skador som uppstår från att använda enheten för ändamålet det var inte avsett till
- forcerad skada
- obehöriga ändringar på enheten eller tillbehören

9.2 ANSVAR

SANO Transportgeräte GmbH är inte ansvarig för säkerheten på LIFTKAR HD om:

- LIFTKAR HD används för ett ändamål som den inte är avsedd till.
- reparationer, installation eller annat arbete har utförts av ej behörig personal.
- instruktionerna i denna manual inte följs.
- annat än Sano delar monteras eller är knutna till LIFTKAR HD.
- ursprungliga komponenter avlägsnas.
- Rekommendation för utbildning: Tillverkaren rekommenderar att en behörig person utbildas i användningen av apparaten. Ansvarsfriskrivning: Om den rekommenderade utbildningen inte genomförs, tar tillverkaren inget ansvar för skador på apparaten, personer eller egendom som kan uppstå till följd av felaktig eller icke ändamålsenlig användning.

---

10 CE- FÖRKLARING OM ÖVERENSSTÄMMELSE / PATENT REGISTRERAD

10.1 CE- FÖRKLARING OM ÖVERENSSTÄMMELSE

SANO Transportgeraete GmbH intygar att trappklättraren LIFTKAR HD uppfyller relevanta Hälso- och säkerhetsspecifikationer som anges i EU-direktivet Nämnden för Maskiner 2006/42 / EG, BILAGA IIA. Alla ändringar som göres i produkten utan vårt föregående samtycke gör detta intyg ogiltigt.



Ing. Jochum Bierma, direktör

10.2 PATENT REGISTRERAD

Den modulära designen av underredet är rättsligt skyddad av ett patent.

ANTECKNINGAR

KONTAKT

SANO Transportgeraete GmbH
Gewerbezeile 15
4040 Linz, Österrike

Telefon: +43 7239 51010 100
Fax: +43 7239 51010 001

office@sano.at

SANO Deutschland GmbH
Geigelsteinstraße 10
83080 Oberaudorf
Germany

Tel. +49 8033 / 308 96 0
Fax +49 8033 / 308 96 17
info@sano-treppensteiger.de

www.sano-treppensteiger.de

SANO UK Powered Stairclimbers Ltd.
Bristol Court, Betts Avenue
Martlesham Heath
Ipswich, Suffolk / IP5 3RY, England

Tel. +44 1473 / 333 889
Fax +44 1473 / 333 742
info@sano-uk.com

www.sano-uk.com

Med reservation för ändringar / LIFTKAR HD 2022-10