LIFTKAR SAL

SAL UNI / SAL ERGO / SAL FOLD / SAL FOLD-L



PROVOZNÍ MANUÁL

Čeština

SANO makes life easier.

PŘEDSTAVENÍ A VLASTNOSTI **3**

1 VŠEOBECNÉ BEZPEČNOSTNÍ POKYNY / TECHNICKÁ ÚDAJE **3**

1.1 Všeobecné bezpečnostní pokyny 3
1.2 Technické údaje standardního modelu LIFTKAR SAL 4
1.3 Technické údaje zacvakávací baterie 4

2 OVLÁDÁNÍ **6**

2.1 Model ERGO 6
2.2 Model FOLD / FOLD-L 7
2.3 Model UNI 8
2.4 Ovládací skříňka 9
2.5 Tlačítko pro výstup na horní rukojeti 10
2.6 Bezpečnostní zarážka 10
2.7 Vypínání 10
2.8 Hlavní vypínač 11

3 NASAZENÍ A VYJMUTÍ BATERIE **11**

3.1 Nasazení baterie 11
3.2 Vyjmutí baterie 12

4 PROVOZ **12**

4.1 Výstup po schodech nahoru 12
4.2 Sestup po schodech dolů 13
4.3 Věnujte pozornost následujícímu 14

5 NABÍJENÍ BATERIE **17**

5.1 Síťová nabíječka 17

6 DOPLŇKY A MOŽNOSTI **18**

7 LIKVIDACE **19**

8 ZÁRUKA A ODPOVĚDNOST **19**

8.1 Záruka 19
8.2 Odpovědnost 20

9 PROHLÁŠENÍ O SHODĚ S CE / DESIGN JE CHRÁNĚN PATENTY **20**

KONTAKT **21**

PŘEDSTAVENÍ A VLASTNOSTI

GRATULUJEME!

S novým produktem LIFTKAR SAL jste si zakoupili praktický modulárně navržený rudl s nezatíženou hmotností pouhých 16 kg.

Po přidání zacvakávací baterie se z tohoto jednoduchého rudlu stane univerzální pomocník: běžný rudl pro všeobecné využití na rovině a napájený schodolez pro přepravu na schodech.

Další vlastnosti, jako jsou například široké pneumatiky (dostupné i ve verzi odolné vůči propíchnutí), staví tento produkt na rovinu konvenčním rudlům pro venkovní použití a profesionální rozvoz zboží, avšak s bonusem možnosti přepravy po schodech.

Se sérií SAL je vaše námaha při přepravě nákladu do schodů zredukována na minimum: Schodolez LIFTKAR SAL se sám vytáhne o schod výše a zvedne se pouze o nezbytnou výšku schodu.

Při přepravě nákladů dolů po schodech se motor chová jako elektrická brzda a náklad se dolů pohybuje bez „drncání“. Schodolez je ideální i pro točité schody a úzké podesty.

LIFTKAR SAL má mechanickou spojku, která zabrání poškození schodolezu při přepravě dolů po schodech s ovladači nastavenými v pozici pro stoupání.

Jednotka má i elektronickou ochranu proti přetížení, která brání přepravovat směrem nahoru příliš těžký náklad.

Schodolez Liftkar SAL má dvě nastavitelné rychlosti pro stoupání (pomalá a rychlá – s rychlostí až 48 schodů za minutu) a širokou škálu modelů, nosností a doplňkového příslušenství.

Jinými slovy je to profesionální pomocník pro profesionály!

Abychom vám mohli poskytnout aktuální informace o produktech i technických změnách (např. možnostech, příslušenství), zaregistrujte prosím svůj produkt online.
https://www.sano-stairclimbers.com/product-registration

1 VŠEOBECNÉ BEZPEČNOSTNÍ POKYNY / TECHNICKÁ ÚDAJE

1.1 VŠEOBECNÉ BEZPEČNOSTNÍ POKYNY

- Vždy se přesvědčte, že se pod nákladem nikdo nenachází.
- Vždy náklad zabezpečte pomocí vhodných popruhů nebo jiného příslušenství
- Vždy mějte na nohou obuv odolnou proti smyku. Některé schody mohou být extrémně kluzké
- Vždy mějte na nohou boty s ocelovou ochranou prstů
- Nikdy nesahejte do zdvihacího mechanismu rukama, pokud je do vozíku vložena baterie
- Nejprve si použití schodolezu Liftkar SAL nacvičte bez nákladu nebo s nákladem o hmotnosti 20–30 kg
- Při přepravě schodolezu vyjměte baterii, aby byl lehčí a abyste předešli nechtěnému uvedení do provozu.



HERSTELLER

Manufacturer



HERSTELLUNGSDATUM

Date of manufacture



SERIENNUMMER

Serial number



TROCKEN AUFBEWAHREN

Keep dry



TEMPERATURGRENZWERTE ANWENDUNGSBEREICH 5 º C BIS 40 º C

Temperature limit Range of application

5 º C till 40 º C (41 º F till 104 º F)



GEBRAUCHSANWEISUNG BEACHTEN

Consult instructions for use



CE-KENNZEICHNUNG

CE-Marking



SERBISCHE CE-KENNZEICHEN

Serbian CE-Marking



ELEKTROSCHROTT

Electronic Waste

1.2 TECHNICKÉ ÚDAJE STANDARDNÍHO MODELU LIFTKAR SAL

Model... ERGO/UNI/FOLD/FOLD-L	SAL 110	SAL 140	SAL 170
Nosnost	110 kg	140 kg	170 kg
Maximální rychlost přepravy po schodech	48 schodů/min	35 schodů/min	29 schodů/min
Hmotnost	16 kg		
Maximální výška schodu	210 mm		

1.3 TECHNICKÉ ÚDAJE ZACVAKÁVACÍ BATERIE

Pojistka: Interní pojistka (30 amp)

Zástrčka nabíječky: DC-Jack ø 2,1 x 9,5

Hmotnost: 4 kg

Kapacita: 5 Ah

Napětí: 24 VDC (2x 12 VDC - 5 Ah)

Článek akumulátoru: Zatavený olověný bezúdržbový, se schválením DOT a IATA pro leteckou přepravu

---

2 OVLÁDÁNÍ

2.1 MODEL ERGO

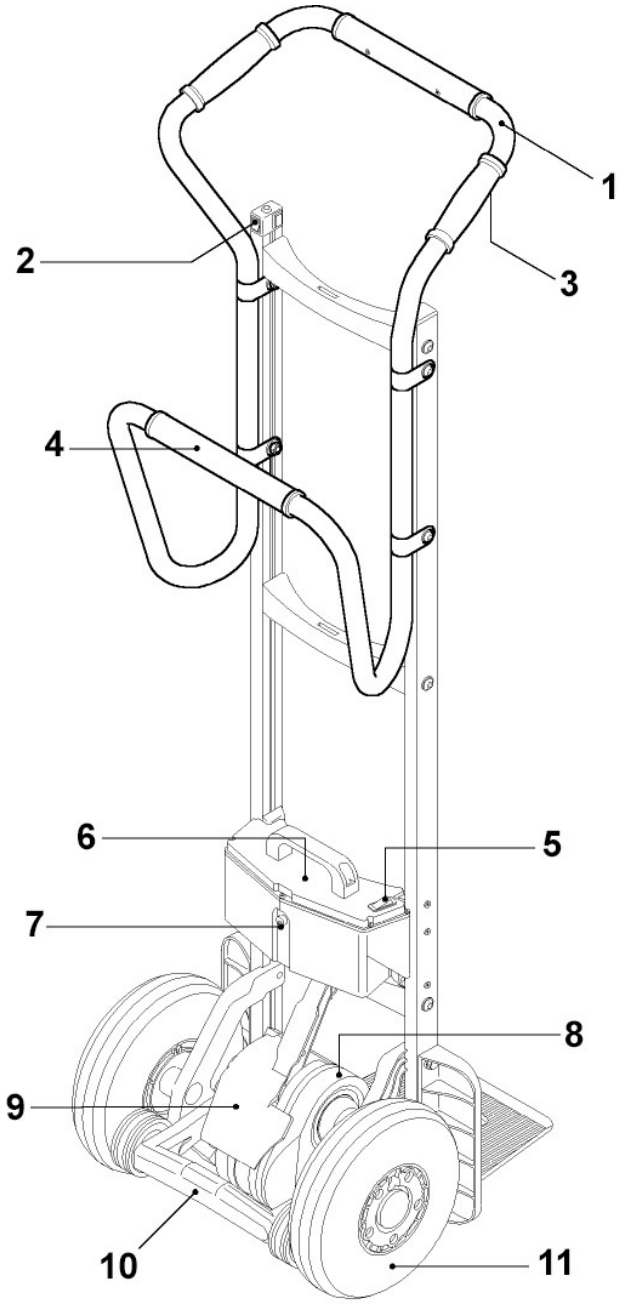

1: Horní držadlo - 2: Ovládací skříňka - 3: Tlačítko pro výstup (Q) - 4: Dolní držadlo - 5: Hlavní vypínač - 6: Držadlo baterie - 7: Zásuvka pro dobíjení baterie - 8: Hybná jednotka - 9: Klapka bezpečnostní brzdy - 10: Pohyblivé rameno s přídavnými kolečky brzděnými při pohybu vpřed - 11: Hlavní kola

2.2 MODEL FOLD / FOLD-L

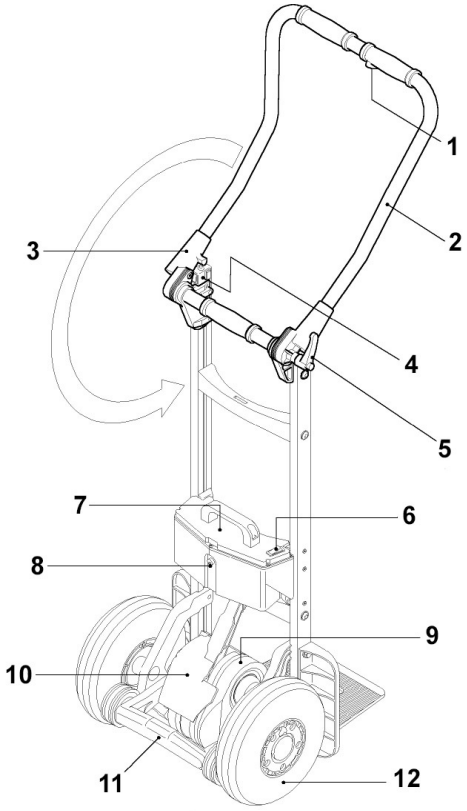

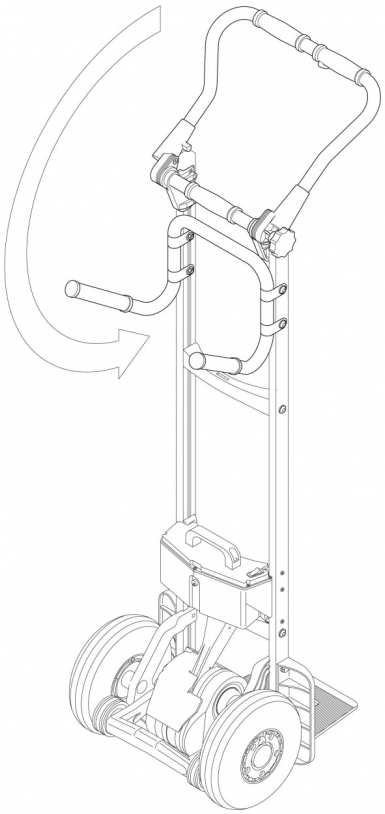

1: Tlačítko pro výstup (Q) - 2: Držadlo - 3: Otočný kloub - 4: Ovládací skříňka - 5: Aretovací klička - 6: Hlavní vypínač - 7: Držadlo baterie - 8: Zásuvka pro dobíjení baterie - 9: Hybná jednotka - 10: Klapka bezpečnostní brzdy - 11: Pohyblivé rameno s přídavnými kolečky brzděnými při pohybu vpřed - 12: Hlavní kola

2.2.1 OTOČNÝ KLOUB

Nezbytného tření rotační spojky je dosaženo několika třecími disky, které jsou simultánně stlačovány na levé a na pravé straně. Zámek musí být dostatečně utažený, aby se zabránilo pohybu v průběhu použití.

Zpravidla platí: Zámek je dostatečně utažený, pokud může jediný uživatel zaklonit náklad ze vzpřímené pozice, aniž by se rukojeť pohnula.

BEZPEČNOSTNÍ POKYNY:
Při přepravě těžkého nákladu (přes 100 kg) se ujistěte, že je zámek obzvláště pevně dotažený.

2.3 MODEL UNI

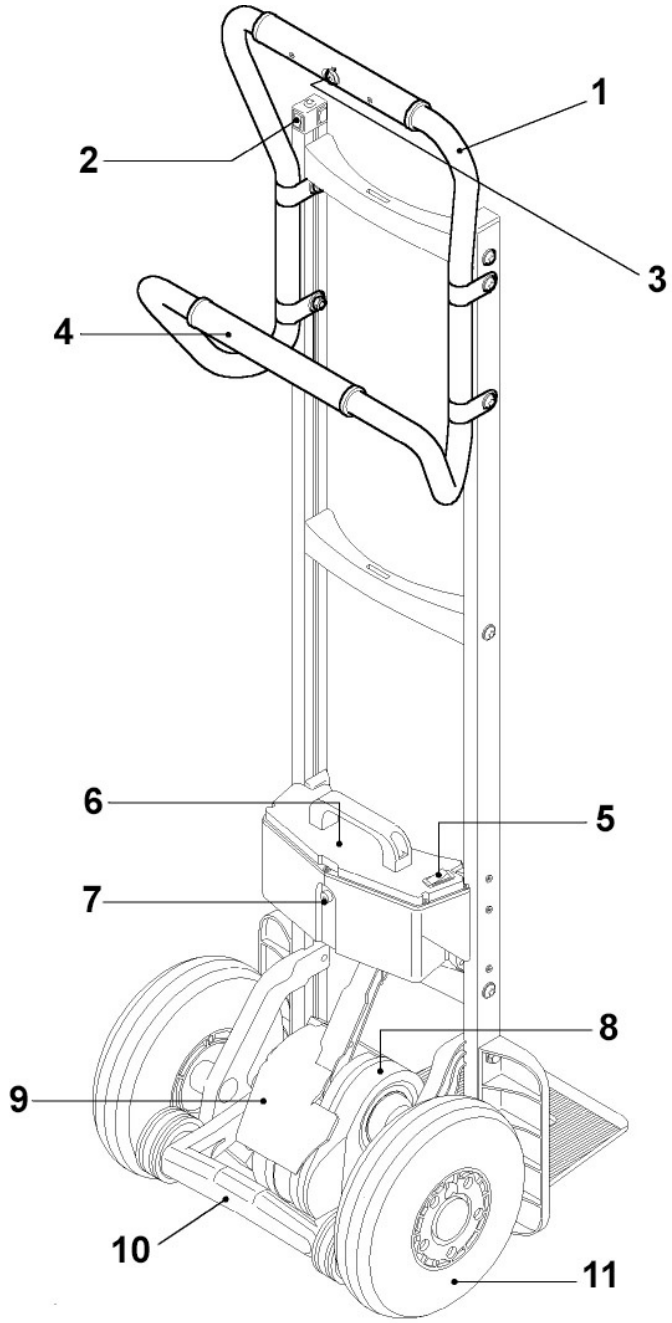

1: Horní držadlo - 2: Ovládací skříňka - 3: Tlačítko pro výstup (Q) - 4: Dolní držadlo - 5: Hlavní vypínač - 6: Držadlo baterie - 7: Zásuvka pro dobíjení baterie - 8: Hybná jednotka - 9: Klapka bezpečnostní brzdy - 10: Pohyblivé rameno s přídavnými kolečky brzděnými při pohybu vpřed - 11: Hlavní kola

2.4 OVLÁDACÍ SKŘÍŇKA

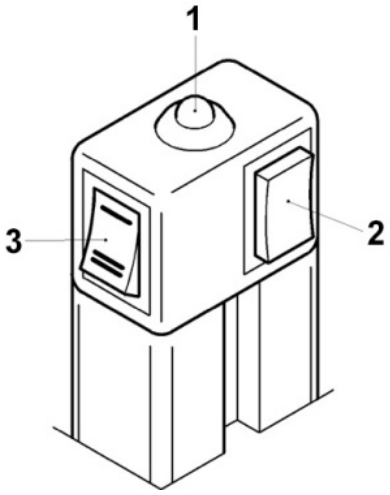

1: Světelný indikátor - 2: Tlačítko pro výstup/ sestup (P) - 3: Přepínač rychlostí

2.4.1 TLAČÍTKO (P) PRO VÝSTUP/SESTUP

- Krátkým stisknutím tlačítka přepněte LIFTKAR SAL do režimu výstupu nebo sestupu.
- Pokud tlačítko stisknete na déle než 3 vteřiny, LIFTKAR SAL se vypne.

2.4.2 SVĚTELNÝ INDIKÁTOR

- **Svítí zeleně**: LIFTKAR SAL je v režimu výstupu nahoru. (V režimu výstupu je tlačítko 1 na rukojeti aktivní. Zdvihací mechanismus je v provozu, pokud je tlačítko Q stisknuté a vypne se při jeho uvolnění (viz také kapitola 4.1).
- **Bliká zeleně**: LIFTKAR SAL je v režimu sestupu dolů. (Tlačítko 1 teď není aktivní – viz také kapitola 4.2)
- **Svítí nepřerušovaně červeně**: LIFTKAR je v režimu sestupu a podpůr- ná kolečka se hýbou (rychle) do sestupné pozice (to trvá max. 0,5 vteřiny – viz také kapitola 4.2)
- **Bliká červeně**: Vozík LIFTKAR je přetížený. (Bliká po dobu 3 vteřin a zhasne – viz také kapitola 4.3.3)
- **Svítí střídavě červeně a zeleně**: baterie je téměř vybitá a potřebuje urychle- ně dobít. Schodolez bez potíží zvládne ještě jedno rameno schodiště, avšak doporučuje se sejít ze schodů a buď vyměnit baterii nebo ji dobít pomocí rychlodobíječky dodávané s produktem.

2.4.3 PÍPÁNÍ

Tato vlastnost varuje lidi při přepravě nákladu ve veřejných prostorách.

Jak aktivovat pípání: Zapněte zařízení a podržte tlačítko Zapnout/Vypnout/ Výstup/Sestup (P) – po dobu asi 30 vteřin, dokud neuslyšíte pípnutí. Nyní je při řízení SAL dostupný signál v podobě opakovaného pípání.

Jak deaktivovat pípání: Zapněte zařízení a podržte tlačítko Zapnout/Vypnout/ Výstup/Sestup (P) – po dobu asi 30 vteřin, dokud neuslyšíte pípnutí. Poté se při řízení vozíku nebude ozývat opakované pípání.

2.4.4 PŘEPÍNÁNÍ RYCHLOSTI

Použijte funkci pro zvolení vyšší nebo nižší rychlosti – funkci lze použít jen v režimu výstupu nahoru. (V režimu sestupu dolů je rychlost sestupu perma- nentně nastavena tak, aby bylo neustále zaručeno optimální brzdění – viz také kapitola 4.2)

Nízkou rychlost doporučujeme pro: školení, těžké náklady, nestandardní pro- story.

2.5 TLAČÍTKO PRO VÝSTUP NA HORNÍ RUKOJETI

Toto tlačítko [Q] je aktivní pouze v režimu výstupu a zapíná a vypíná zdvihací mechanismus.

2.6 BEZPEČNOSTNÍ ZARÁŽKA

Abyste mohli začít naklánět náklad, je možné, že budete potřebovat použít nohu. K tomuto účelu se běžně používá náprava ručního vozíku. U vozíku LIFTKAR SAL lze pro podporu nohy použít výkyvné rameno, kolečko nebo řídící jednotku. Bezpečnostní zarážka slouží k tomu, aby se vaše noha neza- sekla do výkyvného ramene. Když nohou stlačíte spodní část zarážky, vypnou se všechny funkce.

BEZPEČNOSTNÍ POKYNY:
Pokud vozík zapnete až po naklonění nákladu, vyhnete se veškerým rizikům.

2.7 VYPÍNÁNÍ

Vypnujtí schodolezu nastane:

- vypnutím hlavního vypínače na baterii
- vyjmutím baterie
- stisknutím tlačítka (P) na 3 vteřiny
- automaticky po 10 minutách

Použití hlavního vypínače nebo vyjmutí baterie poskytuje vyšší stupeň bezpečnosti než vypnutí pomocí tlačítka P nebo automatické vypnutí po určité době, protože tlačítko P může být stisknuto neúmyslně.

2.8 HLAVNÍ VYPÍNAČ

Hlavní vypínač je umístěný na krytu baterie. Zdroj energie je se zapíná nebo vypíná prostřednictvím hlavního vypínače.

3 NASAZENÍ A VYJMUTÍ BATERIE

3.1 NASAZENÍ BATERIE

1. Umístěte roh „A“ na obou stranách do háčku „B“ na rámu.
2. Zacvakněte baterii tak, aby se uzamkla do háčků.
3. Hlavní vypínač na baterii přepněte na 1 a váš schodolez LIFTKAR je připraven k použití.

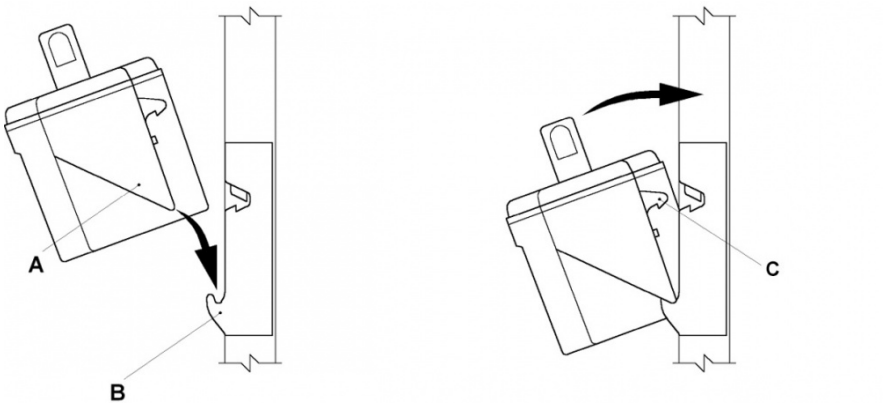

C: Uzamykací zacvakávací hák

3.2 VYJMUTÍ BATERIE

Abyste baterii vyjmuli z uzamykacích háčků, musíte ji vertikálně zdvihnout. Netahejte za ni směrem dozadu.

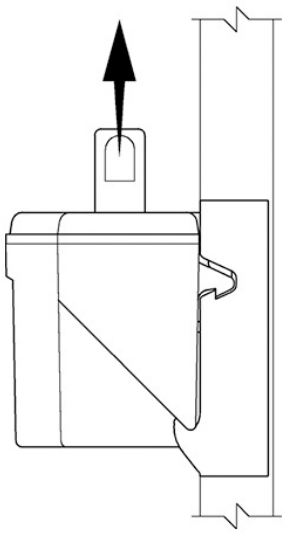

4 PROVOZ

4.1 VÝSTUP PO SCHODECH NAHORU

Stiskněte krátce tlačítko (P), dokud světelný indikátor nezačne svítit nepřetržitě zeleně.

Schodolez LIFKAR je nyní v REŽIMU VÝSTUPU NAHORU

Stisknutím tlačítka (Q) na horní rukojeti uvedete do provozu podpůrná kolečka a LIFTKAR se bude zdvihat po schodech nahoru, dokud tlačítko opět neuvolníte.

DŮLEŽITÉ:

Při každém cyklu, jakmile hlavní kolečka dosednou na stupeň schodu, zatáhněte za schodolez směrem k sobě, aby se dotkl dalšího schodu.

Pokud budete schodolez držet na schodech s otevřenými stupni příliš nakloněný, může se stát, že podpůrná kolečka se pod stupněm částečně zaseknou. To může způsobit nadměrný tlak na řídící jednotku a její přepnutí do modelu přetížení, které způsobí vypnutí. Pro reset stiskněte tlačítko (P).

4.2 SESTUP PO SCHODECH DOLŮ

Stiskněte znovu krátce tlačítko (P), dokud světelný indikátor nezačne blikat zeleně. Schodolez je nyní v REŽIMU SESTUPU DOLŮ a podpůrná kolečka se automaticky přesunou do pozice pro sestup.

Tlačítko Q pro výstup nyní nefunguje.

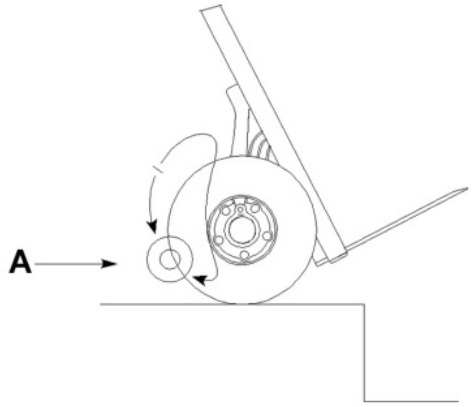

A: Sestupová pozice

S podpůrnými kolečky v pozici pro sestup můžete schodolezem LIFTKAR přejet přes hranu schodu a podpůrná kolečka za řiditelných podmínek sníží vozík o další schod dolů. Když hlavní kolečka přistanou o schod níž, podpůrná kolečka se automaticky otočí do pozice pro sestup, aby mohl vozík sestoupit o další schod dolů, a to během přibližně půl vteřiny. Po tuto dobu je nezbytně nutné setrvat v klidu na dosaženém schodu. Na hranu schodu najíždějte opět až v momentu, kdy jsou podpůrná kolečka znovu v pozici pro sestup.

Během sestupného pohybu svítí světelný indikátor nepřetržitě červeně. Po dokončení sestupu začne indikátor blikat zeleně.

DŮLEŽITÉ:

Jakmile sjede LIFTKAR ze stupně schodu, dbejte na to, aby hlavní kolečka byla opřena o podstupnici, dokud se podpůrná kolečka nedostanou do sestupné pozice.

Pokud je přepravován pouze lehký náklad nebo pokud obsluha drží zařízení LIFTKAR příliš vzadu, kyvná vidlice se do dolní pozice pohybuje pouze pomalu.

Těsně před tím, než výkyvné rameno dosáhne sestupné pozice, dosáhnout podpůrná kolečka horního okraje schodu a zdvihnou LIFKAR asi o 10 mm. To je zcela normální a zkušení operátoři vozíku to považují za signál postupu. Postoupit však můžete už tehdy, když se podpůrná kolečka dostanou do kontaktu s podlahou. Dosáhnete tak plynulého sestupu dolů po schodech.

V případě uzavřeného schodiště s krátkými schody, například na vnitřní straně úzkého točitého schodiště se podpůrná kolečka mohou dotknout schodu a LIFTKAR se pohne přibližně o 8–9 cm vpřed. To je také normální, protože LIFTKAR pak bude připraven na další postup.

Na rozdíl od jiných schodolezů nemusí řidič schodolezu LIFTKAR SAL při sestupu ovládat elektroniku zařízení, protože podpůrná kolečka pracují automaticky.

4.3 VĚNUJTE POZORNOST NÁSLEDUJÍCÍMU

4.3.1 PŘESUN ROVNOVÁHY

Při výstupu nahoru se rovnováha nákladu změní, jakmile podpůrná kolečka začnou náklad zdvihat. Na to si řidič schodolezu může snadno zvyknout a vyrovnávat rovnováhu pomocí zaklánění rukojeti. Zpočátku, než se pro vás řízení schodolezu stane automatické, dávejte pozor v okamžiku, kdy váhu nákladu při výstupu přebírají podpůrná kolečka. Schodolez provádí pohyb dopředu, který můžete snadno kompenzovat zakloněním rukojeti dozadu. Zaklonění dozadu o 10°–20° před tím, než podpůrná kolečka začnou zdvihat náklad, eliminuje výrazný pohyb vpřed.

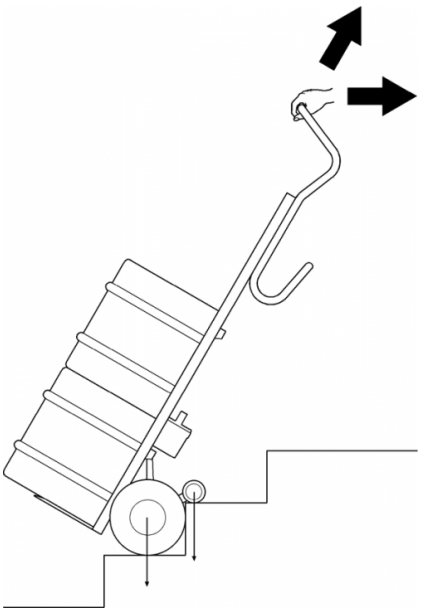

4.3.2 ZASEKNUTÍ POD SCHODEM

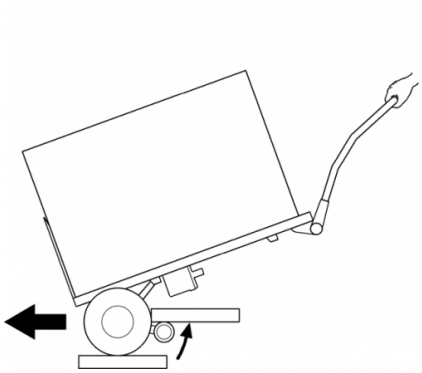

Za běžných podmínek provozu, kdy je náklad ve vyvážené pozici, se podpůrné rameno nedotýká spodní strany schodu o stupeň výše. Pokud schodolez LIFTKAR zakloníte příliš dozadu, podpůrné rameno škobrtne o stupeň, na kterém je, což způsobí jeho rotaci pod vyšším stupněm. Elektronika zařízení se přepne do režimu přetížení a bude potřeba zařízení resetovat.

4.3.3 PŘETÍŽENÍ

Pokud je schodolez přetížený, motor pohonu se zastaví a LED dioda bude blikat červeně po dobu 3 sekund, než zhasne. Zařízení je třeba znovu zapnout.

Pokud se vybije baterie, přepne se zařízení do režimu přetížení i v případě, že je hmotnost nákladu nižší, než je povolené maximum.

4.3.4 LIFTKAR NENÍ GUMOVÁ PODLOŽKA

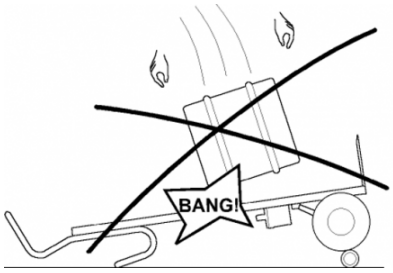

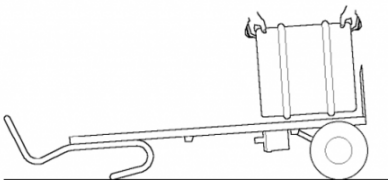

V nápojovém průmyslu jsou sudy někdy házeny z dodávek přímo na ruční vozík, namísto gumové podložky nebo staré pneumatiky.

Se schodolezem LIFTKAR se to nesmí, pokud jsou podpůrná kolečka v pozici pro sestup. Náraz se přes řídící jednotku přenese na spojovací tyč, což může způsobit zlomení. Pokud jsou podpůrná kolečka zdvižena mezi hlavní kolečka, je v principu házení sudů možné, protože pneumatiky absorbují část nárazu. Nicméně to nedoporučujeme, protože to může mít vliv na životnost zařízení.

4.3.5 NEÚMYSLNÉ VYSUNUTÍ BATERIE

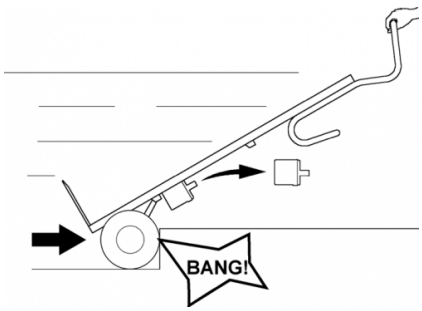

Při běžných způsobech provozu drží baterie pevně na uzamykacích háčcích. Pro její vytažení je potřeba za ni silně zatáhnout. Rychlý pohyb schodolezu LIFTKAR dozadu a náraz do vyššího schodu nebo podobné nesprávné použití může způsobit vypadnutí baterie z háčků.

Pokud vytahujete schodolez LIFTKAR do schodů prázdný nebo bez použití hnacího mechanismu, doporučujeme vyjmout baterii. Jednak je díky tomu schodolez LIFTKAR lehčí a jednak baterie nemůže vyskočit.

4.3.6 NESPRÁVNÉ ZDOLÁVÁNÍ SCHODŮ

Nesprávné zdolávání schodů může způsobit poškození spodní strany řídící jednotky.

4.3.7 ŘÍZENÍ SCHODOLEZU NA TOČITÝCH SCHODECH

Pokud musíte se schodolezem pracovat na točitém schodišti, věnujte prosím pozornost následujícímu:

Při výstupu má schodolez LIFTKAR (nebo jakýkoli jiný ruční vozík) tendenci přibližovat se vnitřní straně schodiště (na každém schodu o několik cm v závislosti na úhlu točení).
Proto zahajte výstup co nejvíce na vnější straně schodiště.

Při sestupu má schodolez tendenci pohybovat se směrem k vnější straně schodiště.
Proto zahajte sestup co nejvíce na vnitřní straně schodiště.

Pokud je však schodiště příliš úzké, můžete se do stran pohybovat couváním, ideálně na širším schodu.

5 NABÍJENÍ BATERIE

Akumulátor uvnitř skříně baterie je bezúdržbový, zatavený a dobíjecí. Jeho životnost se výrazně odvíjí od dobíjecího cyklu. Pokud se olověná baterie nedobíjí až při totálním vybití, je možné ji částečně dobít až 1000krát.

- Z tohoto důvodu baterii nepoužívejte až do jejího totálního vybití. Dobíjejte ji co nejčastěji.
- Olověné baterie podléhají efektu „samovybíjení“. Z tohoto důvodu by se zacvakávací baterie měla dobíjet nejpozději po třech týdnech, i když není používána.
- Nabíječka se po dobití automaticky přepne do režimu postupného dobíjení, takže nehrozí, že se baterie dobije příliš.
- Nenechávejte baterii vybitou nebo částečně vybitou. Vždy ji ihned po použití vozíku dobijte.
- Pokud dojde k poškození baterie, je možné ji ve spolehlivé odborné dílně vyměnit. Staré olověné baterie jsou plně recyklovatelné a nesmí se odkládat do běžného odpadu.
- Optimální teplota pro dobíjení je 20-25 °C. Příliš nízká nebo vysoká teplota má negativní vliv na její výkon.
- Provozní a nabíjecí teplota: Aby byla zajištěna neomezená funkčnost, musí být teplota článků baterie vždy vyšší než 0 °C. Doporučujeme proto skladovat baterii při teplotě mezi +5 °C a +25 °C.

Provozní a nabíjecí teplota

		Olověný gelový akumulátor	Schodolez
Provozní teplota	°C	-10 ... +40	-10 ... +40
Teplota nabíjení	°C	-10 ... +40	-

Pokud není baterie plně dobitá nebo se rychle vybíjí, sníží to nejen rych- lost, ale i výkon schodolezu LIFTKAR. Schodolez se pak může přepínat do režimu přetížení i při přepravě lehčího nákladu. Viz Provoz 4.3.3.

5.1 SÍŤOVÁ NABÍJEČKA

Dodávaná nabíječka je extrémně výkonná. Stav nabíjení je přehledně zobrazen pomocí LED kontrolky. Indikátor nabití ukazuje, zda je baterie plně nabitá. Před použitím zařízení LIFTKAR je vhodné zkontrolovat, zda je baterie plně nabitá.



Stav nabíjení je indikován rozsvícenou LED kontrolkou:

- Pokud LED kontrolka svítí trvale červeně, baterie se nabíjí.
- Pokud LED kontrolka svítí trvale zeleně, baterie je plně nabita. Nabíječka může zůstat připojena i po úplném nabití akumulátorové baterie (zelená kontrolka), aniž by došlo k jejímu poškození. V tomto pohotovostním režimu (po úplném nabití baterie) spotřebovává nabíječka minimum energie. Tím se baterie udržuje plně nabitá a prodlužuje se její životnost. Všech těchto faktorů je dosaženo pomocí elektronického obvodu, který řídí a reguluje nabíjecí proud vysílaný z nabíječky do nabíjené akumulátorové baterie.

5.1.1 TECHNICKÉ ÚDAJE

Síťové napětí (50/60 Hz, 0,7A): 100–240V AC

Jmenovitý výkon (vstup): 24 W

Nabíjecí napětí: 24V DC

Aritmetický nabíjecí proud: 1,0

Třída ochrany (stupeň krytí): IPX4

Certifikační značky: UL, cUL, CE

BEZPEČNOSTNÍ POKYNY

Dodržujte následující pokyny:

- Chraňte před vlhkem.
- Nabíjejte pouze v dostatečně větraném prostředí.
- Zástrčku nikdy nevytahujte ze zásuvky za kabel.
- Nepoužívejte nabíječku s poškozeným kabelem nebo zástrčkou – kabel nebo zástrčku okamžitě vyměňte.

5.1.2 POUŽITÍ V SOULADU S URČENÝM ÚČELEM

- Nabíječka je vhodná pouze pro nabíjení **olověných akumulátorů s tekutým, gelovým a flísovým elektrolytem.**
- Nabíjení NiCd a NiMH akumulátorů nebo galvanických článků je zakázáno.

6 DOPLŇKY A MOŽNOSTI

K dispozici je stále se rozšiřující seznam doplňků a možností. K těm patří například různé velikosti patních (nákladových) plošin, zabezpečovací popruhy, přepravní nabíječka, různé výšky rámů, pevné nebo závěsné plošiny.

7 LIKVIDACE

Schodolezy Liftkar SAL jsou odolné produkty. Po skončení jejich životnosti by měly být součásti schodolezu a nabíječka řádně zlikvidovány. Zajistěte, aby byly materiály pečlivě roztříděny za účelem likvidace v souladu s kódy materiálů jednotlivých součástí.

Schodolez neobsahuje žádné nebezpečné materiály a je plně recyklovatelný. Desky s plošnými spoji a dobíjecí baterie musí být zlikvidovány vhodným recyklačním procesem.

Nevyhazujte bateriový zdroj jen tak do běžné popelnice na komunální odpad. V případě dalších dotazů se obraťte na svého autorizovaného prodejce.

Společnost Sano může v případě potřeby za poplatek zajistit odbornou likvidaci celého schodolezu.

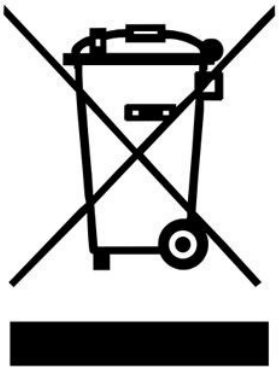

8 ZÁRUKA A ODPOVĚDNOST

8.1 ZÁRUKA

Záruční doba na schodolez LIFTKAR SAL je 12 měsíců (6 měsíců na baterie), a to od data zakoupení. Vztahuje se na vadný materiál a výrobní chyby.

Záruka se nevztahuje na:

- běžné opotřebení součástí,
- poškození v důsledku nestandardní zátěže,
- poškození v důsledku vyvinutí síly,
- nepovolené modifikace jednotky nebo doplňujících částí.

8.2 ODPOVĚDNOST

SANO Transportgeräte GmbH jako výrobce není zodpovědný za bezpečnost produktu LIFTKAR v těchto případech:

- LIFTKAR je použit k jinému než určenému účelu,
- opravy, instalace nebo jiné práce byly provedeny neoprávněnými osobami,
- nejsou dodrženy pokyny uvedené v tomto Provozním manuálu,
- do produktu LIFTKAR jsou instalovány nebo zapojeny jiné než originální součásti,
- z produktu jsou odstraněny originální součásti.
- Doporučení pro zaškolení: Výrobce doporučuje, aby byl spotřebič zaškolen kvalifikovanou osobou. Vyloučení odpovědnosti: Pokud doporučené školení nebude provedeno, výrobce nepřebírá žádnou odpovědnost za škody na spotřebiči, osobách nebo majetku, které mohou vzniknout v důsledku nesprávné nebo chybné obsluhy.

9 PROHLÁŠENÍ O SHODĚ S CE / DESIGN JE CHRÁNĚN PATENTY

9.1 PROHLÁŠENÍ O SHODĚ S CE

SANO Transportgeräte GmbH prohlašuje, že schodolez LIFTKAR splňuje příslušné základní zdravotní a bezpečnostní po- žadavky směrnice 2006/42/ES, příloha IIA. Toto prohlášení pozbý- vá platnosti, pokud je jednotka bez povolení upravena.



Ing. Jochum Bierma, General Manager

9.2 DESIGN JE CHRÁNĚN PATENTY

Zdvihací systém série SAL je chráněn mezinárodními patentovými přihláškami pro Evropu, USA a Japonsko. Modulární struktura rámu je také chráněna patentovou přihláškou. Rotační spojka modelu FOLD čeká na přidělení patentu.

KONTAKT

SANO Transportgeraete GmbH
Gewerbezeile 15
4040 Linz, Rakousko

Telefon: +43 7239 51010 100
Fax: +43 7239 51010 001

office@sano.at

SANO Deutschland GmbH
Geigelsteinstraße 10
83080 Oberaudorf
Germany

Tel. +49 8033 / 308 96 0
Fax +49 8033 / 308 96 17
info@sano-treppensteiger.de

www.sano-treppensteiger.de

SANO UK Powered Stairclimbers Ltd.
Bristol Court, Betts Avenue
Martlesham Heath
Ipswich, Suffolk / IP5 3RY, England

Tel. +44 1473 / 333 889
Fax +44 1473 / 333 742
info@sano-uk.com

www.sano-uk.com

Změny vyhrazeny / LIFTKAR SAL 2022-05