LIFTKAR SAL

SAL UNI / SAL ERGO / SAL FOLD / SAL FOLD-L



BETJENINGSVEJLEDNING

Dansk

SANO makes life easier.

INDLEDNING OG KENDETEGN **3**

1 SIKKERHEDSHENVISNINGER / TEKNISKE DATA **3**

1.1 Generelle sikkerhedshenvisninger 3
1.2 Tekniske data for LIFTKAR 4
1.3 Tekniske data for hurtigskifteakkumulatorer 4

2 BETJENINGSELEMENTER **5**

2.1 Model ERGO 5
2.2 Model FOLD / FOLD-L 6
2.3 Model UNI 7
2.4 Kontrolhoved 8
2.5 Opknapper i håndtagsbøjlen 9
2.6 Sikkerhedsklap 9
2.7 Frakobling 9
2.8 Hovedafbryder 10

3 ISÆTNING OG AFTAGNING AF HURTIGSKIFTEAKKUMULATOREN **11**

3.1 Isætning af akkumulator 11
3.2 Aftagning af akkumulator 12

4 DRIFT **12**

4.1 Op ad trapper 12
4.2 Ned ad trapper 13
4.3 Hvad skal man være opmærksom på 14

5 OPLADNING AF HURTIGSKIFTEAKKUMULATOREN **17**

5.1 Oplader 17

6 TILBEHØR OG OPTIONER **19**

7 BORTSKAFFELSE/AFFALD **19**

8 GARANTI OG ANSVAR **19**

8.1 Garanti 19
8.2 Ansvar 21

9 CE-KONFORMITETSERKLÆRING / PATENTBESKYTTELSE **21**

KONTAKT **22**

INDLEDNING OG KENDETEGN

TILLYKKE!

Med den nye LIFTKAR SAL har De købt en sækkevogn, der er praktisk og nem at håndtere, kun vejer 16 kg og er bygget op af moduler. Hvis De anvender akkumulatoren, bliver sækkevognen pludselig til en allrounder:
Trapper klarer den ved hjælp af batteri og motor og på jævne overflader er den praktisk som en almindelig sækkevogn, først og fremmest pga. de brede dæk (fås også med punktérfri dæk), ligesom en ganske almindelig sækkevogn, der anvendes i transportindustrien.

I SAL – serien er transport på trapper reduceret til et minimum: LIFTKAR trækker sig selv op til det næste trin på trappen og hæves kun den nødvendige trinhøjde. Ned ad trapper virker motoren som en hvirvelstrømsbremse og lasten føres ned uden besvær.

Overlegen også på vindeltrapper og på små trappeafsatser. Optimalt sikret overfor pludselige belastninger på støttehjulene med et mekanisk (smurt) glidenav. En ekstra elektronisk overbelastningsbeskyttelse sikrer mod overbelastning.

Med 2 hastighedsindstillinger (langsom og hurtig – op til 48 trin pr. minut), forskellige modeller, forskellige løftekapaciteter og et omfangsrig ekstraudstyr.
Med andre ord: en professionel for professionelle!

For at opdatere dig om produktnyheder samt tekniske ændringer (fx optioner, tilbehør) beder vi dig om at registrere dit produkt online.
https://www.sano-stairclimbers.com/product-registration

1 SIKKERHEDSHENVISNINGER / TEKNISKE DATA

1.1 GENERELLE SIKKERHEDSHENVISNINGER

- Vær opmærksom på, at der ikke opholder sig personer under lasten.
- Fastgør altid lasten med remme eller andet tilbehør.
- Bær altid skridsikre sko. Trapper kan være meget glatte på nogle områder.
- Bær altid sko med stålbeslag.
- Øv først med en mindre last fra maks. 25 kg, indtil De behersker brugen helt.
- Hold hænderne væk fra bevægelsesmekanismen, når akkumulatoren er sat i.
- Ved læsning af LIFTKAR skal akkumulatoren altid tages af. For det første kan LIFTKAR ikke tilkobles under transporten ved en fejl, for det andet er LIFTKAR uden akkumulator omkring 4 kg lettere.



HERSTELLER
Manufacturer



HERSTELLUNGSDATUM
Date of manufacture

SERIENNUMMER

Serial number

TROCKEN AUFBEWAHREN

Keep dry

TEMPERATURGRENZWERTE ANWENDUNGSBEREICH 5 º C BIS 40 º C

Temperature limit Range of application

5 º C till 40 º C (41 º F till 104 º F)

GEBRAUCHSANWEISUNG BEACHTEN

Consult instructions for use

CE-KENNZEICHNUNG

CE-Marking

SERBISCHE CE-KENNZEICHEN

Serbian CE-Marking

ELEKTROSCHROTT

Electronic Waste

1.2 TEKNISKE DATA FOR LIFTKAR

Model ... ERGO/UNI/FOLD/FOLD-L	SAL 110	SAL 140	SAL 170
Kapacitet	110 kg	140 kg	170 kg
Maksimal trinhastighed	48 trin/min	35 trin/min	29 trin/min
Vægt	16 kg		
Maksimal trinhøjde	210 mm		

1.3 TEKNISKE DATA FOR HURTIGSKIFTEAKKUMULATORER

Sikring: intern smeltesikring (30 Amp)

Opladekontakt: DC-Jack ø 2,1 x 9,5 (via 2 fjedertapper af kobber direkte efter isætning på LIFTKAR)

Egenvægt: 4 kg

Kapacitet: 5 Ah

Spænding: 24 VDC (2x 12 VDC - 5 Ah)

Batteri: Bly-gel vedligeholdelsesfri og tæt (godkendt af DOT og IATA til luftfragt)

2 BETJENINGSELEMENTER

2.1 MODEL ERGO

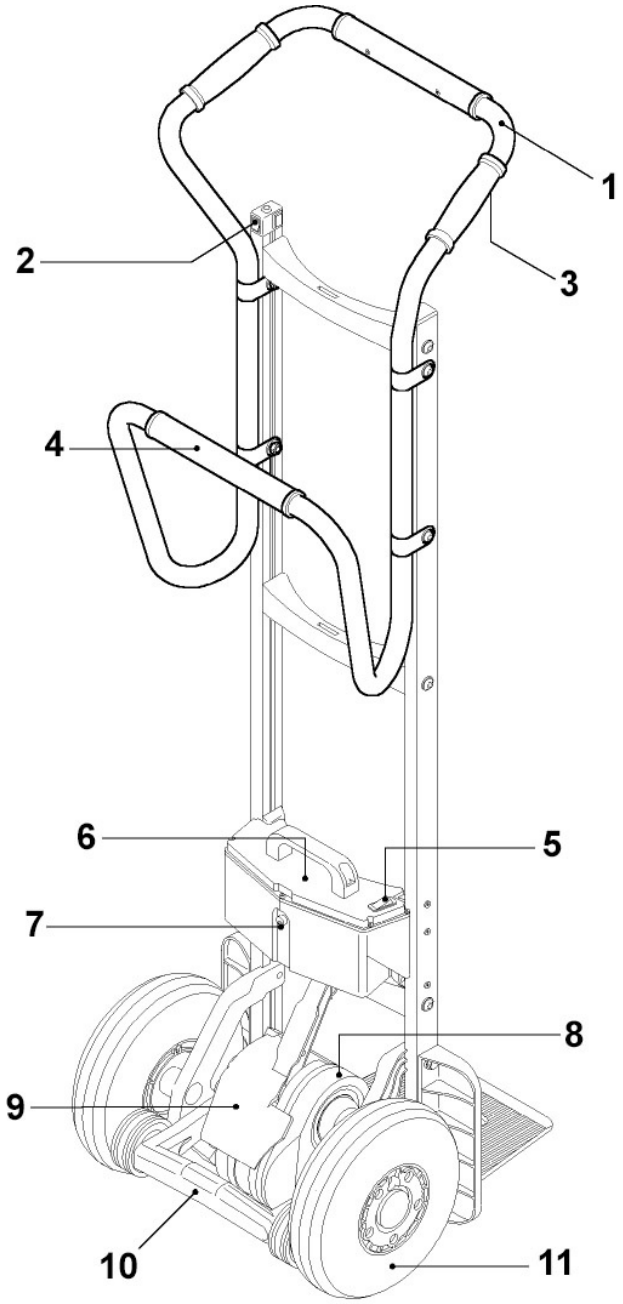

1: Øverste greb - 2: Omskifter (se 2.4) - 3: Kontakt for kørsel opad - 4: Nederste greb - 5: Hovedafbryder - 6: Akkumulator til lynudskiftning - 7: Ladekontakt - 8: Løfteenhed - 9: Sikkerhedsklap - 10: Svingarm med støttehjul som ikke kan køre fremad - 11: Hovedhjul

2.2 MODEL FOLD / FOLD-L

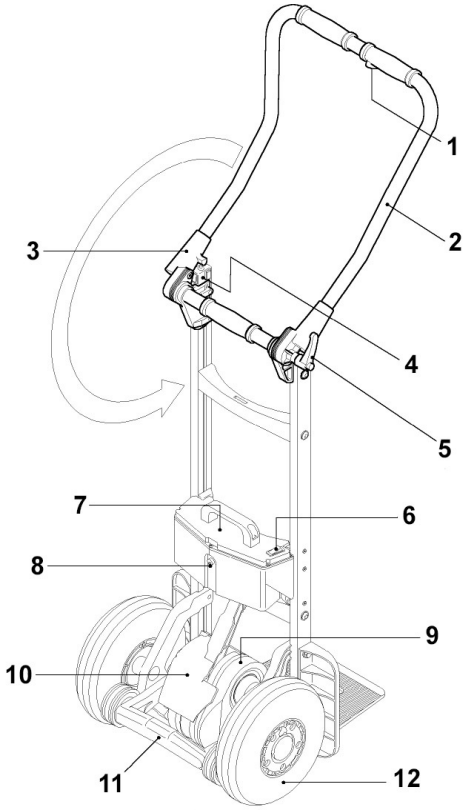

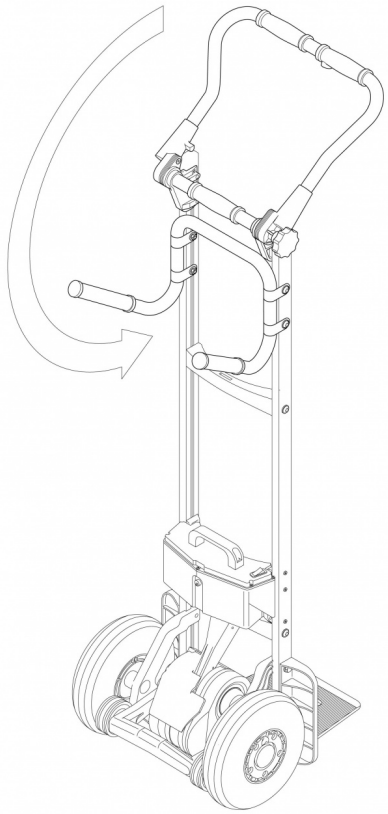

1: Kontakt for kørsel opad- 2: Greb - 3: Drejeled - 4: Omskifter (se 2.4) - 5: Låseknap - 6: Hovedafbryder - 7: Akkumulator til lynudskiftning - 8: Ladekontakt - 9: Løfteenhed - 10: Sikkerhedsklap - 11: Svingarm med støttehjul som ikke kan køre fremad - 12: Hovedhjul

2.2.1 DREJELED

Den nødvendige friktion ved drejeledet opnås via multi-friktionslameller, der sættes under tryk på venstre og højre side. Derved opstår der en stabil, kraftsluttende forbindelse. Håndkraft er nok til at spænde, men for at opnå en sikker kørsel skal bremsen være trukket ordentligt.

Der gælder normalt: Bremsen er trukket tilstrækkeligt, når De kan løfte lasten fra den stående position og uden andres hjælp.

SIKKERHEDSHENVISNING:
Ved større laster (over 100 kg) skal bremsen trækkes ekstra godt.

2.3 MODEL UNI

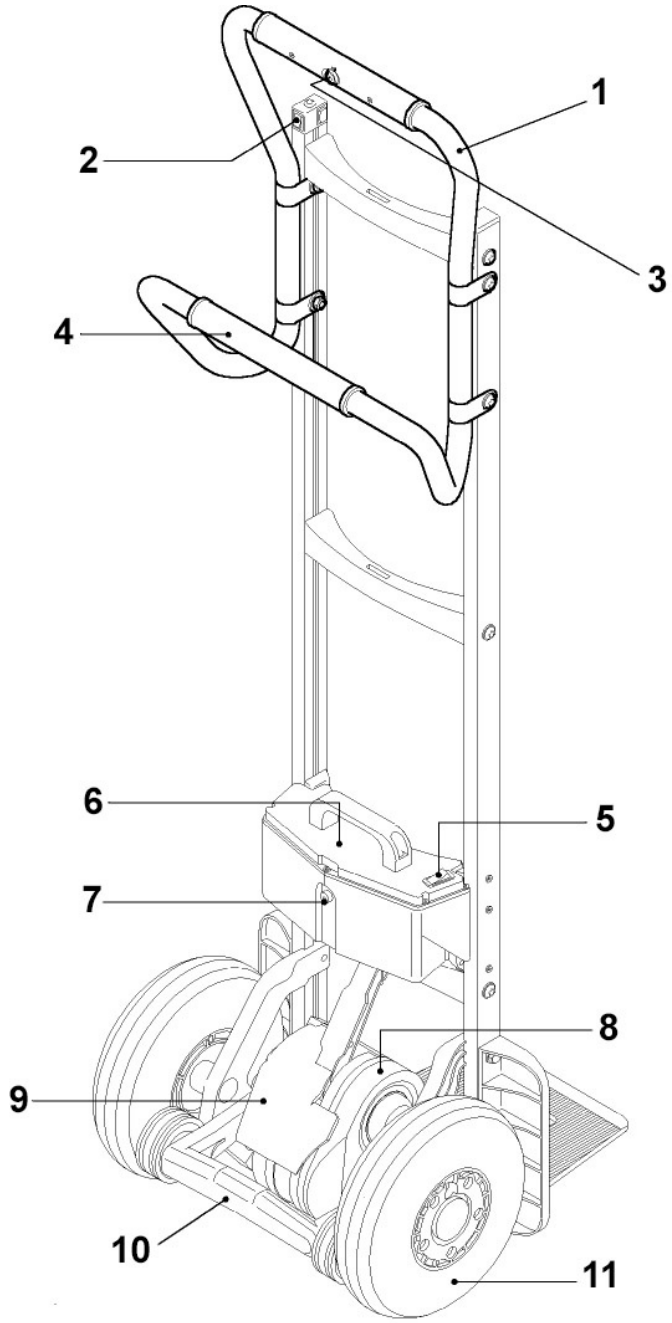

1: Øverste greb - 2: Omskifter (se 2.4) - 3: Kontakt for kørsel opad - 4: Nederste greb - 5: Hovedafbryder - 6: Akkumulator til lynudskiftning - 7: Ladekontakt - 8: Løfteenhed - 9: Sikkerhedsklap - 10: Svingarm med støttehjul som ikke kan køre fremad - 11: Hovedhjul

2.4 KONTROLHOVED

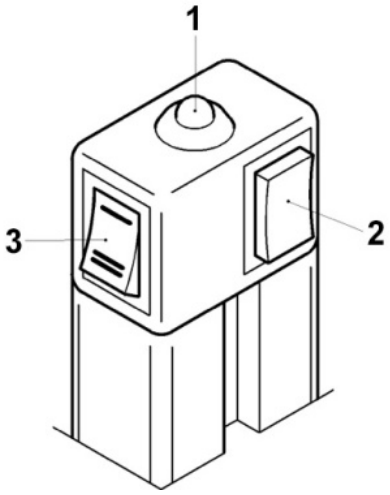

1: LED-lampe - 2: Kontakt for på/ud/op/ned (P) - 3: Hastighedsomskifter

2.4.1 OP-/NED KNAP (P)

- Denne knap skifter LIFTKAR fra opmodus til nedmodus eller omvendt – ved at trykke kortvarigt. Se afsnit 4.1 Betjening.
- Hvis knappen holdes inde mere end 3 sekunder, kobler LIFTKAR fra.

2.4.2 LED-VISNING

- **Lyser grønt**: LIFTKAR er i opmodus. (I opmodus er knappen Q aktiv i håndtagsbøjlen. Løftemekanismen tilkobles, når der trykkes på knappen Q, og standser, når den slippes igen – se også kapitlet 4.1)
- **Blinker grønt:** LIFTKAR er i nedmodus. (Nu er knappen Q ikke aktiv – se også kapitel 4.2)
- **Lyser konstant rødt**: LIFTKAR er i nedmodus og støttehjulene bevæger sig (hurtigt) mod nedposition (varer maks. 0,5 sekunder – se også kapitlet 4.2)
- **Blinker rødt**: LIFTKAR er overbelastet. (Her blinker den i ca. 3 sekunder og går ud igen – se også kapitlet 4.3.3)
- **Blinker skiftevis rød/grøn**: batteriet er ved at være fladt og kræver snarlig opladning. Der kan køres en etage mere, dog anbefales det at køre ned, udskifte batteriet eller oplade dette ved hjælp af det tilhørende ladeapparat.

2.4.3 BIP-FUNKTIONEN

Dette er en advarsels funktion for personer når der transporteres på offentlige områder.

Sådan aktiverer man Bip funktionen: Tænd for enheden og hold Tænd / Sluk / Op- / Ned - knappen (P) i ca. 30 sekunder, indtil du kan høre et bip-signal. Nu hører man et tilbagevendende bip, mens du kører med SAL.

Sådan deaktiveres den Bip funktionen: Tænd for enheden og hold Tænd / Sluk / Op- / Ned - knappen (P) i ca. 30 sekunder, indtil du kan høre et bip-signal. Bagefter kan du køre uden det tilbagevendende bip-signal.

2.4.4 HASTIGHEDSKONTAKT

Ved hjælp af hastighedskontakten kan der vælges mellem høj og lav hastighed – kun ved opadgående kørsel. (I nedmodus er sænkehastigheden fast indstillet, så der altid bremses optimalt – se også kapitlet 4.2)

Ved indlæring, tunge laster og besværlige situationer anbefales lav hastighed.

2.5 OPKNAPPER I HÅNDTAGSBØJLEN

Denne knap [Q] er kun aktiv i opmodus og får løftemekanismen til at koble til og fra.

2.6 SIKKERHEDSKLAP

For at tippe lasten er det nødvendigt, at støtte vognen vha. foden. Ved traditionelle sækkevogne benyttes akslen til dette. Ved LIFTKAR SAL kan man i stedet anvende svingarmen med støttehjulene, et hjul eller også drivenheden. For at svingarmen i dette tilfælde ikke skal komme til at klemme foden, er der monteret en sikkerhedsklap. Når De trykker med foden på den nederste del af klappen, standses alle funktionerne.

> **SIKKERHEDSHENVISNING:**
> For at undgå enhver form for risiko: må først tilkobles, når lasten er vippet op.

2.7 FRAKOBLING

Frakobling kan foretages på følgende måde:

- Ved at tage hurtigskifteakkumulatoren af (se kapitel 3)
- Via hovedafbryderen på hurtigskifteakkumulatoren
- Ved at trykke på op-/nedknappen P længere end 3 sekunder
- Efter et stykke tid: efter ca. 10 minutter kobler LIFTKAR selv fra.

Der opnås en højere grad af sikkerhed ved frakobling af hovedkontakten eller ved at tage akkumulatoren af end hvis dette foretages vha. knappen P eller via tidsfrakoblingen, idet knappen P nemt risikerer at blive berørt.

2.8 HOVEDAFBRYDER

Hovedafbryderen sidder på hurtigskifteakkumulatoren. Via hovedafbryderen frakobles hele strømforsyningen sikkert. En utilsigtet tilkobling vha. knappen P er ikke længere mulig.

3 ISÆTNING OG AFTAGNING AF HURTIGSKIFTEAKKUMULATOREN

3.1 ISÆTNING AF AKKUMULATOR

1. Først sættes hjørnet A ind i hagen B
2. Tryk akkumulatoren frem ved at svinge den forsigtigt. Akkumulatoren falder i hak.
3. Sæt hovedkontakten på akkumulatoren på 1 og LIFTKAR er klar til brug.

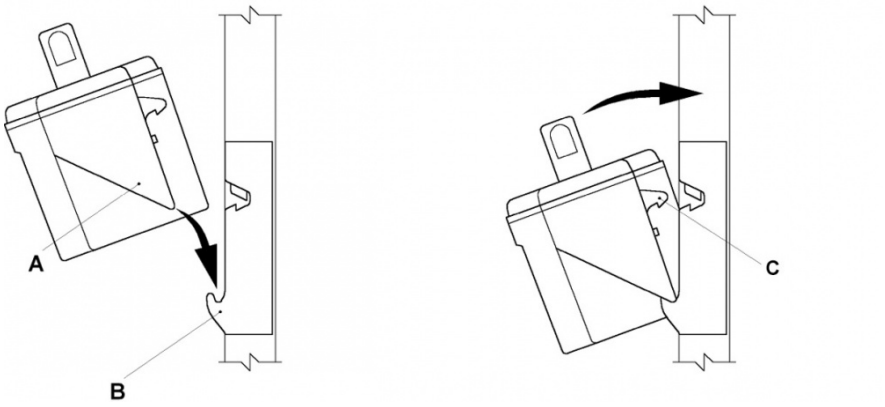

C: Aflåsningskrog

3.2 AFTAGNING AF AKKUMULATOR

Træk akkumulatoren kraftigt op med en lodret bevægelse. Derved frigøres den automatisk.

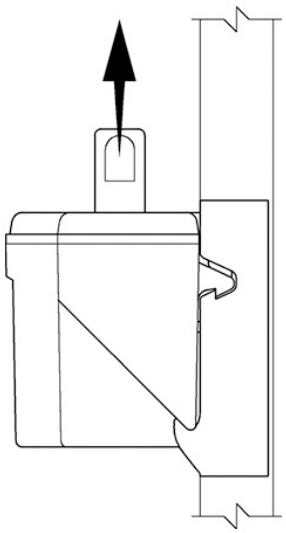

4 DRIFT

4.1 OP AD TRAPPER

Sæt akkumulatoren i, hovedafbryderen sættes på 1, tryk kortvarigt på Op-/nedknappen P, indtil LED-visningen lyser grønt konstant.

LIFTKAR er i nu opmodus.

Aktivering af opknappen Q i håndtaget sætter svingarmen med støttehjulene i bevægelse og løfter LIFTKAR op på næste trin. Dette gentager sig, indtil knappen slippes.

VIGTIGT:

Så snart hovedhjulene “lander“ på næste trin, skal de straks trækkes tilbage, indtil man træder op på næste trin. Det er bedst at holde sækkevognen under pres.

Hvis De holder LIFTKAR **for fladt**, berører støttehjulene trinnets kant nedefra, inden de sættes på rigtigt (**kun ved åbne trin**). I ekstreme tilfælde opstår der et stort tryk på støttehjulene, og løfteenheden frakobles ("Reset" med knap P).

4.2 NED AD TRAPPER

Sæt akkumulatoren i, sæt hovedafbryderen på 1, hvis det endnu ikke er sket. Tryk kortvarigt på op-/nedknappen, indtil **LED-visningen blinker grønt**. LIFTKAR er nu i nedmodus og svingarmen med støttehjulene bevæger sig langsomt og automatisk i forhold til nedposition (se tegning).

Opknappen Q i håndtaget har nu ingen funktion.

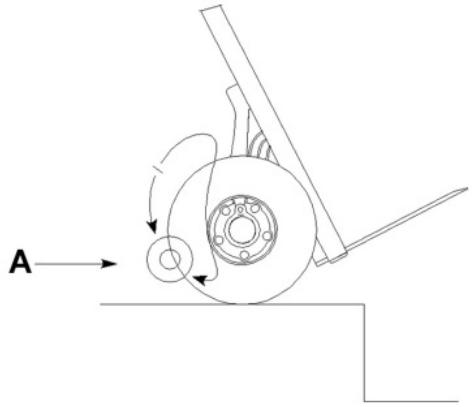

A: Position for nedkørsel

Nu kan De køre ned ad trinnet og LIFTKAR sænkes bremset til næste trin.

Når hovedhjulene “lander“ på trinnet, roterer svingarmen automatisk med støttehjulene til nedposition. I denne korte periode lyser LED-visningen rødt og svingarmen kommer op på maksimumhastighed.

VIGTIGT:

Hold hovedhjulene tilbage, når man går op ad trapperne, indtil LED-visningen blinker grønt igen. Nedpositionen er nu nået, og De kan atter køre frem.

Ved lav last eller når føreren holder LIFTKAR for meget tilbage, bevæger svingarmen sig langsomt uden acceleration i forhold til nedpositionen.

Kort før svingarmen når nedpositionen, berører støttehjulene trinnets overkant og hæver LIFTKAR ca. 10 mm. Det er helt normalt og er for erfarne førere et tegn til at fortsætte. I virkeligheden kan De allerede fortsætte, når støttehjulene berører underlaget. Derved opstår der en jævnt, gennemgående rytme ned ad trinnene.

Ved lukkede, kortere trin f.eks. ved snævre vindeltrapper i det indvendige område, kan støttehjulene støde på trinnene og LIFTKAR bevæge sig maks. 8 til 9 cm fremad. Det er også helt normalt, idet LIFTKAR så uden videre er klar til at fortsætte.

LIFTKAR SAL er den eneste fremdrevne sækkevogn, hvor føreren ikke skal betjene en knap eller kontakt ned ad trapper.

4.3 HVAD SKAL MAN VÆRE OPMÆRKSOM PÅ

4.3.1 BALANCEFORSKYDNING

Ved opadgående transport ændres lastbalancen temmeligt hurtigt, når støttehjulene sættes op. Særligt lave laster giver et ryk fremad. Førerne vænner sig hurtigt til dette pludselige ryk og kompenserer for dette ved at "hjælpe til" ved at løfte. Desuden reducerer tilbagelægningen med 10° til 20°, inden støttehjulene sættes op, denne pludselige rykbevægelse.

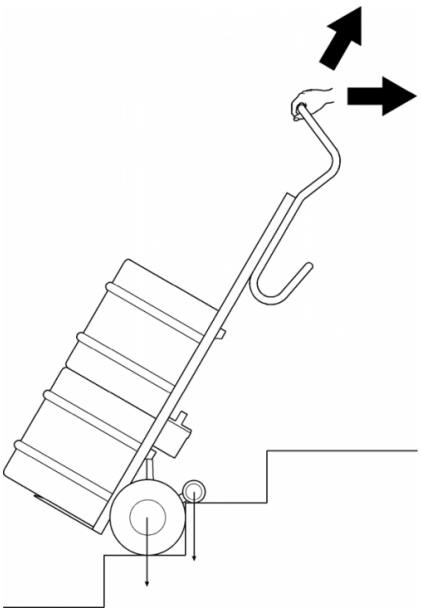

4.3.2 INDGREB UNDER TRINNET

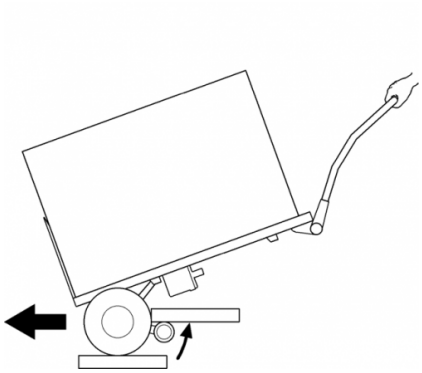

Ved transport i ligevægt stopper støttehjulene normalt (i nedmodus) i deres nedposition – som beskrevet under punkt 4.2. Men når LIFTKAR lægges for fladt, kommer støttehjulene ikke fri fra underlaget. Lasten trykker på støttehjulene og forårsager en nylig start til nedposition. På en åben trappe kan støttehjulene derefter blive klemt ind under det øverste trin. Bare rolig: Elektronikken slår over på overbelastning, LED-visningen blinker rødt i 3 sekunder og det er derfor nødvendigt at tænde igen.

4.3.3 OVERBELASTNING

Ved overbelastning standser drivmotoren og LED-visningen blinker rødt i 3 sekunder og går så ud. Det er nødvendigt at tænde igen.

> Når akkumulatoren er næsten afladet, bliver overbelastningen også nået ved laster under den angivne kapacitet.

4.3.4 LIFTKAR ER IKKE EN GUMMIBLOK!

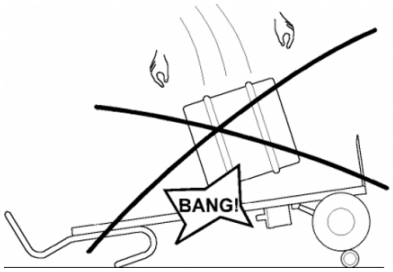

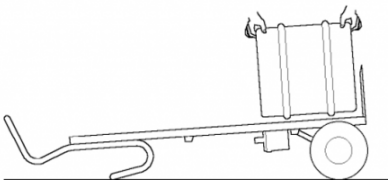

I drikkevareindustrien bliver fadene sommetider kastet direkte fra lastbil på sækkevogn i stedet for på en gummiblok eller gamle dæk.

Ved LIFTKAR går dette ikke, hvis støttehjulene står i nedposition. Slaget overføres via drivenheden til forbindelsessprossen, hvilket kan medføre brud. Når støttehjulene er kørt op mellem hovedhjulene, er det i princippet muligt at kaste fadene op, da luftdækkene opfanger en del af slaget, det kan dog ikke anbefales af hensyn til sækkevognens varighed.

4.3.5 UTILSIGTET AKKUMULATORUDSTØDNING

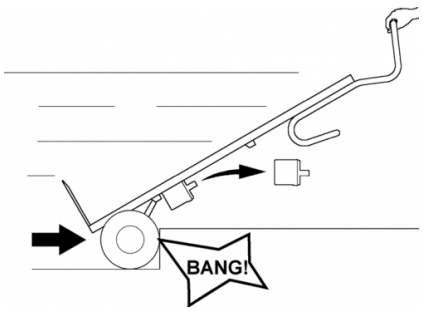

Akkumulatoren sidder faktisk temmelig fast i holderen. For at tage den ud skal man trække ordentligt til. Det sker dog, at akkumulatoren springer ud, hvis man kører temmelig hurtigt (oftest med tom sækkevogn) mod en trappe forkant. Stødkraften får akkumulatoren til at springe ud af sine holdere.

Hvis du trækker LIFTKAR op ad trappen tom eller uden at bruge motoren, så anbefales det at fjerne batteriet. For det første gør dette LIFTKAR lettere, og for det andet kan batteriet ikke hoppe ud.

4.3.6 SKRÅT OVER FORTOVSKANTEN

Kør altid lige over fortovskanten eller andre lignende kanter. Derved forhindres beskadigelser på drivenheden.

4.3.7 KØRSEL PÅ VINKELTRAPPE

Ved kørsel på vinkeltrapper skal man være opmærksom på følgende:

Ved kørsel opad trækker sækkevogne indad i kurven -
begynd derfor altid så langt ude på trinnet så muligt.

Ved kørsel nedad trækker sækkevognen udad i kurven –
begynd derfor altid så langt inde på trinnet så muligt.

Skulle man køre ”fast” skal sækkevognen bevæges sideværts ved små bevægelser frem og tilbage på samme trin.

5 OPLADNING AF HURTIGSKIFTEAKKUMULATOREN

Blybatterierne i akkumulatoren er vedligeholdelsesfri, gastætte og kan genoplades. Deres levetid afhænger i høj grad af opladnings-/afladningscyklerne. Således kan f.eks. blybatterier udnyttes med mere end 1000 delafladninger og over 200 gange den fulde kapacitet, hvis man undgår, at de bliver helt tømt.

- Undgå derfor, at batterierne bliver helt afladet. Oplad akkumulatoren så tit som muligt.
- Blybatterier foretager en såkaldt selvafladning. Derfor skal hurtigskifteakkumulatorerne genoplades igen efter maksimum 3 uger ude af drift.
- Den medleverede akkumulatoroplader slår automatisk over på opladningsovervågning, dvs. at overopladning ikke er mulig.
- Lad ikke hurtigskifteakkumulatoren stå tom eller halvtom. Genoplad altid straks igen.
- Hvis Blybatterierne alligevel har en skade, kan disse udskiftes i ethvert velassorteret mekanikerværksted. De gamle blybatterier kan sagtens genbruges og bør ikke smides ud.
- Den optimale temperatur ved opladning udgør 20 – 25° C. Hvis det er for koldt eller for varmt, begrænses kapaciteten.
- For at sikre ubegrænset funktionalitet skal batteriets celletemperatur altid holdes over 0 °C. Vi anbefaler derfor at opbevare batteriet mellem +5°C og +25°C.

Drifts- og opladningstemperatur

		Bly-gel batteri	Trappeklatrer
Driftstemperatur	°C	-10 ... +40	-10 ... +40
Opladningstemperatur	°C	-10 ... +40	-

Hvis akkumulatoren ikke er fuldt opladet eller hurtigt bliver afladet, taber LIFTKAR i hastighed og kapaciteten reduceres. Derved kan overbelastningsmodus nås allerede ved en ringe last. Se 4.3.3.

5.1 OPLADER

Den medfølgende oplader er ekstremt kraftig. Et LED-display viser tydeligt status på opladningen. Ladeindikatoren viser, om batteriet er fuldt opladet eller ej. Det anbefales at kontrollere, at batteriet er fuldt opladet, før du bruger LIFTKAR.



Opladnings status vises bed hjælp af en lysende LED:

- Når LED'en vedvarende lyser rødt, oplades batteriet.

- Når LED'en vedvarende lyser grønt, er batteriet fuldt opladet. Opladeren kan forblive tilsluttet, efter at batteriet er fuldt opladet (grønt lys), uden at batteriet derved beskadiges. I denne stand-by tilstand (efter at batteriet er fuldstændigt opladet) bruger opladeren minimalt med strøm, holder batteriet fuldt opladet og forlænger dets levetid. Alle disse faktorer opnås ved hjælp af et elektronisk kredsløb, der styrer og regulerer ladestrømmen, der sendes fra opladeren, til batteriet der oplades.

5.1.1 TEKNISKE DATA

Netspænding (50/60 Hz, 0,7A): 100-240 V vekselstrøm

Nominel effekt (input): 24 W

Opladespænding: 24 V jævnstrøm

Aritmetisk ladestrøm: 1,0

Beskyttelses klasse: IPX4

Godkendelse: UL, cUL, CE

SIKKERHEDSANVISNINGER

Forsigtig:

- Beskyt mod fugt.
- Må kun oplades på steder med tilstrækkelig ventilation.
- Træk ikke i ledningen for at hive stikket ud af stikkontakten.
- Anvend aldrig opladeren hvis ledningen eller stikket er beskadiget. Udskift den med det samme.

5.1.2 ANVENDELSESFORMÅL

- Opladeren er udelukkende til opladning af **bly-syre-batterier med flydende, gellignende og fleecelignende elektrolytter.**
- Opladning af NiCd- og NiMH-batterier eller elementer, der ikke er beregnede til genopladning, er forbudt.

6 TILBEHØR OG OPTIONER

Man kan få en liste, der stadig bliver længere, over tilbehør og optioner. F.eks. forskellige udfaldsrammestørrelser, sikkerhedsseler, køretøjsladeaggregat, afvigende rammehøjde, fast eller opklappelig udfaldsramme. Spørg hos forhandleren.

7 BORTSKAFFELSE/AFFALD

Trappesækkevognen Liftkar SAL er et langtids produkt. Når produktet er slidt og ikke mere brugbart bør bestanddelene af trappesækkevognen og ladeapparatet afskaffes efter miljøreglerne. Vær opmærksom på en grundig adskillelse af materialerne efter gældende regler.

Trappesækkevognen indeholder ingen farlige materialer og de er genbrugelige. Printkortene og det genopladelige batteri skal bortskaffes ved hjælp af en passende genbrugsproces.

Batteriet må ikke afskaffes via almindelig husaffald. Hvis der er yderligere spørgsmål, bedes du kontakte din forhandler.

Den korrekte bortskaffelse af trappesækkevognen kan mod beregning gøres gennem producenten.

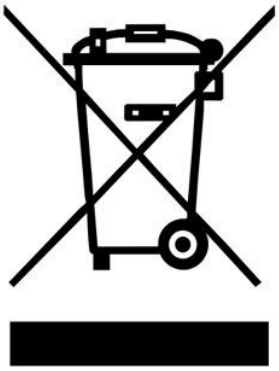

8 GARANTI OG ANSVAR

8.1 GARANTI

Garantien for LIFTKAR gælder i 12 måneder (for batterier i 6 måneder) fra købsdato og omfatter materiale- og fabrikationsfejl.

Undtaget fra garantien er følgende:

- Naturlige slitagedele
- Skader opstået pga. ikke hensigtsmæssig brug
- Skader som følge af fysisk vold
- Ikke tilladte ændringer på apparat eller tilbehør

8.2 ANSVAR

SANO Transportgeräte GmbH er i sin egenskab af producent ikke ansvarlig for sikkerheden for LIFTKAR SAL, hvis:

- LIFTKAR SAL anvendes uhensigtsmæssigt.
- reparationer, installation eller andet arbejde der er udført af uautoriserede personer.
- henvisningerne i denne driftsvejledning ikke overholdes.
- der er monteret fremmede dele eller disse forbindes med LIFTKAR SAL.
- der er demonteret originaldele.
- Anbefaling om oplæring: Producenten anbefaler, at apparatet oplæres af en kvalificeret person. Ansvarsfraskrivelse: Hvis den anbefalede oplæring ikke gennemføres, påtager producenten sig intet ansvar for skader på apparatet, personer eller ejendom, der kan opstå som følge af ukorrekt eller forkert betjening.

9 CE-KONFORMITETSERKLÆRING / PATENTBESKYTTELSE

9.1 CE-KONFORMITETSERKLÆRING

SANO Transportgeräte GmbH erklærer, at LIFTKAR SAL sækkevogne lever op til de gældende, grundlæggende sikkerheds- og sundhedsmæssige krav i maskindirektivet 2006/42/EØF, bilag IIA. Hvis der foretages ændringer af sækkevognene uden indhentning af vores tilladelse, gælder denne erklæring ikke længere.



Ing. Jochum Bierma, direktør

9.2 PATENTBESKYTTELSE

Løftesystemet i SAL-serien er beskyttet ved internationale patentanmeldelser i Europa, USA og Japan. Den modulære opbygning af grundrammen er også patentretligt beskyttet. Mht. bukkesystemet for modellen FOLD er der også anmeldt patent.

KONTAKT

SANO Transportgeraete GmbH
Gewerbezeile 15
4040 Linz, Østrig

Telefon: +43 7239 51010 100
Fax: +43 7239 51010 001

office@sano.at

SANO Deutschland GmbH
Geigelsteinstraße 10
83080 Oberaudorf
Germany

Tel. +49 8033 / 308 96 0
Fax +49 8033 / 308 96 17
info@sano-treppensteiger.de

www.sano-treppensteiger.de

SANO UK Powered Stairclimbers Ltd.
Bristol Court, Betts Avenue
Martlesham Heath
Ipswich, Suffolk / IP5 3RY, England

Tel. +44 1473 / 333 889
Fax +44 1473 / 333 742
info@sano-uk.com

www.sano-uk.com

Ret til ændringer forbeholdes / LIFTKAR SAL 2022-05