LIFTKAR SAL

SAL UNI / SAL ERGO / SAL FOLD / SAL FOLD-L



KASUTUSJUHEND

Eesti

SANO makes life easier.

SISSEJUHATUS **3**

1 OHUTUSJUHISED / TEHNILISED ANDMED **3**

1.1 Üldised ohutusjuhised 3
1.2 LIFTKARi tehnilised andmed 4
1.3 Kiirvahetatava aku tehnilised andmed 4

2 KÄSITSUSELEMENDID **5**

2.1 Mudel ERGO 5
2.2 Mudel FOLD / FOLD-L 6
2.3 Mudel UNI 7
2.4 Lülitusmoodul 8
2.5 Ülesliikumisklahv käepidemel 9
2.6 Kaitseklapp 9
2.7 Väljalülitamine 9
2.8 Pealüliti 10

3 KIIRVAHETATAVA AKU PAIGALDAMINE JA EEMALDAMINE **11**

3.1 Aku paigaldamine 11
3.2 Aku eemaldamine 12

4 KÄITAMINE **12**

4.1 Treppidest ülesliikumine 12
4.2 Treppidest allaliikumine 13
4.3 Mida tuleb jälgida 14

5 KIIRVAHETATAVA AKU LAADIMINE **17**

5.1 Võrgulaadija 17

6 TARVIKUD JA LISAVARUSTUS **18**

7 JÄÄTMEKÄITLUS **19**

8 GARANTII JA VASTUTUS **19**

8.1 Garantii 19
8.2 Vastutus 20

9 CE-VASTAVUSDEKLARATSIOON / PATENDIKAITSE **20**

VÕTKE ÜHENDUST **21**

SISSEJUHATUS

PALJU ÕNNE!

Uue LIFTKAR SAL-i näol olete saanud käepärase pakikäru, mille tühimass on moodulkonstruktsioonis ainult 16 kg. Aku sisestamine muudab teie pakikäru universaalseks: Aku ja mootori abil treppidest liikumine ning tasasel pinnal käepärane nagu tavalised transportkärud, eriti tänu laiadele õhkrehvidele (saadaval ka torkekindlatena), nagu iga tavalise transportkäru puhul, mida kasutatakse väljas professionaalseks kohaletoimetamiseks.

SAL-seeria puhul on treppidest liikumine vähendatud kõige olulisemani: LIFTKAR tõmbab end ise kõrgemale astmele ja tõstab ainult nõutava astmekõrguse võrra. Trepist allaliikudes toimib mootor pöörisvoolpidurina ja lasti liigutatakse trepist alla ilma „kolistamata“.

Nutikas ka keerdtreppidel ja kitsastel trepimademetel.

Optimaalselt kaitstud äkiliste koormuste eest tugiratastele tänu mehaanilisele (määrdega kaetud) liugrummule.

Täiendav elektrooniline ülekoormuskaitse kaitseb ülekoormuse eest.

Kahe kiirusseadistusega (aeglane ja kiire - kuni 48 astet minutis), erinevate mudelite, erinevate tõstejõudluste ja arvukate lisatarvikutega.

Niisiis: professionaal professionaalile!

Kui registreerite oma toote internetis, teavitame teid automaatselt e-posti teel uudistest ja tehnilistest muudatustest (lisavarustused, lisaseadmed jne).

https://www.sano-stairclimbers.com/product-registration

1 OHUTUSJUHISED / TEHNILISED ANDMED

1.1 ÜLDISED OHUTUSJUHISED

- Jälgige, et ükski isik ei viibiks lasti all
- Kinnitage last alati rihma või mõne muu lisatarvikuga
- Kandke alati libisemiskindlaid jalatseid. Trepid võivad olla kohati väga libedad.
- Kandke alati terasest ninakaitsmega jalatseid
- Harjutage alati kõigepealt väiksema lastiga, max 25 kg, kuni valdate kasutamist täielikult
- Ärge mitte kunagi pange käsi liikumismehhanismi sisse, kui aku on paigaldatud
- Eemaldage LIFTKARi laadimiseks alati aku. Esiteks ei saa LIFTKAR transportimise ajal soovimatult sisse lülituda, teiseks on LIFTKAR ilma akuta 4 kg kergem.

HERSTELLER Manufacturer	**HERSTELLUNGSDATUM** Date of manufacture

SERIENNUMMER

Serial number

TROCKEN AUFBEWAHREN

Keep dry

TEMPERATURGRENZWERTE ANWENDUNGSBEREICH 5 º C BIS 40 º C

Temperature limit Range of application

5 º C till 40 º C (41 º F till 104 º F)

GEBRAUCHSANWEISUNG BEACHTEN

Consult instructions for use

CE-KENNZEICHNUNG

CE-Marking

SERBISCHE CE-KENNZEICHEN

Serbian CE-Marking

ELEKTROSCHROTT

Electronic Waste

1.2 LIFTKARI TEHNILISED ANDMED

Mudel ... ERGO/UNI/FOLD/FOLD-L	SAL 110	SAL 140	SAL 170
Jõudlus	110 kg	140 kg	170 kg
Maksimaalne ülesliikumiskiirus	48 astet/minut	35 astet/minut	29 astet/minut
Kaal	16 kg		
Maksimaalne astme kõrgus	210 mm		

1.3 KIIRVAHETATAVA AKU TEHNILISED ANDMED

Kaitse: sisene sulavkaitse (30 A)

Laadimiskontakt: DC-Jack ø 2,1 x 9,5

Tühimass: 4 kg

Mahtuvus: 5 Ah

Pinge: 24 VDC (2x 12 VDC – 5.2 Ah)

Aku liik: Pliigeel hooldusvaba ja lekkekindel (lennutranspordi jaoks DOT ja IATA poolt heakskiidetud)

2 KÄSITSUSELEMENDID

2.1 MUDEL ERGO

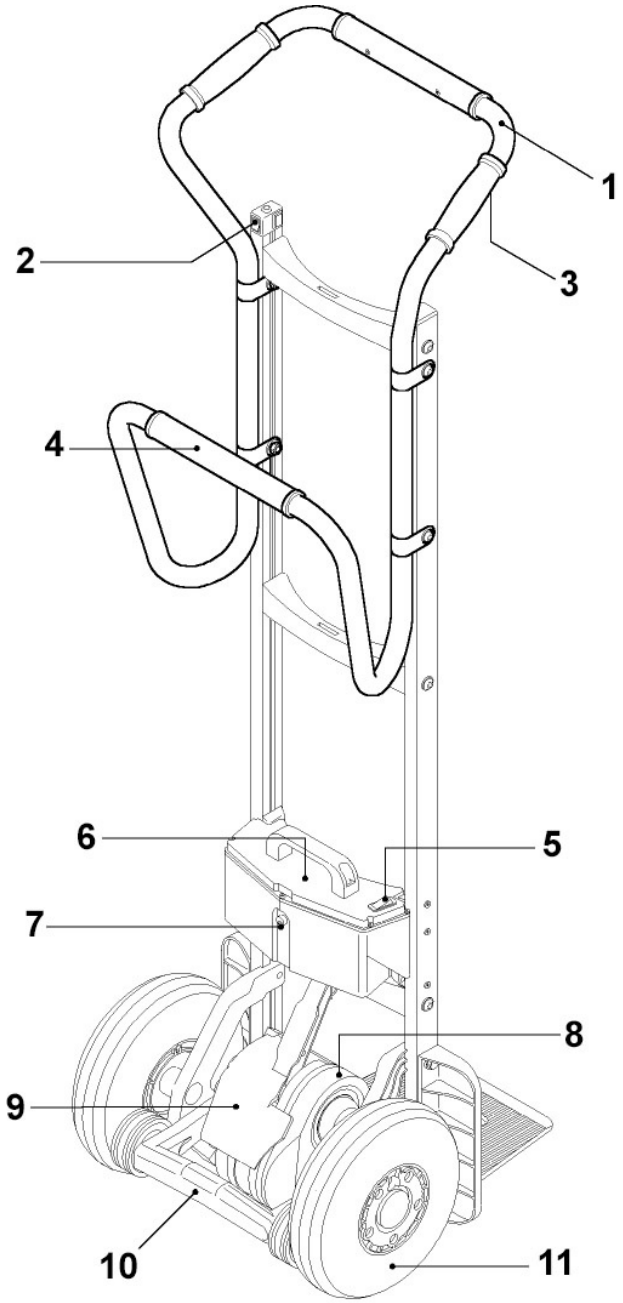

1: ülemine käepide - 2: lülituspea (vt peatükk 2.4) - 3: üles nupp (Q) - 4: käepide alumine - 5: pealüliti - 6: kiirvahetus aku - 7: laadimiskontakt - 8: tõsteseade - 9: kaitseklapp – 10: ettepoole pidurdatud tugiratastega pöördehoob – 11: põhirattad

2.2 MUDEL FOLD / FOLD-L

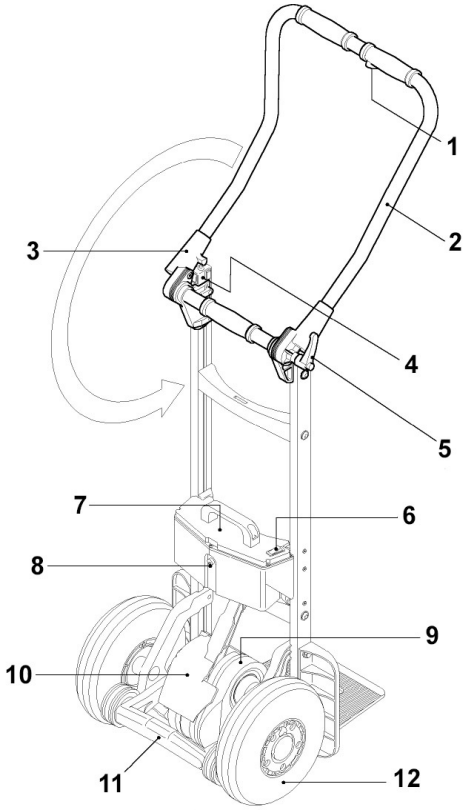

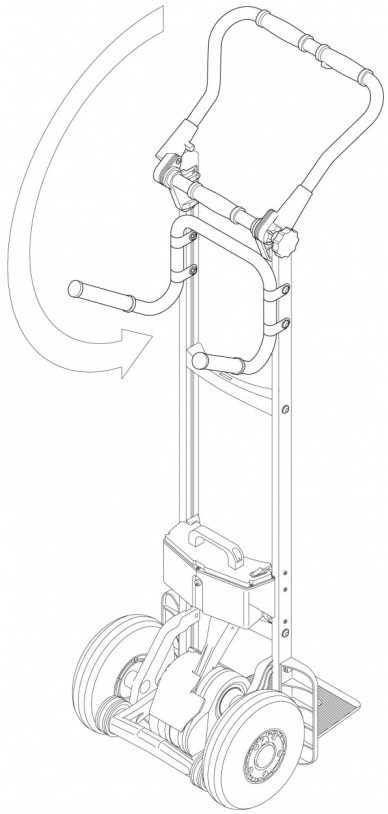

1: Üles-nupp (Q) - 2: Käepide - 3: Pöördliigend - 4: Lülitipea (vt peatükki 2.4) - 5: Lukustusnupp - 6: Pealüliti - 7: Aku kiirvahetus - 8: Laadimiskontakt - 9 : Tõsteüksus - 10: Turvaklapp - 11 : Pöördhoob koos ettepoole pidurdavate tugiratastega - 12: Põhirattad

2.2.1 PÖÖRDLIIGEND

Pöördliigendile vajalik hõõrdumine saavutatakse mitmekordsete hõõrdlamellide abil, mida surutakse vasakul ja paremal küljel üheaegselt vastu. Seeläbi tekib stabiilne vahemikuta ühendus. Kinni keeramiseks piisab käe jõust, ohutu liikumise huvides tuleb siiski fiksaatorit tugevalt pingutada.

Reeglina kehtib: Fiksaator on piisavalt pingutatud, kui suudate lasti püstisest asendist ja ilma teiste isikute abita kallutada.

OHUTUSJUHIS:
Keerake raskete lastide (üle 100 kg) korral fiksaator eriti tugevalt kinni.

2.3 MUDEL UNI

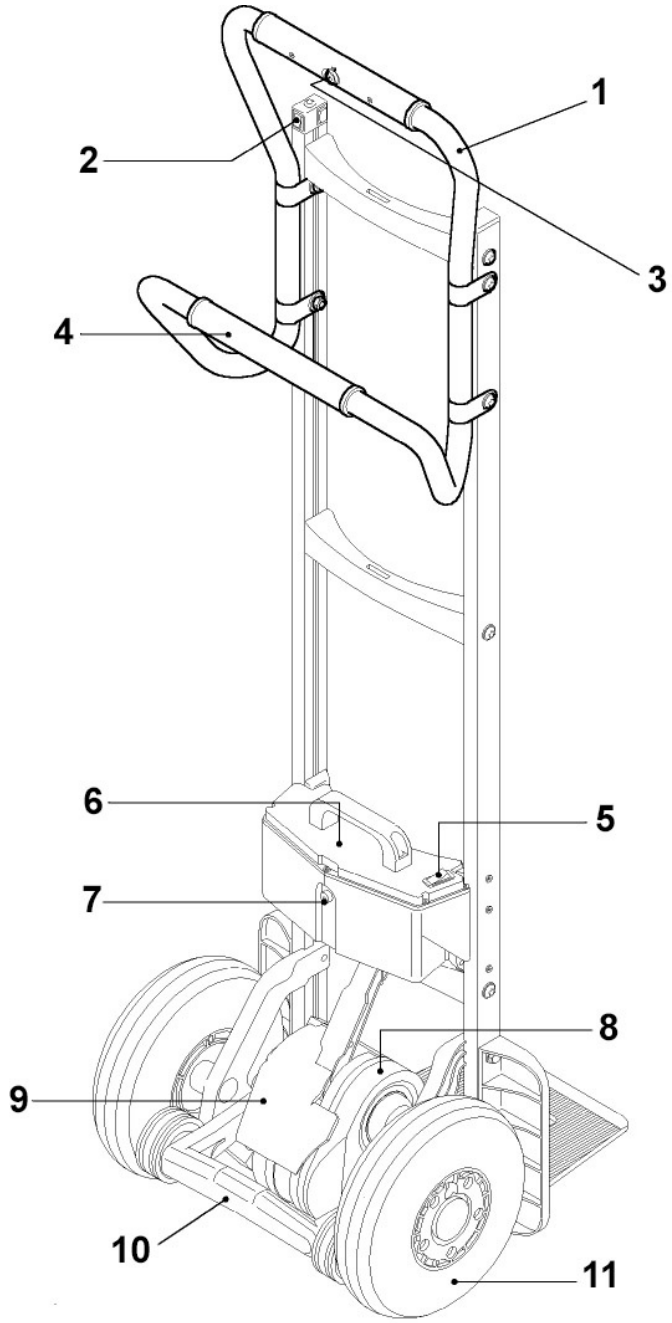

1: ülemine käepide - 2: lülituspea (vt peatükk 2.4) - 3: üles nupp (Q) - 4: käepide alumine - 5: pealüliti - 6: kiirvahetus aku - 7: laadimiskontakt - 8: tõsteseade - 9: kaitseklapp – 10: ettepoole pidurdatud tugiratastega pöördehoob – 11: põhirattad

2.4 LÜLITUSMOODUL

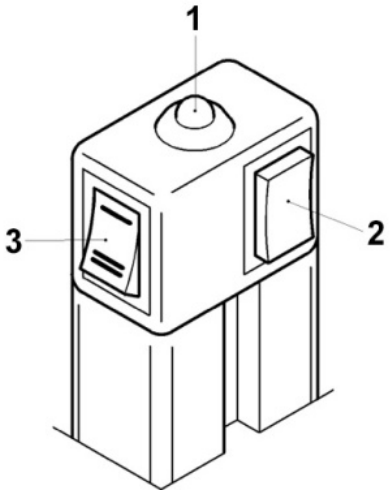

1: LED-näit - 2: Sees/Väljas/Üles-/Allaliikumisklahv (P) - 3: Kiiruslüliti

2.4.1 ÜLES-/ALLALIIKUMISKLAHV (P)

- See klahv lülitab LIFTKARi ülesliikumisrežiimile või allaliikumisrežiimile - mõlemal korral lühidalt vajutades.
- Kui klahvi hoitakse kauem 3 sekundit vajutatult, lülitub LIFTKAR välja.

2.4.2 LED-NÄIT

- **Põleb roheliselt**: LIFTKAR on ülesliikumisrežiimil. (Ülesliikumisrežiimil on klahv Q käepidemes aktiivne. Tõstemehhanism lülitub klahvile Q vajutades sisse ja seiskub selle vabastamisel - vt ka peatükk ’Käitus’ 4.1)
- **Vilgub roheliselt**: LIFTKAR on allaliikumisrežiimil. (Klahv Q ei ole nüüd aktiivne - vt ka peatükk ’Käitus’ 4.2)
- **Põleb pidevalt** punaselt: LIFTKAR on allaliikumisrežiimil ja tugirattad liiguvad (kiiresti) allaliikumisasendisse (kestab max. 0,5 sekundit - vt ka peatükk ’Käitus’ 4.2)
- **Vilgub punaselt**: LIFTKAR on ülekoormatud. (Selline vilkumine kestab umbes 3 sekundit ja kustub seejärel - vt ka peatükk ’Käitus’ 4.3.3)
- **Vilgub vaheldumisi** punaselt ja roheliselt: Aku on tühjenemas ja vajab kohest laadimist. Ühe korruse võrra saab turvaliselt veel liikuda, kuid siiski on soovitatav alla liikuda ja aku kas välja vahetada või seda kaasasoleva kiirlaadimisseadmega uuesti laadida.

2.4.3 SIGNAALI FUNKTSIOON

See on inimeste hoiatusfunktsioonina oluline eelkõige üldkasutatavates piirkondades transportimisel (suur inimsagedus).

Signaali funktsiooni aktiveerimine: Lülitage seade sisse ja hoidke Sees/Väljas/Üles/Alla-klahvi (P) umbes 30 sekundit vajutatult, kuni kõlab helisignaal. Seejärel jääb kogu seadme liikumise ajal püsima korduv helisignaal.

Signaali inaktiveerimine: Lülitage seade sisse ja hoidke Sees/Väljas/Üles/Alla-klahvi (P) umbes 30 sekundit vajutatult, kuni kõlab helisignaal. Seejärel liigub seade edasi ilma korduva helisignaalita.

2.4.4 KIIRUSLÜLITI

Kiiruslülitiga saab valida suurema ja väiksema kiiruse vahel - ainult ülespoole liikudes. (Allaliikumisrežiimil on langetuskiirus püsivalt seadistatud, et tagada alati optimaalne pidurdamine - vt ka peatükk ’Käitus’ 4.2)

Õppimise ajal, raskete lastide puhul või keerulistes olukordades on soovitav kasutada madalat kiirust.

2.5 ÜLESLIIKUMISKLAHV KÄEPIDEMEL

See klahv [Q] on aktiivne ainult ülesliikumisrežiimil ja seda kasutatakse tõstemehhanismi välja- ja sisselülitamiseks.

2.6 KAITSEKLAPP

Lasti kallutamiseks on vajalik käru jalaga toetada. Tavalistel pakikärudel kasutatakse selleks telge. LIFTKAR SAL-i puhul saab selleks kasutada tugiratastega pöördtelge, ühte ratast või ka ajamiüksust. Selleks, et pöördtelg ei kiiluks jalga kinni, on paigaldatud kaitseklapp. Kui vajutate jalaga klapi alaosale, siis peatatakse kõik funktsioonid.

> **OHUTUSJUHIS:**
> Igasuguse riski vältimiseks: lülitage sisse alles pärast lasti vastukallutamist.

2.7 VÄLJALÜLITAMINE

Väljalülitamine on võimalik:

- Kiirvahetatava aku eemaldamisel (vt peatükk 3)
- Pealülitiga kiirvahetatava aku peal
- Üles-/allaliikumisklahvi P vajutamisel kauem kui 3 sekundit
- Aja kaudu: umbes 10 minuti möödumisel lülitub LIFTKAR iseenesest välja.

Pealüliti või aku eemaldamine tagab suurema ohutuse kui väljalülitamine klahviga P või aeglülituse kaudu, sest klahvi P võib kergesti puudutada.

2.8 PEALÜLITI

Pealüliti asub kiirvahetataval akul. Pealüliti kaudu lülitatakse kogu elektritoide turvaliselt välja. Soovimatu sisselülitamine klahviga P ei ole enam võimalik.

3 KIIRVAHETATAVA AKU PAIGALDAMINE JA EEMALDAMINE

3.1 AKU PAIGALDAMINE

1. Paigaldage esmalt nurk A haagi B sisse
2. Suruge aku kerge hooga ettepoole. Aku kinnitub klõpsuga.
3. Lülitage pealüliti aku peal asendisse 1 ja LIFTKAR on käitusvalmis.

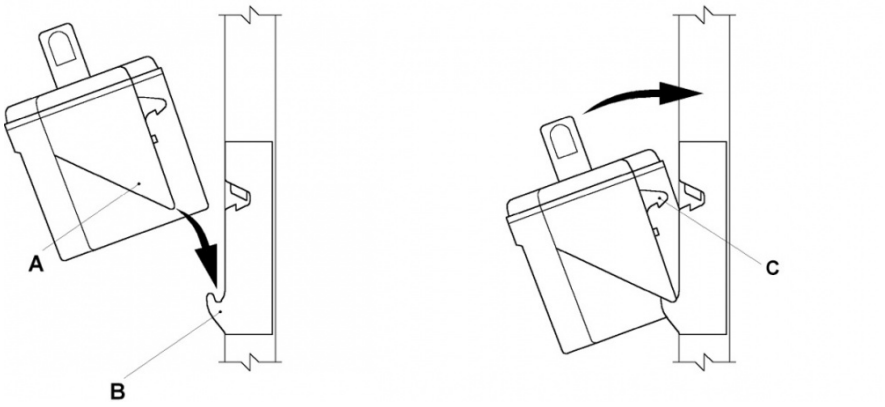

C: Lukustushaak

3.2 AKU EEMALDAMINE

Tõmmake akut lihtsalt tugevalt vertikaalse liigutusega ülespoole. Aku vabaneb siis lukustusest automaatselt.

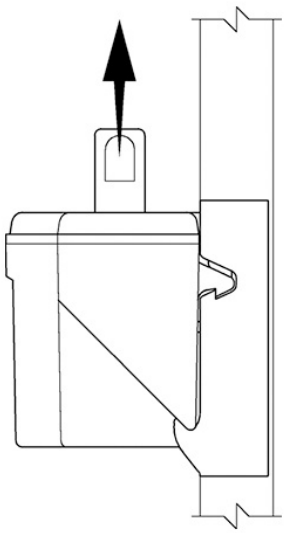

4 KÄITAMINE

4.1 TREPPIDEST ÜLESLIIKUMINE

Paigaldage aku, lülitage pealüliti asendisse 1, vajutage lühidalt üles-/allaliikumisklahvile P kuni LED-näit põleb pidevalt roheliselt.

LIFTKAR on nüüd ülesliikumisrežiimil.

Käepideme peal ülesliikumisklahvi Q rakendamisel hakkab tugiratastega pöördtelg liikuma ja tõstab LIFTKARi järgmise astme peale. See kordub, kuni klahv vabastatakse.

TÄHTIS

Kohe kui põhirattad „maanduvad“ järgmisel astmel, tõmmake alati kohe edasi kuni järgmise astme servani. Kõige parem on hoida käru pidevalt liikumises.

Kui hoiate ülespoole liikudes LIFTKARi **liiga laugelt**, puudutavad tugirattad astmeserva altpoolt, enne kui saavad selle peale toetuda (**ainult avatud astmete puhul**). Äärmuslikus olukorras tekib suur koormus tugiratastele ja tõsteüksus lülitub välja („Lähtestamine“ klahviga P).

4.2 TREPPIDEST ALLALIIKUMINE

Paigaldage aku, lülitage pealüliti asendisse 1, kui seda ei ole veel tehtud. Vajutage lühidalt üles-/allaliikumisklahvile, kuni **LED-näit vilgub roheliselt**. LIFTKAR on nüüd allaliikumisrežiimil ja pöördtelg koos tugiratastega liigub aeglaselt ja automaatselt allaliikumisasendisse (vt joonist).

Ülesliikumisklahvil Q ei ole nüüd mingit funktsiooni.

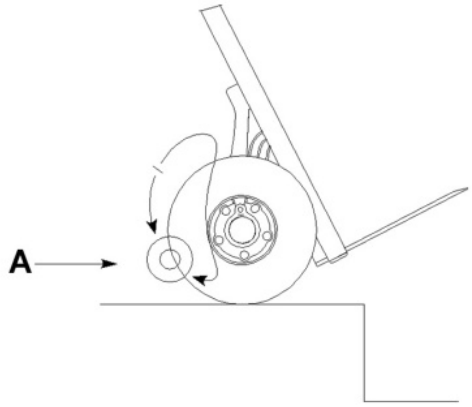

A: Abwärtsposition

Nüüd saate astmelt alla sõita ja LIFTKAR laskub pidurdades järgmisele astmele.

Kui põhirattad „maanduvad“ astmele, pöördub tugiratastega pöördtelg automaatselt allaliikumisasendisse. Selle lühikese aja jooksul põleb LED-näit punaselt ja pöördtelg kiirendab kuni maksimaalse kiiruseni.

TÄHTIS

Hoidke põhirattaid tagasi astme serval, kuni LED-näit vilgub taas roheliselt. Allaliikumisasend on siis saavutatud ja saate uuesti edasi liikuda.

Väikese koormuse korral või kui juht hoiab LIFTKARi liiga palju tagasi, liigub pöördtelg aeglaselt ilma kiirenduseta allaliikumisasendisse.

Vahetult enne seda, kui pöördtelg jõuab allaliikumisasendisse, puutuvad tugirattad kokku astme ülemise servaga ja tõstavad LIFTKARi umbes 10 mm. See on normaalne ja kogenud sõitjad kasutavad seda edasiliikumismärguandena. Tegelikult saate juba siis uuesti edasi sõita, kui tugirattad pinda puudutavad. Selliselt tekib katkestusteta, pidev astmetel allapoole liikumine.

Lühikese sügavusega kinnistel astmetel, nt kitsastel keerdtreppidel siseruumides, võivad tugirattad trepiserva vastu põrkuda ja LIFTKAR võib liikuda edasi maksimaalselt 8 kuni 9 cm. Ka see on normaalne, sest LIFTKAR on siis niikuinii valmis uuesti edasi liikuma.

LIFTKAR SAL on ainus ajamiga trepikäru, mille kasutaja ei pea allaliikumisel nuppu või lülitit käsitsema.

4.3 MIDA TULEB JÄLGIDA

4.3.1 TASAKAALU NIHKUMINE

Ülesliikumisel muutub koormuse tasakaal üsna kiiresti, niipea kui tugirattad maha toetuvad. Eriti madalad lastid põhjustavad tõmmet ettepoole. Kasutajad harjuvad kiiresti selle äkilise tõmbega ja kompenseerivad seda, aidates tõstmisel niiöelda „kaasa“. 10°-20° tahapoole kallutamine enne tugirataste maha toetumist vähendab samuti seda järsku tõmbeliigutust.

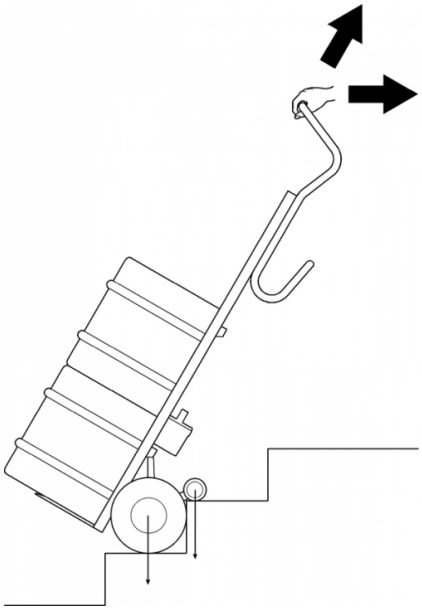

4.3.2 ASTME ALL KINNIHAAKIMINE

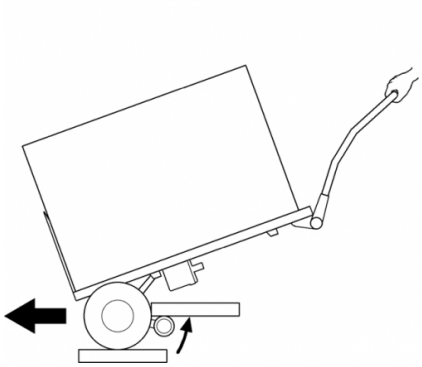

Tasakaalustatud liikumisel peatuvad tugirattad (allaliikumisrežiimil) tavaliselt allaliikumisasendis - nagu on kirjeldatud punktis 4.2. **Kui samas viiakse LIFTKAR liiga laugesse asendisse**, ei tõuse tugirattad pinna pealt üles. Last surub tugiratastele ja käivitab uuesti allaliikumisasendisse liikumise. Avatud trepil võivad tugirattad siis jääda ülemise astme alla kinni. Ei midagi halba: elektroonikal tekib ülekoormus, LED-näit vilgub 3 sekundit punaselt ja vajalik on ainult uus sisselülitamine.

4.3.3 ÜLEKOORMUS

Ülekoormuse korral seiskub ajamimootor ja LED-näit vilgub 3 sekundit punaselt ja kustub. Vajalik on ainult uus sisselülitamine.

Kui aku on tugevalt tühjenenud, saavutatakse ülekoormus ka alla ettenähtud jõudluse jäävate lastide korral.

4.3.4 LIFTKAR EI OLE KUMMIST PLOKK!

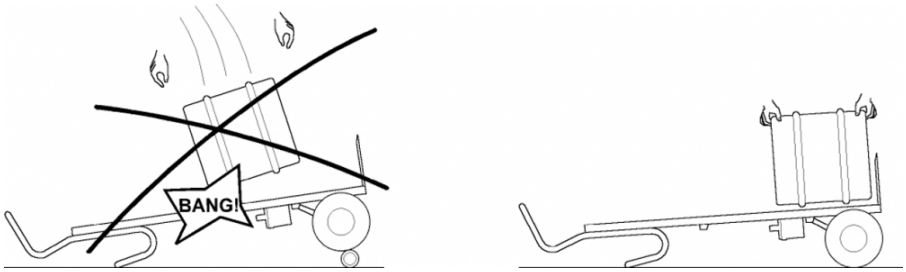

Joogitööstuses visatakse tünnid mõnikord otse veoautolt käsikärude peale, mitte kummist plokile või vanale rehvile.

LIFTKARi puhul ei ole see võimalik, kui tugirattad seisavad allaliikumisasendis. Löök kandub ajami kaudu ühendustalale, mis võib põhjustada purunemist. Kui tugirattad on tõstetud põhirataste vahele, on tünnide pealeviskamine põhimõtteliselt võimalik, sest siis absorbeerivad õhkrehvid osa löögist, kuid see ei ole siiski soovitatav seadme kasutuskestuse seisukohalt.

4.3.5 AKU SOOVIMATU VÄLJAKUKKUMINE

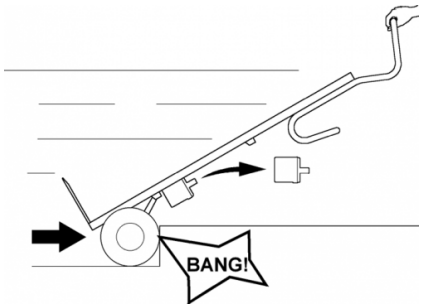

Aku on tegelikult üsna tihedalt oma kohal. Väljavõtmiseks tuleb tugevalt tõmmata. Siiski juhtub, et aku paiskub välja, kui enamasti tühja käruga hakatakse suhteliselt kiiresti liikuma. Jõu mõjul paiskub aku välja.

Kui tõmbate LIFTKARi tühjalt või ilma ajamita trepist üles, on soovitatav aku välja võtta. Esiteks muudab see LIFTKARi kergemaks ja teiseks ei saa aku välja põrkuda.

4.3.6 VILTU ÜLE KÕNNITEE SERVA

Liikuge alati sirgelt üle kõnnitee serva või muude sarnaste servade. Sellega väldite ajamiüksuse kahjustusi.

4.3.7 KEERDTREPI PEAL SÕITMINE

Keerdtrepi peal liikumisel järgige järgnevat:

Ülesliikumisel suundub käru sissepoole, seega:
Alustage ülesliikumist välimisest servast.

Allaliikumisel suundub käru väljapoole, seega:
Alustage allaliikumist sisemisest servast.

Kui peaks siiski „liikumisel kinni kiiluma“: liigutage reversseerimise abil külgsuunas madalama tõusukõrgusega vahepodestile (olemasolu korral).

---

5 KIIRVAHETATAVA AKU LAADIMINE

Aku sees olevad pliiakud on hooldusvabad, gaasitihedad ja taaslaetavad. Nende kasutusiga sõltub oluliselt laadimis-/tühjenemistsüklitest. Kui vältida süvatühjenemisi, siis võimaldavad näiteks pliiakud enam kui 1000 osalist tühjenemist ja enam kui 200 korda täismahtuvuslikku tühjenemist.

- Vältige seetõttu täielikke tühjenemisi. Laadige akut nii sageli kui võimalik.
- Pliiakude puhul toimub niinimetatud isetühjenemine. Seetõttu tuleks kiirvahetatavaid akusid uuesti laadida maksimaalselt 3 nädala pärast, kui neid ei kasutata.
- Kaasasolev akulaadija lülitub automaatselt alalhoiulaadimisele, nii et ülelaadimine ei ole võimalik.
- Ärge jätke kiirvahetatavat akut seisma tühjalt või pooltühjalt. Laadige akut alati kohe uuesti.
- Kui pliiakud saavad kahjustada, saab neid vahetada igas heas mehaanikakojas. Vanad pliiakud on täielikult ringlussevõetavad ja ei ole ohtlikud jäätmed.
- Optimaalne temperatuur laadimiseks on 20 – 25 °C. Liiga külm või liiga soe mõjutab mahtuvust.
- Piiranguteta toimimiseks peab aku aku aku temperatuur olema alati üle 0 °C. Seetõttu soovitame akut hoida vahemikus +5°C kuni +25°C.

Töö- ja laadimistemperatuur

		Plii-Gel aku	Treppironija
Töötemperatuur	°C	-10 ... +40	-10 ... +40
Laadimistemperatuur	°C	-10 ... +40	-

Kui aku ei ole korralikult laetud või laetustase langeb kiiresti, siis ei vähene mitte ainult LIFTKARi kiirus, vaid väheneb ka jõudlus. Selle tulemusena võidakse ülekoormusrežiimi jõuda juba väikese lasti korral. Vt ’Käitus’ 4.3.3

5.1 VÕRGULAADIJA

Tarnimisel kaasasolev laadimisseade on äärmiselt võimas. LED-näit näitab üheselt mõistetavalt laetustaset. Laetustaseme näidik näitab, kas aku on täielikult laetud või mitte. Enne LIFTKARi kasutamist tasub kontrollida, kas aku on täielikult laetud.



Laadimisolekut näitab põlev LED:

- Kui LED põleb pidevalt punaselt, laetakse akut.
- Kui LED põleb pidevalt roheliselt, on aku täielikult laetud. Laadimisseade võib pärast aku täielikku laadimist (roheline tuli) jääda ühendatuks, ilma et see kahjustaks akut. Laadimisseade tarbib selles ooterežiimis (pärast aku täielikku laadimist) minimaalselt energiat, hoiab aku täielikult laetuna ja pikendab selle kasutusiga. Kõik need tegurid saavutatakse elektroonilise lülituse abil, mis kontrollib ja reguleerib laadimisseadme poolt laetavale akule edastatavat laadimisvoolu.

5.1.1 TEHNILISED ANDMED

Võrgupinge (50/60 Hz, 0,7A): 100-240 V AC

Nimivõimsus (sisend): 24 W

Laadimispinge: 24 V DC

Aritmeetiline laadimisvool: 1,0

Kaitseklass: IPX4

Kontrollmärgis: UL, cUL, CE

OHUTUSJUHISED

Järgige järgnevaid juhiseid:

- Kaitske niiskuse eest.
- Laadige ainult piisavalt õhutatavas keskkonnas.
- Pistiku pistikupesast väljatõmbamisel ärge hoidke kinni kaablist.
- Ärge mitte kunagi kasutage laadimisseadet kahjustatud kaabli või pistikuga, vaid asendage need viivitamatult.

5.1.2 SIHIPÄRANE KASUTAMINE

- Laadimisseade on eranditult ette nähtud **vedela, geel- ja fliis-tüüpi elektrolüüdiga plii-happeakude** laadimiseks.
- NiCd- ja NiMH-akude või primaarelementide laadimine on keelatud.

---

6 TARVIKUD JA LISAVARUSTUS

Saadaval on pidevalt pikenev loend tarvikutest ja lisavarustusest. Näiteks erineva suurusega käruplaadid, turvarihmad, autolaadija, erineva kõrgusega raamid, fikseeritud ja pööratavad käruplaadid. Küsige teavet oma müügiesindajalt.

7 JÄÄTMEKÄITLUS

Trepikäru LIFTKAR SAL on pika kasutuseaga toode. Toote kasutusea lõpus tuleb trepikäru ja laadimisseadme kõik koostisosad nõuetekohaselt jäätmekäidelda. Veenduge, et materjalid oleksid hoolikalt sortide kaupa eraldatud vastavalt üksikosade materjalimärgistusele.

Trepikäru ei sisalda ohtlikke komponente ja on täielikult ringlussevõetav. Elektroonika juhtplaadid ja aku tuleb anda vastavasse jäätmete ringlussevõttu.

Akut ei tohi käidelda olmejäätmete hulgas! Üksikasjaliste küsimustega pöörduge oma edasimüüja poole.

Trepikäru nõuetekohase ja täieliku jäätmekäitluse võib tootja tasu eest üle võtta.

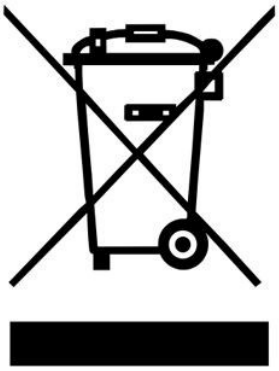

8 GARANTII JA VASTUTUS

8.1 GARANTII

LIFTKAR SAL-i garantiiaeg on 12 kuud (6 kuud akude puhul) alates ostukuupäevast ja see hõlmab materjali- ja töötlemisdefekte.

Garantii alla ei kuulu järgnev:

- loomulikult kuluvad osad;
- kahjustused, mis tekivad ebanormaalse kasutamise tagajärjel;
- vägivaldsed kahjustused
- seadme või täiendosade lubamatud muutmised

8.2 VASTUTUS

SANO Transportgeräte GmbH kui tootja ei vastuta LIFTKAR SAL ohutuse eest, kui:

- LIFTKAR SAL-d kasutatakse asjatundmatult;
- remondi-, montaaži- või muid töid on läbi viinud volitamata isikud;
- selle kasutusjuhendi juhiseid ei järgita.
- LIFTKAR SAL-le on kinnitatud või ühendatud võõrosad;
- originaalosad on demonteeritud.
- Soovitus väljaõppeks: Tootja soovitab, et seadet õpetaks välja kvalifitseeritud isik. Vastutuse välistamine: Kui soovitatud koolitust ei tehta, ei võta tootja vastutust seadme, inimeste või vara kahjustuste eest, mis võivad tuleneda ebaõigest või valest kasutamisest.

9 CE-VASTAVUSDEKLARATSIOON / PATENDIKAITSE

9.1 CE-VASTAVUSDEKLARATSIOON

SANO Transportgeraete GmbH deklareerib, et trepikäru LIFTKAR SAL vastab EÜ masinadirektiivi 2006/42/EMÜ IIA lisa asjakohastele põhilistele ohutus- ja tervisekaitsenõuetele. Kärude muutmisel meiega kooskõlastamata kaotab käesolev deklaratsioon oma kehtivuse.



Ing. Jochum Bierma, tegevdirektor

9.2 PATENDIKAITSE

SAL-seeria tõstesüsteem on kaitstud rahvusvaheliselt registreeritud patentidega Euroopas, USAs ja Jaapanis. Ka põhiraami modulaarne ehitus on kaitstud patendiõigusega. Mudeli FOLD kallutussüsteemi kohta on samuti registreeritud patent.

VÕTKE ÜHENDUST

SANO Transportgeraete GmbH
Gewerbezeile 15
4040 Linz, Austria

Telefon: +43 7239 51010 100
Faks: +43 7239 51010 001

office@sano.at

SANO Deutschland GmbH
Geigelsteinstraße 10
83080 Oberaudorf
Saksamaa

Tel. +49 8033 / 308 96 0
Fax +49 8033 / 308 96 17
info@sano-treppensteiger.de

www.sano-treppensteiger.de

SANO UK Powered Stairclimbers Ltd.
Bristol Court, Betts Avenue
Martlesham Heath
Ipswich, Suffolk / IP5 3RY, Inglismaa

Tel. +44 1473 / 333 889
Fax +44 1473 / 333 742
info@sano-uk.com

www.sano-uk.com

Muudatuste teostamise õigus / LIFTKAR SAL 2022-05