LIFTKAR SAL

SAL UNI / SAL ERGO / SAL FOLD / SAL FOLD-L



MANUEL D’UTILISATION

Français

SANO makes life easier.

INTRODUCTION **3**

1 INSTRUCTIONS DE SÉCURITÉ / CARACTÉRISTIQUES TECHNIQUES **3**

1.1 Instructions de sécurité générale 3
1.2 Caractéristiques techniques du LIFTKAR SAL 5
1.3 Caractéristiques techniques de la batterie encliquetable 5

2 COMMANDES **6**

2.1 Modèle ERGO 6
2.2 Modèle FOLD / FOLD-L 7
2.3 Modèle UNI 8
2.4 Boîtier de commande 9
2.5 Bouton montée sur poignée supérieure 10
2.6 Volet de sécurité 10
2.7 Éteindre 10
2.8 Interrupteur principal 11

3 MISE EN PLACE ET DÉMONTAGE DU RACK DE BATTERIE **11**

3.1 Mise en place du rack de batterie 11
3.2 Démontage du rack de batterie 12

4 UTILISATION **12**

4.1 Monter des marches 12
4.2 Descendre des marches 13
4.3 Merci de bien vérifier 15

5 CHARGE DE LA BATTERIE **18**

5.1 Chargeur de batterie 18

6 ACCESSOIRES ET OPTIONS **20**

7 RECYCLAGE **20**

8 GARANTIE ET RESPONSABILITÉS **20**

8.1 Garantie 20
8.2 Responsabilité 21

9 DÉCLARATION DE CONFORMITÉ CE / BREVETS **22**

CONTACT **24**

INTRODUCTION

FÉLICITATIONS!

Avec le nouveau LIFKAR SAL, vous avez acquis un diable modulaire maniable d'un poids à vide de seulement 16 kg. Une fois montée la batterie encliquetable, ce simple diable devient un engin polyvalent et universel : un diable standard pour une utilisation habituelle sur sol et un monte escaliers motorisé pour une utilisation sur marches et escaliers. Des équipements de série tels que roues pneumatiques larges (nous vous proposons également une version anti-crevaison), le rende l'égal de tout diable conventionnel pour une utilisation en extérieur et pour les livraisons professionnelles mais avec l'avantage du monte escalier en prime.

Grâce aux Séries SAL, le montage de marche à été réduit à l'essentiel : le LIFTKAR se tire tout seul sur la marche supérieure et ne se soulève que de la hauteur de marche nécessaire. Pendant la descente, le moteur agit tel un frein électrique, ce qui permet à la charge d'être descendue sans heurt. Idéal dans les escaliers en colimaçon et les paliers étroits.

Le LIFTKAR SAL est équipé d'un embrayage mécanique qui prévient tout dommage en cas de descente d'escaliers avec les commandes en position pour la montée. L'équipement est également muni d'une protection électronique de surcharge, ce qui évite l'ascension avec une charge trop lourde.

Le LIFTKAR possède deux réglages de vitesses (lent et rapide - jusqu'à 48 marches par minute), dans une très large gamme de modèles, de capacité et d'accessoires optionnels.
En d'autres termes, un professionnel pour des professionnels!

Avec l'enregistrement de votre produit en ligne, vous serez automatiquement informé par e-mail de nos nouveautés et modifications techniques (options, accessoires, etc.).
https://www.liftkar.fr/enregistrement-de-produit

1 INSTRUCTIONS DE SÉCURITÉ / CARACTÉRISTIQUES TECHNIQUES

1.1 INSTRUCTIONS DE SÉCURITÉ GÉNÉRALE

- Assurez-vous toujours qu'il n'y a personne sous la charge
- Sécurisez toujours la charge à l'aide de sangles appropriées ou de tout autre accessoire.
- Portez toujours des chaussures anti-dérapantes. Certaines marches peuvent être très glissantes.
- Portez toujours des chaussures à coques acier.
- La première utilisation du LIFTKAR SAL doit être effectuée à vide ou avec une charge de 20-30 kg.
- Ne jamais mettre les mains dans le mécanisme de levage si la batterie est installée.
- Pour le transport, ôtez la batterie pour alléger l'équipement et pour éviter un déclenchement accidentel de l'appareil.



HERSTELLER

Manufacturer



HERSTELLUNGSDATUM

Date of manufacture



SERIENNUMMER

Serial number



TROCKEN AUFBEWAHREN

Keep dry



TEMPERATURGRENZWERTE ANWENDUNGSBEREICH 5 º C BIS 40 º C

Temperature limit Range of application

5 º C till 40 º C (41 º F till 104 º F)



GEBRAUCHSANWEISUNG BEACHTEN

Consult instructions for use



CE-KENNZEICHNUNG

CE-Marking



SERBISCHE CE-KENNZEICHEN

Serbian CE-Marking



ELEKTROSCHROTT

Electronic Waste

1.2 CARACTÉRISTIQUES TECHNIQUES DU LIFTKAR SAL

Modèle ... ERGO/UNI/FOLD/FOLD-L	SAL 110	SAL 140	SAL 170
Capacité	110 kg	140 kg	170 kg
Vitesse maximale de montée	48 marches/min	35 marches/min	29 marches/min
Poids	16 kg		
Hauteur maximale des marches	210 mm		

1.3 CARACTÉRISTIQUES TECHNIQUES DE LA BATTERIE ENCLIQUETABLE

Fusible: Fusible interne (30 ampères)

Prise chargeur: Prise courant continu ø 2,1 x 9,5

Poids: 4 kg

Capacité: 5 Ah

Voltage: 24 V continu (2x 12 V continu - 5 Ah)

Piles batterie: Etanche sans maintenance et agréée pour le transport aérien par DOT et IATA.

2 COMMANDES

2.1 MODÈLE ERGO

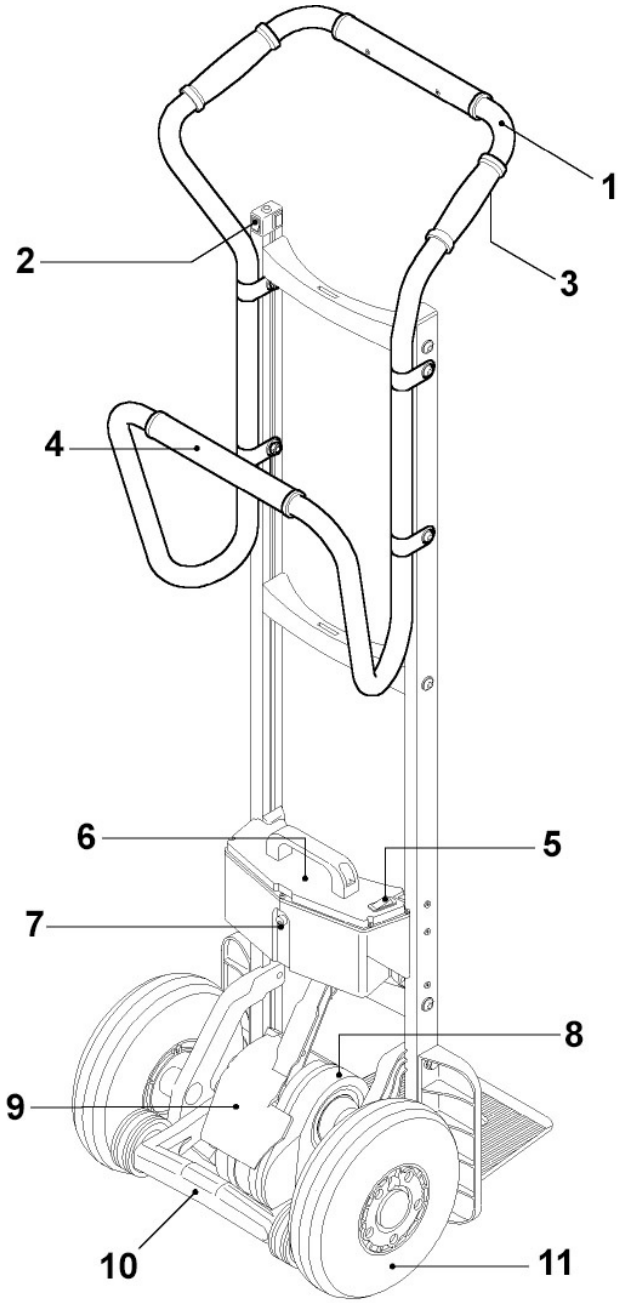

1: Poignée supérieure - 2: Boitier de commande (voir 2.4) - 3: Bouton monté (Q) - 4: Poignée inférieure - 5: Interrupteur principal - 6: Batterie encliquetable - 7: Prise chargeur - 8: Unité motrice - 9: Volet de sécurité - 10: Etrier avec roues support freinées en position avance - 11: Roues principales

2.2 MODÈLE FOLD / FOLD-L

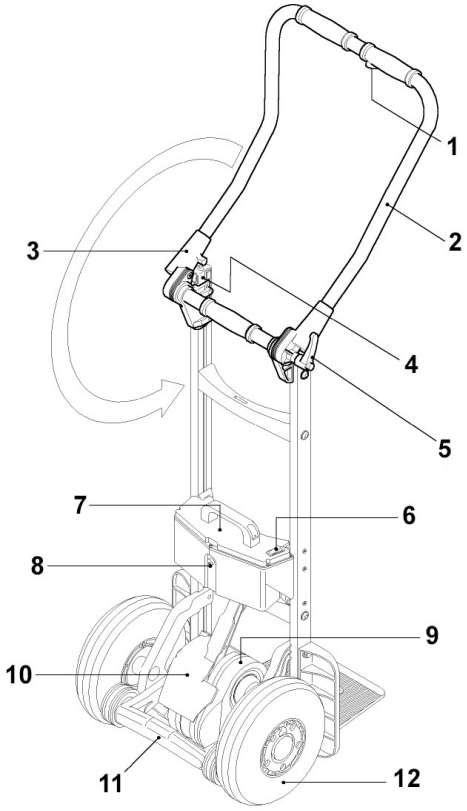

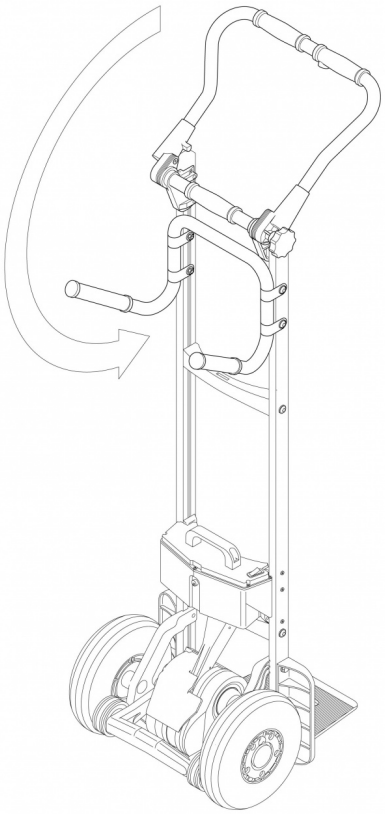

1: Bouton monté (Q) - 2: Timon - 3: Joint pivotant - 4: Boitier de commande (voir 2.4) - 5: Poignée de verrouillage - 6: Interrupteur principal - 7: Batterie encliquetable - 8: Prise chargeur - 9: Unité motrice - 10: Volet de sécurité - 11: Etrier avec roues support freinées en position avance - 12: Roues principales

2.2.1 JOINT PIVOTANT

La friction nécessaire au joint rotatif est obtenue grâce à de nombreux disques de friction qui sont compressés simultanément sur les côtés gauche et droit. Afin d'éviter tout mouvement lors de l'utilisation, le verrou doit être suffisamment serré.

Règle générale: Le verrou sera suffisamment serré si un seul opérateur peut incliner la charge sans mouvement du timon.

SÉCURITÉ:
Dans le cas de charges lourdes (plus de 100 kg) s'assurer que le verrou est très fermement serré.

2.3 MODÈLE UNI

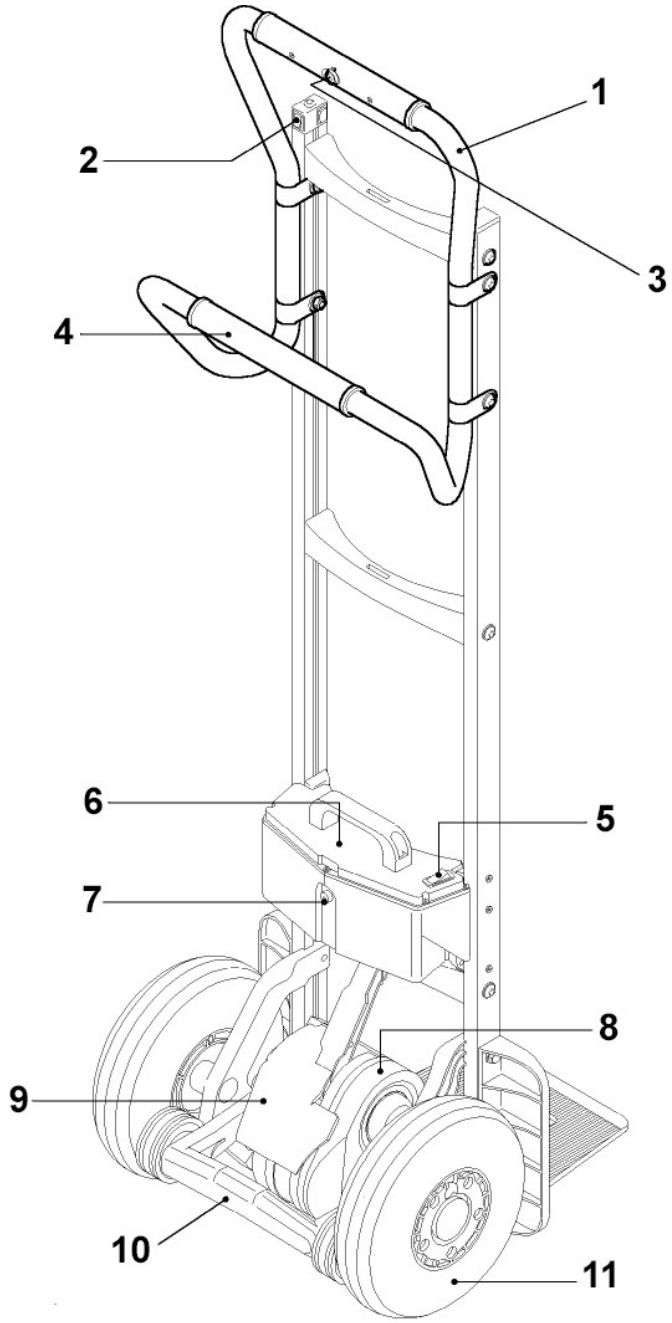

1: Poignée supérieure - 2: Boitier de commande (voir 2.4) - 3: Bouton monté (Q) - 4: Poignée inférieure - 5: Interrupteur principal - 6: Batterie encliquetable - 7: Prise chargeur - 8: Unité motrice - 9: Volet de sécurité - 10: Etrier avec roues support freinées en position avance - 11: Roues principales

2.4 BOÎTIER DE COMMANDE

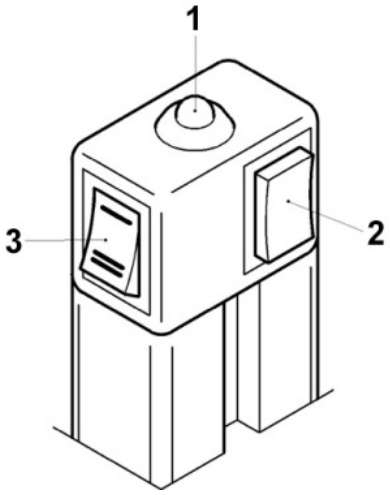

1: Témoin lumineux - 2: Bouton sur/dehors/monté/ descente (P)
- 3: Sélecteur de vitesse

2.4.1 BOUTON (P) MONTÉE / DESCENTE

- Appuyer brièvement sur le bouton poussoir pour mettre le LIFTKAR SAL en mode montée ou descente. Voir chapitre 4.1.
- Si le bouton est pressé plus de 3 secondes, le LIFTKAR SAL s'éteint.

2.4.2 TÉMOIN LUMINEUX

- Vert continu: Le LIFTKAR est en mode montée. (en mode montée, le bouton poussoir Q sur la poignée est actif. Le mécanisme de levée agit lorsque le bouton poussoir Q est pressé et s'arrête lorsqu'il est relâché. Voir aussi le chapitre 4.1.).
- **Vert clignotant:** Le LIFTKAR est en mode descente. (L'interrupteur Q n'est pas actif maintenant - voir aussi le chapitre 4.2.).
- **Rouge continu:** Le LIFTKAR est en mode descente et les roues support se déplacent (vite) vers la position descente (cela prend un maximum de 0,5 secondes - voir aussi le chapitre 4.2.).
- **Rouge clignotant:** Le LIFTKAR est en surcharge (clignote pendant 3 secondes et s'éteint - voir aussi le chapitre 4.3.3.).
- **S'il est clignote alternativement en rouge et en vert:** La batterie s'épuise et il faut impérativement la recharger. Il est certainement possible de monter encore une volée de marche d'escalier mais il est fortement recommandé de redescendre afin de remplacer la batterie ou bien de la recharger à l'aide du chargeur de batterie fourni.

2.4.3 FONCTION D’ALARME SONORE

Cette fonction est avant tout utile comme une fonction d’alarme pour des transportes dans des zones publiques (une densité élevée de personnes).

Activation de l’alarme sonore: Mettre en marche l’appareil et appuyer sur le bouton de commande principale pendant environ 30 secondes. Un signal sonore vous confirmera que la function a été activée. Le signal sonore est activé pendant toute la monœvre.

Désactivation de l’alarme sonore: Mettre en marche l’appareil et appuyer sur le bouton de commande principale pendant environ 30 secondes. Un signal sonore vous confirmera que la function a été activée. Aprés, aucun signal sonore ne retentit pendant le manœuvre.

2.4.4 SÉLECTEUR DE VITESSE

Utiliser le sélecteur de vitesse pour sélectionner les vitesses lente ou rapide - ne peut s'utiliser qu'en mode montée. (En mode descente, le réglage de la vitesse est préréglé afin qu'un freinage optimal soit toujours assuré - voir aussi chapitre 4.2.).

La vitesse lente est recommandé dans les cas suivants : formation, charges lourdes et en situations dangereuses ou difficiles.

2.5 BOUTON MONTÉE SUR POIGNÉE SUPÉRIEURE

Ce bouton [Q] n'est actif qu'en mode montée et met le mécanisme de levage en position marche et arrêt

---

2.6 VOLET DE SÉCURITÉ

Pour commencer à incliner une charge, Il peut s‘avérer nécessaire d'utiliser votre pied pour assistance. On utilise en général l'axe du diable conventionnel pour ce faire. Avec le LIFTKAR SAL, l‘étrier avec ses roues supports, une roue, ou l'unité motrice peuvent être utilisés par votre pied. Le volet de sécurité est installé pour éviter que votre pied soit coincé dans l‘étrier. Si vous appuyez sur la partie inférieure du volet avec votre pied, toutes les fonctions seront arrêtées.

> **SÉCURITÉ**
> Vous éliminez tous les risques si vous ne mettez en marche l'appareil qu'après avoir incliné la charge.

2.7 ÉTEINDRE

La batterie est arrêtée :

- Par la mise en position arrêt de l'interrupteur principal sur la batterie (chapitre 3)
- Par le démontage de la batterie
- Par la pression du bouton (P) pendant 3 secondes
- Automatiquement après 10 minutes d'inutilisation

> L'interrupteur principal ou le démontage de la batterie sont plus sûrs que la pression du bouton P ou la coupure automatique, car le bouton P peut être manipulé par inadvertance.

2.8 INTERRUPTEUR PRINCIPAL

L'interrupteur principal est situé sur le boîtier de la batterie. L'alimentation est mise en marche ou arrêtée par l'intermédiaire de l'interrupteur principal.

3 MISE EN PLACE ET DÉMONTAGE DU RACK DE BATTERIE

3.1 MISE EN PLACE DU RACK DE BATTERIE

1. lacer les coins "A" de chaque côté dans les crochets "B" sur la structure
2. Pousser la batterie en avant pour engager les crochets de verrouillage
3. Interrupteur principal de la batterie sur 1 et lr LIFTKAR est prêt à l'emploi.

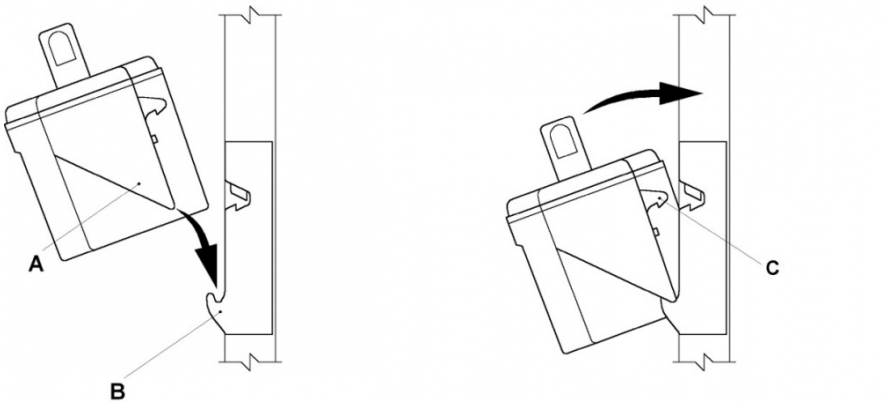

C: Crochet de verrouillage

3.2 DÉMONTAGE DU RACK DE BATTERIE

Le rack de batterie doit être levée verticalement pour désengager les crochets. Ne pas basculer vers l'arrière.

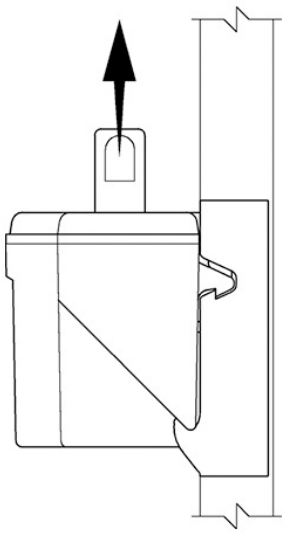

4 UTILISATION

4.1 MONTER DES MARCHES

Mise en place du rack de batterie, interrupteur principal de la batterie sur 1 et presser brièvement le bouton (P) jusqu'à ce que le témoin lumineux passe au vert continu.

Le LIFTKAR est maintenant en MODE MONTÉE.

Presser le bouton (Q) situé sur la poignée supérieure, ce qui met en marche les roues support et soulève le LIFTKAR sur la marche jusqu'à ce que le bouton soit relâché.

IMPORTANT

Après chaque cycle, la roue principale repose sur la marche, tirer immédiatement le LIFTKAR afin qu'il rentre en contact avec la marche supérieure.

Le maintien du LIFTKAR en position trop horizontale, sur des marches sans contremarches, peut entraîner le fait que les roues supports se coincent sous la marche. Ceci peut entraîner une pression excessive au niveau de l'unité motrice, l'obligeant à se mettre en mode surcharge, et provoquer son arrêt.

Presser le bouton (P) pour redémarrer.
SI vous maintenez le LIFTKAR en position trop horizontal pendant la montée, la hauteur sera insuffisante pour que les roues supports puissent reposer sur la marche suivante.

4.2 DESCENDRE DES MARCHES

(Mise en place du rack de batterie, interrupteur principal de la batterie sur 1) Presser de nouveau brièvement le bouton (P) jusqu'à ce que le **témoin lumineux passe au vert clignotant.** Le LIFTKAR est maintenant en MODE DESCENTE, et les roues support se positionnent automatiquement en position descente.

Le bouton de montée Q n'est plus opérationnel.

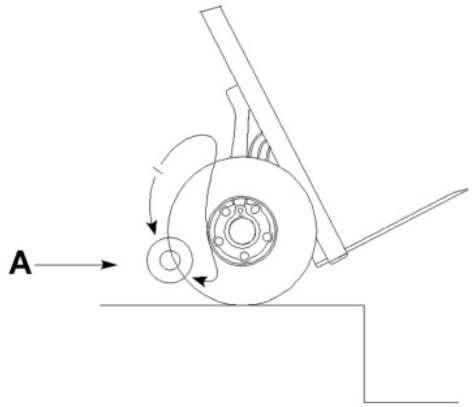

A: Position descente

Avec les roues support en position descente, le LIFTKAR peut être roulé au-dessus du nez de marche et les roues supports vont, en conditions contrôlées, baisser la machine jusqu'à la marche inférieure. Lorsque les roues principales atteignent la marche inférieure, les roues support vont automatiquement pivoter jusqu'à la position descente pour descendre sur la marche inférieure suivante, ce qui prend environ une demi seconde.

Pendant la manœuvre de descente le témoin lumineux passe au rouge continu. Après avoir atteint la position descente, l'indicateur passe de nouveau au vert clignotant.

IMPORTANT

Dès que le LIFTKAR est sur la marche, assurez-vous de maintenir les roues principales contre la contre marche, jusqu'à ce que les roues supports atteignent la position descente.

Si la charge est faible ou si le conducteur retient la charge, le déplacement automatique vers la position descente sera ralenti.

Les roues support atteignent le bord supérieur de la marche et soulève le LIFTKAR d'environ 10 mm juste avant que le bras de suspension n'atteigne la position descente. Tout ceci est normal et est utilisé comme un signal avancé par les opérateurs expérimentés. En réalité, vous pouvez déjà avancer pendant que les roues supports sont en contact avec le sol. Il en résulte une descente d'escalier douce et en continu.

Dans le cas d'escaliers fermés présentant de petites marches, par exemple, l'intérieur d'un escalier étroit en colimaçon, les roues supports peuvent entrer en contact avec la contre marche et le LIFTKAR peut se déplacer d'environ 8 à 9 cm en avant. Ceci est normal puisque cela contribue à aide le LIFTKAR à avancer.

A la différence des autres monte escaliers, l'opérateur n'a pas besoin de commander la descente, car les roues supports fonctionnent automatiquement.

4.3 MERCI DE BIEN VÉRIFIER

4.3.1 MODIFICATION D'ÉQUILIBRE

Lors de la montée, l'équilibre de la charge se modifie dès que les roues support commencent à soulever la charge. Les opérateurs s'y habituent vite et compensent en basculant le timon.

Généralement, avant que cette manœuvre devienne automatiqueune attentention particulière doit être portée au moment ou les roues supports prennent la charge lors de la montée. Il y a un mouvement vers l'avant de la machine qui est facilement compensé par le basculement du timon vers l'arrière.

Un basculement vers l'arrière de 10 à 20 ° avant que les roues support ne démarre évite tout déplacement trop important vers l'avant.

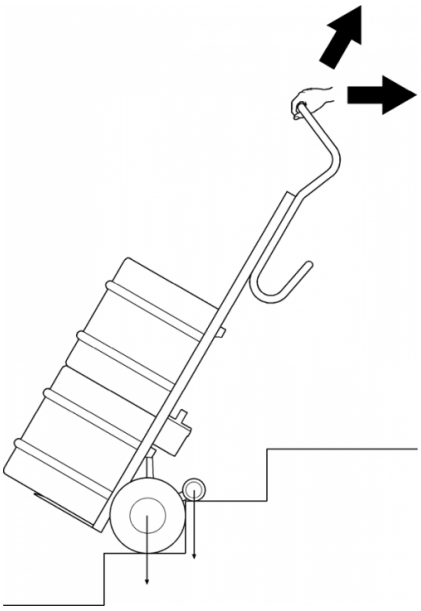

4.3.2 ACCROCHAGE AU-DESSOUS DE LA MARCHE

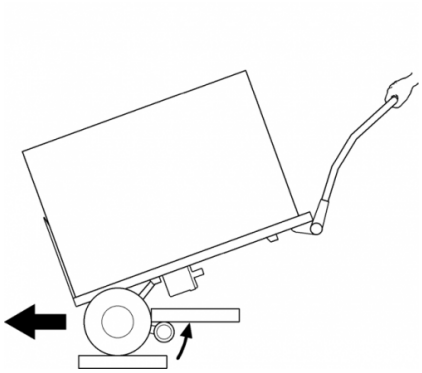

En condition normale d'utilisation, avec une charge bien équilibrée, le bras support se trouve toujours éloigné du dessous de la marche supérieure (chapitre 4.2). Si le LIFTKAR est trop basculé vers l'arrière, le bras support va buter sous la marche qui le surplombe. Les commandes électro-niques vont se mettre en mode surcharge et devront être réinitialisées.

4.3.3 SURCHARGE

Ne surchargez pas.

Dépasser la capacité de charge entraîne le déclenchement du mode surcharge et l'arrêt de la manœuvre, par l'abaissement des roues principales jusqu'à la marche la plus basse. Le témoin lumineux passe au rouge clignotant pendant environ 3 secondes après lesquelles le bouton montée / descente devra être réinitialisé.

Une fois la batterie déchargée, l'unité se mettra en mode surcharge même si la charge est en dessous de la capacité spécifiée.

4.3.4 LIFTKAR N'EST PAS UN COUSSIN EN CAOUTCHOUC

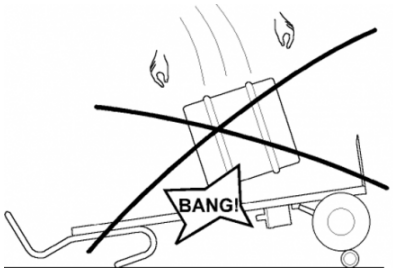

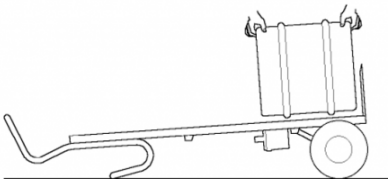

Dans l'industrie de la boisson, il arrive que des fûts soient directement jetés du camion sur le diable, au lieu d'un coussin ou d'un vieux pneu.

C'est impossible avec le LIFTKAR lorsque les roues support sont en position descente. Le choc va être transmis à la barre de liaison via l'unité motrice, ce qui peut entraîner sa cassure. Si les roues support sont levées entre les roues principales, le jet de baril sur l'unité est possible en principe car les pneus vont absorber une partie du choc, mais il n'est toutefois pas recommandé car c'est au détriment de la durée d'utilisation du matériel.

4.3.5 ÉJECTION INOPINÉE DU RACK DE BATTERIE

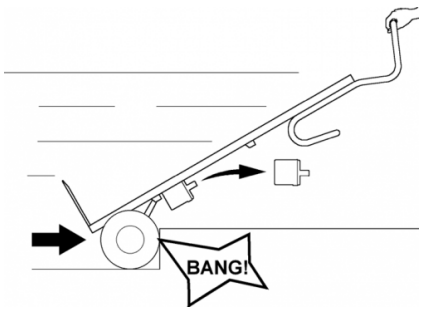

Pour toute opération normale le rack de batterie est maintenu en toute sécurité par les crochets de verrouillage. Il faut tirer fortement pour pouvoir la retirer. L'utilisation abusive du LIFTKAR en le des déplaçant très rapidement en arrière, et butant contre des hautes marches, ou similaires, entraînera l'éjection de la batterie.

Si vous tirez le LIFTKAR dans les escaliers à vide ou sans moteur, nous vous recommandons de retirer la batterie. Premièrement, cela rend le LIFTKAR plus léger et deuxièmement, la batterie ne peut pas sortir.

4.3.6 ECHEC À NÉGOCIER DES MARCHES "CARRÉES"

Un échec à négocier des marches "carrées" entraînera des dommages à la partie inférieure de l'unité motrice.

4.3.7 PASSAGE DANS UN ESCALIER EN COLIMAÇON

Si vous devez passer dans un escalier en colimaçon, merci de faire attention aux points suivants :

Lors de la montée, le LIFTKAR (ou tout autre diable) tend à se déplacer vers l'intérieur de l'escalier (quelques centimètres à chaque marche en fonction de l'angle du colimaçon).
Par conséquent commencer le plus possible à l'extérieur lors de la montée.

Pour la descente, le LIFTKAR tend à se déplacer vers l'extérieur de l'escalier.
Commencer donc à descendre le plus possible vers l'intérieur du colimaçon.

Toutefois si le colimaçon est trop étroit il est possible de se déplacer en latéral en inversant le mouvement, de préférence sur une des marches les plus larges.

5 CHARGE DE LA BATTERIE

Les accus situés dans le boîtier du rack de batterie sont sans entretien, scellés et rechargeables. Leur durée de vie dépend principalement des cycles de chargement/déchargement. Par exemple, il sera possible d'extraire bien plus de 1000 décharges partielles des batteries plomb-acide si une décharge totale est évitée.

- Éviter une décharge totale. Recharger aussi souvent que possible.
- Les batteries plomb-acide sont sujettes à « l'autodécharge ». La batterie devra être rechargée après un maximum de trois semaines d'inactivité.
- Le chargeur se met automatiquement en position de charge lente afin qu'aucune surcharge ne soit possible.
- Ne pas laisser la batterie déchargée ou à mi-charge. Toujours la recharger immédiatement après usage.
- Si les batteries sont endommagées, il est possible de les remplacer dans n'importe quel bon atelier mécanique. Les batteries au plomb usagées sont totalement recyclables et ne doivent pas être jetées.
- La température optimale de chargement se situe entre 20 et 25°C. Le froid ou la chaleur ont un effet négatif sur la capacité.
- Température de fonctionnement et de chargement : Pour une fonctionnalité sans restriction, la température de la cellule de la batterie doit toujours être maintenue au-dessus de 0 °C. Nous recommandons donc de stocker la batterie entre +5 °C et +25 °C.

Température de service et de chargement

		Accumulateur au plomb-gel	**Treppensteiger**
Betriebstemperatur	°C	-10 ... +40	-10 ... +40
Ladetemperatur	°C	-10 ... +40	-

Si la batterie n'a pas été complètement chargée ou tend à se décharger trop rapidement, cela ne va pas seulement réduire la vitesse du LIFTKAR, mais aussi réduire sa capacité. Il peut en résulter une mise en mode surcharge, même avec des charges légères. Voir Fonctionnement 4.3.3.

5.1 CHARGEUR DE BATTERIE

Le chargeur inclus dans la livraison est très puissant. Un voyant LED permet de contrôler son niveau de charge. Il indique si la batterie est complètement chargée ou pas. Nous vous conseillons de vérifier si la batterie est bien chargée avant d'utiliser le LIFTKAR.



L'état de charge est indiqué par un voyant LED :

- Si le voyant LED est rouge et ne clignote pas, la recharge est en cours.
- Si le voyant LED est vert et ne clignote pas, la batterie est complètement rechargée. Le chargeur peut rester branché une fois la batterie rechargée (voyant vert) sans endommager la batterie. Dans ce mode de veille (une fois la batterie rechargée), il ne consomme que peu d'électricité, maintient la charge au maximum et allonge la durée de vie de la batterie. Pour y parvenir, le chargeur est équipé d'un système électronique qui module le courant envoyé par le chargeur à la batterie à recharger.

5.1.1 CARACTÉRISTIQUES TECHNIQUES

Tension secteur (50/60 Hz, 0,7A): 100-240 V AC

Puissance nominale (entrée): 24 W

Tension de charge: 24 V DC

Courant de charge arithmétique: 1,0 A

Classe de protection: IPX4

Marque de certification: UL, cUL, CE

CONSIGNES DE SÉCURITÉ

Veuillez respecter les instructions suivantes:



- Protéger contre l'humidité.
- Ne recharger que dans un environnement suffisamment ventilé.
- Ne pas débrancher la fiche en tirant sur le câble.
- Ne jamais utiliser le chargeur avec un câble ou une prise endommagés, les remplacer si nécessaire.

5.1.2 UTILISATION CONFORME À LA DESTINATION

- Ce chargeur est uniquement destiné à recharger les **batteries au plomb-acide avec électrolyte sous forme de liquide, de gel ou de nappe.**
- Il est interdit de recharger les batteries NiCd, NiMH ou les cellules primaires.

6 ACCESSOIRES ET OPTIONS

Une large gamme en croissance constante d'accessoires et d'options est disponible. Par exemple, tailles de pelles différentes, sangles de sécurité, chargeur portable, hauteur de cadre différents, pelles fixes ou pivotantes.

7 RECYCLAGE

Les monte-escaliers Liftkar SAL sont des produits durables. À la fin de leur vie, les composants et le chargeur doivent être recyclés correctement. Assurez-vous que les matériaux sont soigneusement triés afin d'être recyclés à l'aide des codes matériaux relatifs à chaque composant.

Le monte-escaliers ne contient pas de produit dangereux, il est totalement recyclable. Les cartes électroniques et la batterie doivent être introduites dans un processus de recyclage approprié.

Toutefois, ne pas déposer le pack batterie dans une poubelle domestique. Pour des questions détaillées, consultez votre revendeur.

Sano peut mettre en place le recyclage professionnel de l'ensemble du monte- escaliers, contre paiement, si vous le souhaitez.

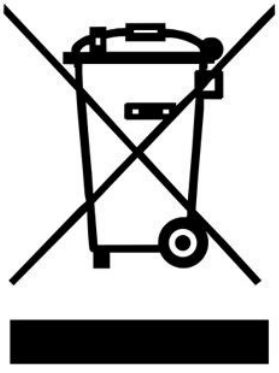

8 GARANTIE ET RESPONSABILITÉS

8.1 GARANTIE

Le LIFTKAR est garanti pour une période 12 mois (6 mois pour la batterie) à partir de la date d'achat, et couvre les défauts matériels et de production

Sont exclus de la garantie:

- L'usure normale et les accrocs sur les pièces.
- Les dommages induits par une charge anormale.
- Les dommages induits par l'usage de la force.
- Des modifications inadmissibles apportées à l'unité ou à ses accessoires

---

8.2 RESPONSABILITÉ

SANO Transportgeräte GmbH, en tant que fabricant n'est pas responsable de la sécurité du LIFTKAR SAL si:

- le LIFTKAR SAL est utilisé pour une autre utilisation que celle pour laquelle il a été conçu.
- Des réparations, montages ou autres travaux ont été effectués par des personnes non autorisées.
- les instructions de ce manuel d'utilisation ne sont pas respectées.
- des pièces qui ne sont pas d'origine sont installées ou reliées au LIFTKAR SAL.
- Les pièces d'origines sont retirées.
- Recommandation pour la formation : le fabricant recommande de confier la formation à l'appareil à une personne qualifiée. Exclusion de responsabilité : si l'on renonce à la formation recommandée, le fabricant décline toute responsabilité pour les dommages causés à l'appareil, aux personnes ou aux biens matériels qui pourraient résulter d'une utilisation non conforme ou erronée.

---

9 DÉCLARATION DE CONFORMITÉ CE / BREVETS

9.1 DÉCLARATION DE CONFORMITÉ CE

SANO Transportgeräte GmbH déclare que le diable monte escalier LIFTKAR SAL répond à la norme sécurité et santé de la Directive EC pour les machines 2006/42/EEC, article II A. Cette déclaration perdra sa validité si des modifications sont apportées sur l'unité sans notre accord.



Jochum Bierma, Directeur Général

9.2 BREVETS

Le système de levage des modèles SAL est protégé par un brevet international pour l'Europe, les USA et le Japon. La structure modulaire de la structure principale est aussi protégée par un brevet. De même que pour le joint rotatif du modèle FOLD, le brevet est déposé.

REMARQUES

CONTACT

SANO Transportgeraete GmbH
Gewerbezeile 15
4040 Linz, Autriche

Tél. : +43 7239 51010 100
Fax : +43 7239 51010 001

office@sano.at

SANO Deutschland GmbH
Geigelsteinstraße 10
83080 Oberaudorf
Allemagne

Tel. +49 8033 / 308 96 0
Fax +49 8033 / 308 96 17
info@sano-treppensteiger.de

www.sano-treppensteiger.de

SANO UK Powered Stairclimbers Ltd.
Bristol Court, Betts Avenue
Martlesham Heath
Ipswich, Suffolk / IP5 3RY, Angleterre

Tel. +44 1473 / 333 889
Fax +44 1473 / 333 742
info@sano-uk.com

www.sano-uk.com

Modification sans préavis / LIFTKAR SAL 2022-05