LIFTKAR SAL

SAL UNI / SAL ERGO / SAL FOLD / SAL FOLD-L



UPUTE ZA UPORABU

Hrvatski

SANO makes life easier.

UVOD **3**

1 SIGURNOSNE NAPOMENE/TEHNIČKI PODACI **3**

1.1 Opće sigurnosne napomene 3
1.2 Tehnički podaci kolica LIFTKAR 5
1.3 Tehnički podaci za akumulator 5

2 ELEMENTI ZA RUKOVANJE **6**

2.1 Model ERGO 6
2.2 Model FOLD / FOLD-L 7
2.3 Model UNI 8
2.4 Sklopna glava 9
2.5 Gumb za penjanje na ručki 10
2.6 Sigurnosna zaklopka 10
2.7 Isključivanje 10
2.8 Glavna sklopka 11

3 UMETANJE I VAĐENJE BRZOIZMJENJIVOG AKUMULATORA **11**

3.1 Umetanje akumulatora 11
3.2 Vađenje akumulatora 12

4 RAD **12**

4.1 Penjanje na stepenicama 12
4.2 Spuštanje niz stepenice 13
4.3 Na što treba paziti 14

5 PUNJENJE BRZOIZMJENJIVOG AKUMULATORA **17**

5.1 Mrežni punjač 17

6 PRIBOR I OPCIJE **18**

7 ZBRINJAVANJE **19**

8 JAMSTVO I ODGOVORNOST **19**

8.1 Jamstvo 19
8.2 Odgovornost 20

9 CE IZJAVA O SUKLADNOSTI / ZAŠTITA PATENTA **20**

KONTAKT **22**

UVOD

ČESTITAMO!

Ovim novim kolicima LIFTKAR SAL nabavili ste praktična transportna kolica za vreće vlastite težine samo 16 kg u modularnoj izvedbi. Ako umetnete akumulator, vaša transportna kolica za vreće postaju svestrano pomagalo: Penjanje stepenicama s pomoću akumulatora i motora, a tako i na etaži, praktično je poput najobičnijih kolica za vreće, posebice zahvaljujući širokim zračnim gumama (također dostupne u izvedbi otpornoj na bušenje) te poput uobičajenih kolica za vreće koja se koriste za profesionalnu dostavu na otvorenom.

Uz seriju SAL penjanje na stepenice lakše je nego ikada prije: LIFTKAR se samostalno povlači na višu stepenicu i podiže samo za potrebnu visinu stepenice. Pri spuštanju stepenicama motor djeluje poput kočnice s vrtložnom strujom, a teret se spušta tiho i sigurno.

Također je profesionalno rješenje na spiralnim stepenicama i uskim podestima.
Optimalno je siguran od iznenadnih opterećenja na potpornim kotačima s pomoću mehaničke (podmazane) klizne glavčine.
Dodatna elektronička zaštita od preopterećenja štiti od prekomjernog punjenja.

S 2 postavke brzine (sporo i brzo – do 48 stepenica u minuti), različitim modelima, različitim kapacitetima podizanja i velikim asortimanom pribora.
Drugim riječima: profesionalac za profesionalce!

Registracijom vašeg proizvoda na internetu automatski ćemo vas e-poštom obavijestiti o novostima i tehničkim izmjenama (opcijama, dodatnoj opremi, itd.).
https://www.sano-stairclimbers.com/product-registration

1 SIGURNOSNE NAPOMENE/TEHNIČKI PODACI

1.1 OPĆE SIGURNOSNE NAPOMENE

- Pazite da se nitko ne nalazi ispod tereta
- Uvijek pričvrstite teret remenom ili drugim priborom
- Uvijek nosite obuću koja ne klizi. Stepenice na mjestima mogu biti vrlo glatke.
- Uvijek nosite obuću s čeličnim vrhovima
- Uvijek prvo vježbajte s laganim opterećenjem od maksimalno 25 kg, dok potpuno ne ovladate rukovanjem kolicima
- Nikada nemojte stavljati ruke u mehanizam za kretanje s ugrađenim akumulatorom
- Prilikom pretovara kolica LIFTKAR uvijek izvadite akumulator. Tako se LIFTKAR ne može nehotično uključiti tijekom transporta, a osim toga LIFTKAR je 4 kg lakši bez akumulatora.

HERSTELLER

proizvođač

HERSTELLUNGSDATUM

datum proizvodnje

SERIENNUMMER

serijski broj

TROCKEN AUFBEWAHREN

Čuvati na suhom mjestu

TEMPERATURGRENZWERTE ANWENDUNGSBEREICH 5 º C BIS 40 º C

Temperaturna granica i područje primjene

5 º C till 40 º C (41 º F till 104 º F)

GEBRAUCHSANWEISUNG BEACHTEN

Pridržavati se uputa za uporabu

CE-KENNZEICHNUNG

CE oznaka

SERBISCHE CE-KENNZEICHEN

CE oznaka

ELEKTROSCHROTT

elektronički otpad

1.2 TEHNIČKI PODACI KOLICA LIFTKAR

Model ... ERGO/UNI/FOLD/FOLD-L	SAL 110	SAL 140	SAL 170
Kapacitet	110 kg	140 kg	170 kg
Maksimalna brzina uspinjanja	48 stepenica/min	35 stepenica/min	29 stepenica/min
Težina	16 kg		
Maksimalna visina stepenice	210 mm		

1.3 TEHNIČKI PODACI ZA AKUMULATOR

Osigurač: interni osigurač (30 Amp)

Punjenje na kontakt: DC utičnica ø 2,1 x 9,5

Težina akumulatora: 4 kg

Kapacitet: 5 Ah

Voltaža: 24 VDC (2x 12 VDC ~ 5 Ah)

Tip akumulatora: Bez održavanja, sigurna gel stanica bez curenja (odobreno od strane DOT i IATA za zračni prijevoz)

2 ELEMENTI ZA RUKOVANJE

2.1 MODEL ERGO

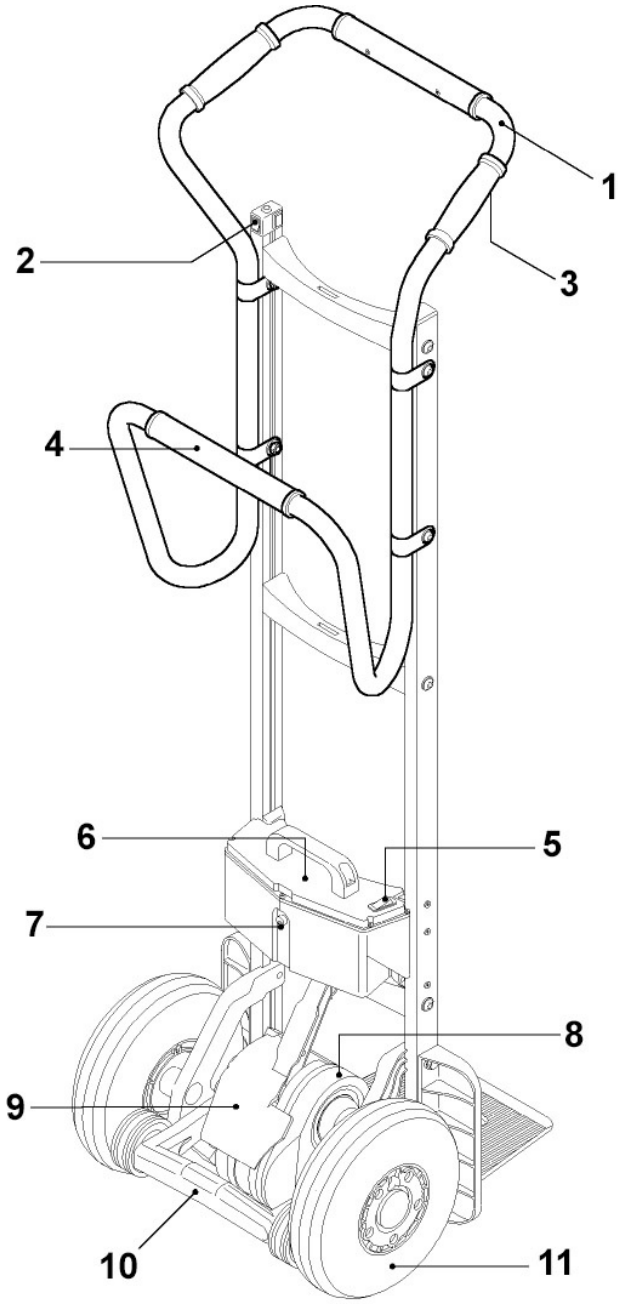

1: Gornja ručka - 2: Preklopna glava (vidi poglavlje 2.4) - 3: Tipka za gore (Q) - 4: Donja ručka - 5: Glavni prekidač - 6: Brzoizmjenjiva baterija - 7: Kontakt za punjenje - 8: Podizna jedinica - 9: Sigurnosni poklopac - 10: Okretna ruka s potpornim kotačima zakočenim u smjeru naprijed - 11: glavni kotači

2.2 MODEL FOLD / FOLD-L

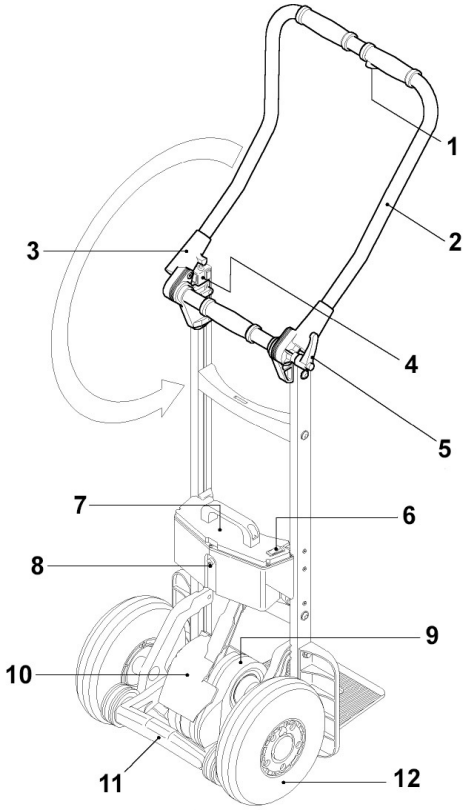

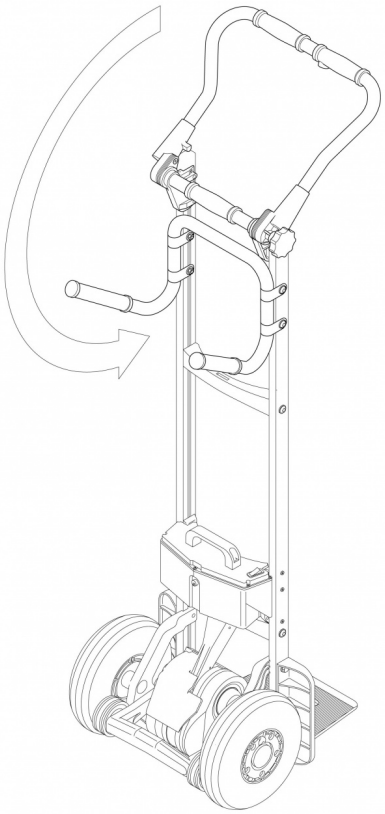

1: Tipka za gore (Q) - 2: Ručka - 3: Okretni spoj - 4: Preklopna glava (vidi poglavlje 2.4) - 5: Tipka za zaključavanje - 6: Glavni prekidač - 7: Brzoizmjenjiva baterija - 8: Kontakt za punjenje - 9 : Jedinica za podizanje - 10: Sigurnosni poklopac - 11 : zakretna ruka s potpornim kotačima kočenim u smjeru naprijed - 12: glavni kotači

2.2.1 ZAKRETNI ZGLOB

Potrebno trenje na zakretnom zglobu postiže se višestrukim tarnim lamelama, koje se istovremeno pritiskaju na lijevoj i desnoj strani. To stvara stabilan spoj postignut silom. Sila ruke dovoljna je za zatezanje, ali fiksator mora biti čvrsto zategnut za sigurnu vožnju.

Pravilo: Fiksator je dovoljno zategnut kada teret možete samostalno naginjati iz stojećeg položaja.

SIGURNOSNA NAPOMENA:
Za teška opterećenja (preko 100 kg) još čvršće zategnite fiksator.

2.3 MODEL UNI

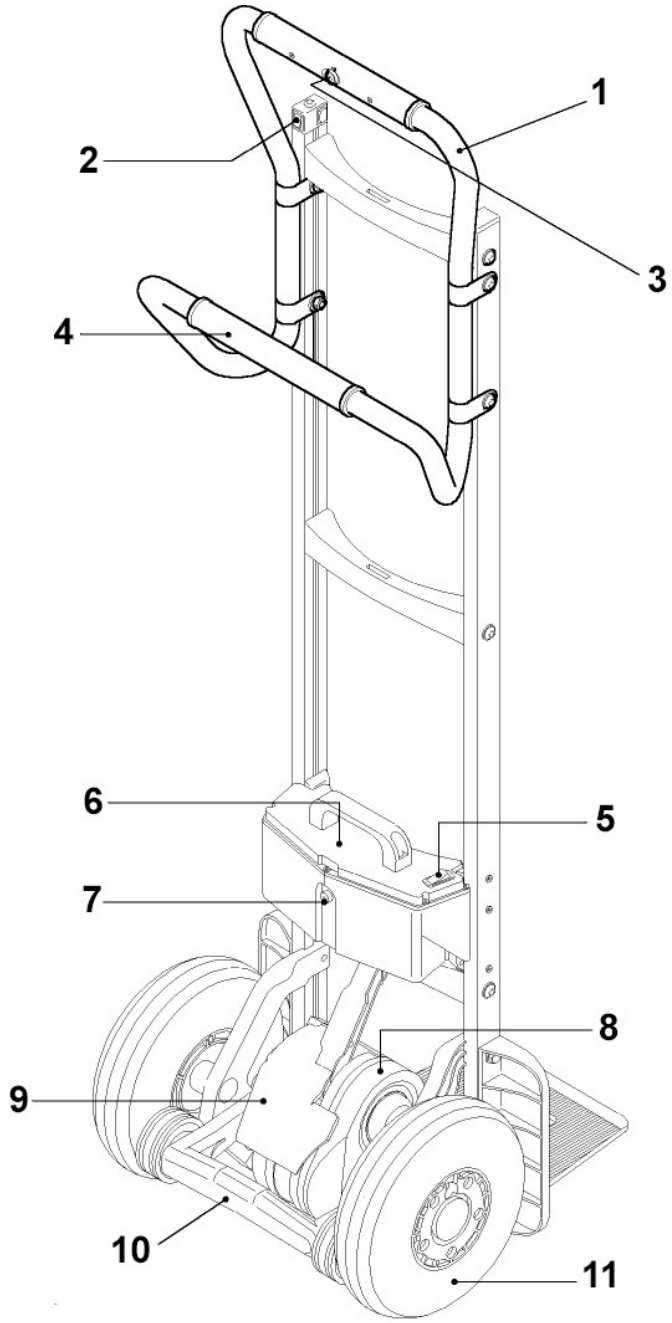

1: Gornja ručka - 2: Preklopna glava (vidi poglavlje 2.4) - 3: Tipka za gore (Q) - 4: Donja ručka - 5: Glavni prekidač - 6: Brzoizmjenjiva baterija - 7: Kontakt za punjenje - 8: Podizna jedinica - 9: Sigurnosni poklopac - 10: Okretna ruka s potpornim kotačima zakočenim u smjeru naprijed - 11: glavni kotači

2.4 SKLOPNA GLAVA

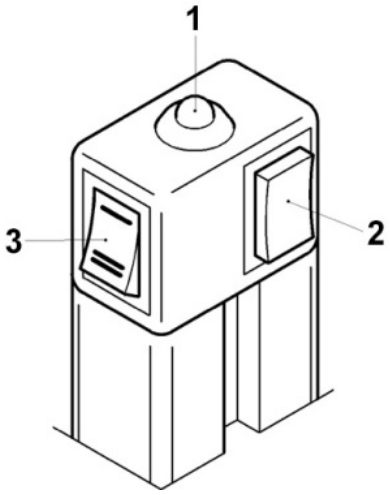

1: LED indikator- 2: Gumb za uključivanje/isključivanje/penjanje/spuštanje (P) - 3: sebességkapcsoló

2.4.1 GUMB ZA PENJANJE/SPUŠTANJE (P)

- Ovaj gumb prebacuje LIFTKAR u način rada za penjanje ili spuštanje – svaki put kada ga kratko pritisnete.
- Ako je gumb pritisnut dulje od 3 sekunde, LIFTKAR se isključuje.

2.4.2 LED INDIKATOR

- **Svijetli zeleno**: LIFTKAR je u načinu rada za penjanje. (U načinu rada za penjanje, aktivan je gumb Q na ručki. Mehanizam za podizanje uključuje se kada se pritisne gumb Q, a zaustavlja se kada se taj gumb otpusti – vidjeti i poglavlje Rad [4.1])
- **Treperi zeleno:** LIFTKAR je u načinu rada za spuštanje. (Sada tipka Q nije aktivna – vidjeti i poglavlje Rad [4.2])
- **Stalno svijetli crveno**: LIFTKAR je u načinu rada za spuštanje i potporni kotači se pomiču (brzo) u položaj za spuštanje (traje maksimalno 0,5 sekundi – vidjeti i poglavlje Rad [4.2])
- **Treperi crveno**: LIFTKAR je preopterećen. (Ovo treptanje traje oko 3 sekunde, a zatim se gasi – vidjeti i poglavlje Rad [4.3.3])
- **Svijetli naizmjenično crveno i zeleno**: Akumulator je gotovo prazan i hitno ga treba napuniti. Još se sigurno može odraditi jedan kat, ali bilo bi poželjno spustiti se i zamijeniti akumulator ili ga napuniti priloženim brzim punjačem.

2.4.3 FUNKCIJA ZVUČNOG SIGNALIZATORA

Ova funkcija posebno je zanimljiva za prijevoz na javnim površinama (mnogo ljudi) kao funkcija za upozoravanje.

Aktiviranje funkcije zvučnog signalizatora: Uključite uređaj i držite pritisnut gumb za uključivanje/isključivanje/penjanje/spuštanje (P) oko 30 sekundi dok ne čujete zvučni signal. Ponavljajući zvučni signal tada se čuje tijekom cjelokupnog trajanja vožnje kolica.

Deaktiviranje funkcije zvučnog signalizatora: Uključite uređaj i držite pritisnut gumb za uključivanje/isključivanje/penjanje/spuštanje (P) oko 30 sekundi dok ne čujete zvučni signal. Uređaj zatim nastavlja vožnju bez ponavljanja zvučnog signala.

2.4.4 SKLOPKA BRZINE

Sklopkom brzine može se birati između velike i niske brzine – samo pri penjanju. (U načinu rada za spuštanje, brzina spuštanja je fiksna kako bi se uvijek omogućilo optimalno kočenje – vidjeti i poglavlje Rad [4.2])

Mala brzina preporučuje se za uhodavanje, kod velikih opterećenja i zahtjevnih situacija.

2.5 GUMB ZA PENJANJE NA RUČKI

Ovaj gumb [Q] aktivan je samo u načinu za penjanje te služi za uključivanje i isključivanje mehanizma za podizanje.

2.6 SIGURNOSNA ZAKLOPKA

Prilikom naginjanja tereta potrebno je poduprijeti kolica nogom. Kod standardnih kolica za vreće za to se koristi osovina. Kod kolica LIFTKAR SAL za to se može koristiti zakretna ruka s potpornim kotačima, kotač ili pogonska jedinica. Sigurnosna zaklopka postavljena je tako da zakretna ruka u ovom slučaju ne može stisnuti vašu nogu. Ako nogom pritisnete donji dio zaklopke, sve funkcije će se zaustaviti.

> **SIGURNOSNA NAPOMENA:**
> Kako biste izbjegli bilo kakav rizik: uključite tek nakon naginjanja tereta.

2.7 ISKLJUČIVANJE

Isključivanje omogućava:

- Uklanjanje brzoizmjenjivog akumulatora (vidjeti poglavlje 3)
- Glavna sklopka na brzoizmjenjivom akumulatoru
- Pritisnite gumb za penjanje/spuštanje P dulje od 3 sekunde
- Prolaskom vremena: nakon otprilike 10 minuta LIFTKAR sam se isključuje.

Glavna sklopka ili vađenje akumulatora daje veći stupanj sigurnosti od isključivanja gumbom P ili istekom vremena, jer se gumb P može nehotično dodirnuti.

2.8 GLAVNA SKLOPKA

Glavna sklopka nalazi se na brzoizmjenjivom akumulatoru. Cjelokupno napajanje sigurno se isključuje preko glavne sklopke. To onemogućuje nehotično uključivanje gumbom P.

3 UMETANJE I VAĐENJE BRZOIZMJENJIVOG AKUMULATORA

3.1 UMETANJE AKUMULATORA

1. Prvo umetnite kutnik A u kuku B
2. Gurnite akumulator prema naprijed laganim zamahom. Akumulator će škljocnuti.
3. Glavna sklopka na akumulatoru je na 1 i vaš LIFTKAR spremni su za uporabu.

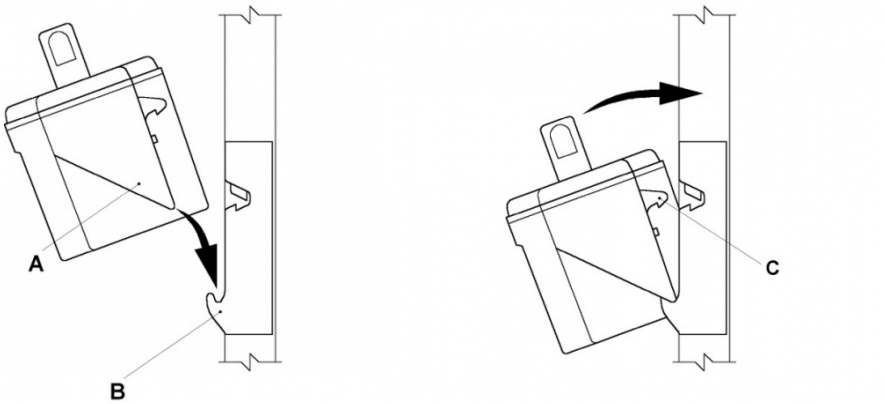

C: Kuka za blokadu

3.2 VAĐENJE AKUMULATORA

Samo povucite akumulator snažnim okomitim pokretom. Akumulator se automatski deblokira.

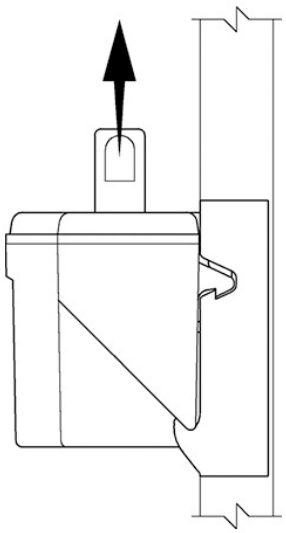

4 RAD

4.1 PENJANJE NA STEPENICAMA

Umetnite akumulator, glavnu sklopku stavite na 1, kratko pritisnite gumb za penjanje/spuštanje P dok LED indikator ne počne svijetliti stalno zeleno.

LIFTKAR je sada u načinu rada za penjanje.

Pritiskom na gumb za penjanje Q u ručki pokreće se zakretna ruka s potpornim kotačima i LIFTKAR se podiže na sljedeću stepenicu. To se ponavlja do otpuštanja gumba.

VAŽNO:

Čim glavni kotači dođu na sljedeću stepenicu, uvijek ih odmah povucite do penjanja na sljedeću stepenicu. Najbolje je kolica stalno držati u pokretu.

Ako pri uspinjanju LIFTKAR **držite previše plitko**, potporni kotači dodiruju rub stepenice odozdo prije nego što stvarno nalegnu (**samo na otvorenim stepenicama**). U ekstremnim slučajevima dolazi do velikog pritiska na potporne kotače te se jedinica za podizanje isključuje („Resetiranje“ gumbom P).

4.2 SPUŠTANJE NIZ STEPENICE

Umetnite akumulator, glavnu sklopku stavite na 1 ako to već niste učinili. Kratko pritisnite gumb za penjanje/spuštanje dok **LED indikator ne počne stalno treperiti zeleno**. LIFTKAR je sada u načinu rada za spuštanje i zakretna ruka s potpornim kotačima polako i automatski pomiče se u položaj za spuštanje (vidjeti crtež).

Gumb za penjanje Q u ručki sada je izvan funkcije.

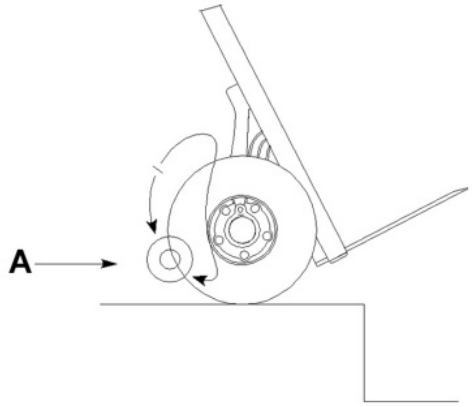

A: Abwärtsposition

Sada se možete spustiti niz stepenice i LIFTKAR se kočenjem spušta na sljedeću stepenicu.

Kada glavni kotači nalegnu na stepenicu, zakretna ruka s potpornim kotačima automatski se zakreće u položaj za spuštanje. Tijekom ovog kratkog vremena LED indikator svijetli crveno, a zakretna ruka ubrzava do maksimalne brzine.

VAŽNO:

Držite glavne kotače nazad za dolazak na novu stepenicu dok LED indikator ponovno ne počne treperiti zeleno. Tako se postiže položaj za spuštanje i možete ponovno nastaviti.

Pri slabom opterećenju ili ako vozač previše zadržava LIFTKAR, zakretna ruka polako će se pomaknuti u položaj za spuštanje bez ubrzanja.

Neposredno prije nego što zakretna ruka dosegne položaj za spuštanje, potporni kotači dodiruju gornji rub stepenice i podižu LIFTKAR oko 10 mm. To je normalno i iskusni vozači koriste ga kao znak za nastavak vožnje. Zapravo, možete nastaviti voziti čim potporni kotači dotaknu tlo. Tada nastaje tečno, kontinuirano kretanje niz stepenice.

U slučaju zatvorenih stepenica s uskim korakom, na primjer na uskim spiralnim stubištima u zatvorenom, potporni kotači mogu udariti o stepenicu i LIFTKAR se može pomaknuti naprijed za maksimalno 8 do 9 cm. To je također normalno, jer je LIFTKAR ionako spreman za ponovno kretanje.

LIFTKAR SAL jedina su pogonjena transportna kolica za stepenice na kojima rukovatelj ne mora pritisnuti gumb ni sklopku prilikom spuštanja.

4.3 NA ŠTO TREBA PAZITI

4.3.1 NERAVNOTEŽA

Kada se uspinjete, ravnoteža opterećenja mijenja se prilično brzo, odnosno čim potporni kotači dotaknu nalegnu na podlogu. Osobito mala opterećenja uzrokuju povlačenje prema naprijed. Vozači se brzo naviknu na ovo naglo povlačenje kojeg kompenziraju „potpomaganjem“ pri podizanju. Naginjanje unatrag za 10° do 20° prije nego što potporni kotači dotaknu podlogu također smanjuje ovaj nagli trzaj.

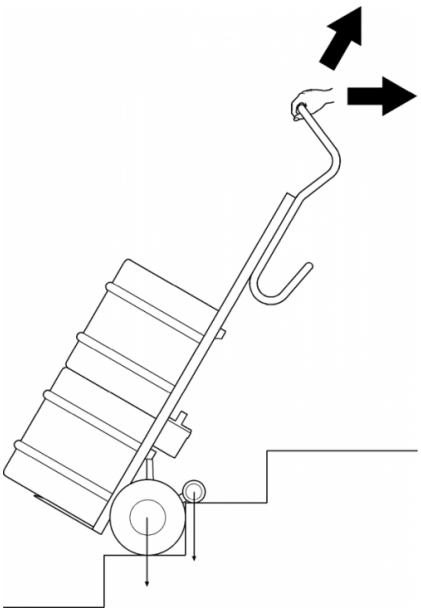

4.3.2 ZAGLAVLJIVANJE ISPOD STEPENICE

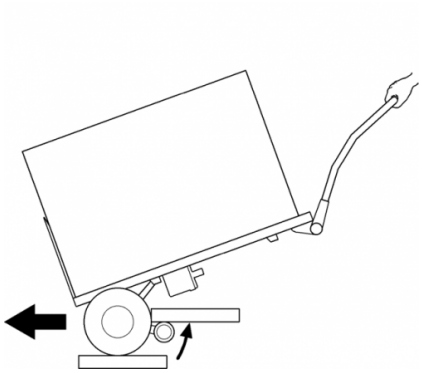

Kada se vozi u ravnoteži, potporni kotači (u načinu rada za spuštanje) obično se zaustavljaju u položaju za spuštanje – kako je opisano u dijelu 4.2. Kada se LIFTKAR položi preravno, potporni kotači neće se odmaknuti od tla. Opterećenje pritišće potporne kotače i uzrokuje ponovno pokretanje u donji položaj. Na otvorenom stubištu potporni kotači mogu se zaglaviti ispod gornje stepenice. Nikakav problem: elektronika je preopterećena, a LED zaslon treperi crveno 3 sekunde i sve što trebate učiniti je ponovno ga uključiti.

4.3.3 PREOPTEREĆENJE

U slučaju preopterećenja, pogonski motor se zaustavlja i LED zaslon treperi crveno 3 sekunde, a zatim se gasi. Nužno je ponovno uključivanje.

Ako je akumulator jako ispražnjen, preopterećenje će se postići čak i pod opterećenjem nižim od navedenog kapaciteta.

4.3.4 LIFTKAR NIJE GUMENI BLOK!

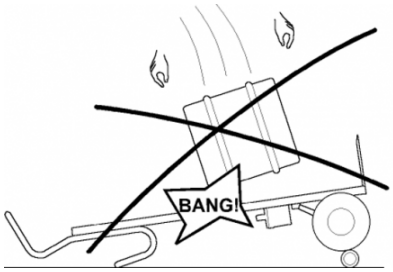

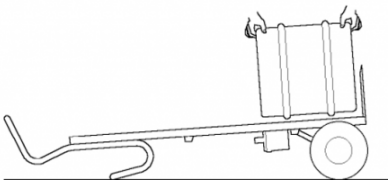

U industriji pića bačve se ponekad bacaju kamiona izravno u ručna kolica za vreće umjesto na gumeni blok ili stare gume.

To nije moguće s kolicima LIFTKAR ako su potporni kotači u položaju za spuštanje. Udarac se preko pogonske jedinice prenosi na spojnu prečku, što može dovesti do loma. S potpornim kotačima podignutima između glavnih kotača u pravilu je moguće izbacivanje bačvi, jer će tada pneumatske gume apsorbirati dio udarca, no to se ipak ne preporučuje tijekom predviđenog vijeka trajanja uređaja.

4.3.5 NEŽELJENO IZBACIVANJE AKUMULATORA

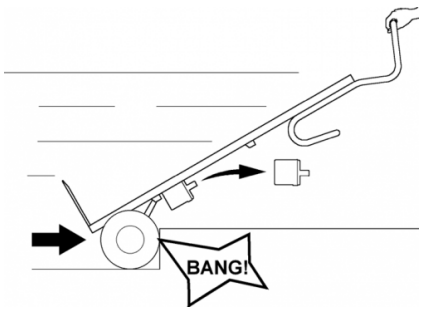

Akumulator je prilično čvrsto uglavljen u svojem položaju. Morate ga snažno povući da biste ga izvadili. No, događa se da akumulator iskoči kada krenete naglo – obično je to slučaj s praznim kolicima. Sila trzaja uzrokuje iskakanje akumulatora.

Ako LIFTKAR vučete po stepenicama praznog ili bez pogona, preporučuje se da izvadite akumulator. Kao prvo, LIFTKAR će vam biti lakši, a također ne može doći do ispadanja akumulatora.

4.3.6 DIJAGONALNO PREKO RUBA NOGOSTUPA

Uvijek se krećite ravno preko ruba nogostupa ili drugog sličnog rubnika. To će spriječiti oštećenje pogonske jedinice.

4.3.7 KRETANJE SPIRALNIM STEPENICAMA

Obratite pozornost na sljedeće kada se krećete spiralnim stepenicama:

Prilikom uspinjanja, kolica se kreću prema unutra – rješenje:
Kada se uspinjete, krenite s vanjske strane.

Prilikom silaženja, kolica se kreću prema van – rješenje:
Kada silazite, krenite s unutarnje strane.

Ako zapnete: pomaknite se u stranu unatrag, eventualno na međupodest (ako postoji) s dubljom stepenicom.

5 PUNJENJE BRZOIZMJENJIVOG AKUMULATORA

Olovne baterije unutar akumulatora ne zahtijevaju održavanje, nepropusne su za plin i mogu se ponovno puniti. Njihov vijek trajanja u pravilu ovisi o ciklusima punjenja/pražnjenja. Na primjer, daleko više od 1000 djelomičnih pražnjenja i više od 200 puta punog kapaciteta može se uzeti iz olovnih baterija ako se izbjegnu duboka pražnjenja.

- Stoga izbjegavajte potpuna pražnjenja. Punite akumulator što češće.
- Olovni akumulatori podliježu tzv. samopražnjenju. Stoga se brzoizmjenjive akumulatore treba puniti nakon najviše 3 tjedna bez uporabe.
- Priloženi punjač akumulatora automatski se prebacuje na održavanje punjenja, tako da prekomjerno punjenje nije moguće.
- Ne ostavljajte brzoizmjenjivi akumulator prazan ili poluprazan. Uvijek ga odmah ponovno napunite.
- Ako su olovni akumulatori oštećeni, mogu se zamijeniti u svakoj kvalitetnoj mehaničarskoj radionici. Stare olovne akumulatore u potpunosti se može reciklirati i ne spadaju u opasan otpad.
- Optimalna temperatura za punjenje je 20 – 25 °C. Prehladno ili pretoplo vrijeme utječe na kapacitet.
- Za neometanu funkcionalnost, temperatura ćelije baterije uvijek mora biti iznad 0°C. Stoga preporučujemo skladištenje baterije na temperaturama između +5°C i +25°C.

Radna i temperaturna temperatura punjenja

		Olovno-gel baterija	Penjač stepenica
Radna temperatura	°C	-10 ... +40	-10 ... +40
Temperatura punjenja	°C	-10 ... +40	-

Ako akumulator nije dostatno napunjen ili se brzo prazni, ne samo da će se smanjiti brzina kolica LIFTKAR, nego i njihov kapacitet. Posljedica je ta da do preopterećenja može doći čak i s malim opterećenjem. Vidjeti poglavlje Rad [4.3.3]

5.1 MREŽNI PUNJAČ

Priloženi punjač izuzetno je snažan. LED zaslon jasno pokazuje status punjenja. Indikator napunjenosti pokazuje je li akumulator potpuno napunjen ili ne. Prije uporabe kolica LIFTKAR vrijedi provjeriti je li akumulator potpuno napunjen.



Status punjenja prikazan je svijetlećom LED lampicom:

- Kada LED svijetli crveno, akumulator se puni.
- Kada LED stalno svijetli zeleno, akumulator je potpuno napunjen. Punjač može ostati priključen nakon što se akumulator potpuno napuni (zeleno svjetlo) bez oštećenja akumulatora. Punjač troši minimalnu energiju u ovom stanju pripravnosti (nakon što se akumulator potpuno napuni), održavajući akumulator potpuno napunjen i produljujući mu vijek trajanja. Svi ovi faktori postižu se s pomoću elektroničkog sklopa koji kontrolira i regulira struju punjenja koju punjač šalje akumulatoru koji puni.

5.1.1 TEHNIČKI PODACI

Mrežni napon (50/60 Hz, 0,7 A): 100 do 240 V AC

Nazivna snaga (ulazna): 24 W

Napon punjenja: 24 V DC

Aritmetička struja punjenja: 1,0

Klasa zaštite: IPX4

Kontrolna oznaka: UL, cUL, CE

SIGURNOSNE NAPOMENE

Uzmite u obzir sljedeće napomene:

- Štititi od vlage.
- Puniti samo u dovoljno prozračenom prostoru.
- Nemojte iskopčati utikač iz utičnice povlačeći kabel.
- Nemojte koristiti punjač s oštećenim kabelom ili utikačem, odmah ga zamijenite.

5.1.2 UPORABA U SKLADU S NAMJENOM

- Punjač je predviđen samo za punjenje **olovnih akumulatora s kiselinom s tekućim elektrolitom tipa gela i flisa.**
- Zabranjeno je puniti NiCd i NiMH akumulatore ili primarne elemente.

---

6 PRIBOR I OPCIJE

Dostupan je sve veći asortiman pribora i opcija. Na primjer, različite veličine lopate, sigurnosno remenje, automobilski punjač, drugačija visina okvira, fiksna ili sklopiva lopata. Raspitajte se kod trgovca.

7 ZBRINJAVANJE

Kolica za podizanje tereta na stepenicama LIFTKAR SAL su dugotrajan proizvod. Na kraju vijeka trajanja proizvoda, komponente ovih transportnih kolica i punjača treba pravilno zbrinuti. Obratite pozornost na pažljivo odvajanje materijala prema oznaci materijala svakog dijela.

Transportna kolica za stepenice ne sadrže opasne tvari i potpuno se recikliraju. Ploče vodiča elektronike i akumulator moraju se predati odgovarajućem postrojenju za recikliranje.

Akumulator se ne smije odlagati u kućanski otpad!
Vaš specijalizirani trgovac dostupan je ako imate bilo kakvih pitanja.

Ispravno i potpuno zbrinjavanje transportnih kolica za stepenice može obaviti proizvođač uz naknadu.

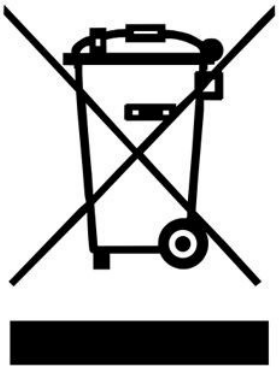

8 JAMSTVO I ODGOVORNOST

8.1 JAMSTVO

Jamstveni rok za LIFTKAR SAL je 12 mjeseci (6 mjeseci za akumulatore) od datuma kupnje te pokriva nedostatke u materijalu i obradi.

Jamstvo ne pokriva:

- dijelove koji se prirodno troše
- štete nastale kao posljedica pretjeranog opterećenja
- nasilnog oštećenja
- nedopuštene izmjene uređaja ili dodatnih dijelova

8.2 ODGOVORNOST

Kao proizvođač, SANO Transportgeräte GmbH nije odgovoran za sigurnost kolica LIFTKARS SAL u sljedećim slučajevima:

- kolica LIFTKAR SAL ne upotrebljavaju se na propisan način.
- popravke, montažu ili druge radove izvršile su neovlaštene osobe.
- ne poštuju se upute iz ovog priručnika.
- vanjski dijelovi se pričvršćuju ili spajaju na LIFTKAR SAL.
- originalni dijelovi su demontirani.
- Preporuka za obuku: Proizvođač preporučuje da obuku za rad s uređajem provede kvalificirana osoba. Odricanje od odgovornosti: Ako se preporučena obuka ne provede, proizvođač ne preuzima nikakvu odgovornost za štete na uređaju, ozljede osoba ili oštećenja imovine koje bi mogle nastati zbog nepravilnog ili pogrešnog rukovanja uređajem.

9 CE IZJAVA O SUKLADNOSTI / ZAŠTITA PATENTA

9.1 CE IZJAVA O SUKLADNOSTI

Tvrtka SANO Transportgeräte GmbH izjavljuje da transportna kolica za stepenice LIFTKAR SAL udovoljavaju mjerodavnim osnovnim sigurnosnim i zdravstvenim zahtjevima EZ direktive o strojevima 2006/42/EZZ, Dodatka IIA. U slučaju promjene na kolicima koju nismo odobrili, ova Izjava gubi svoju valjanost.



Ing. Jochum Bierma, generalni direktor

9.2 ZAŠTITA PATENTA

Sustav za podizanje serije SAL zaštićen je međunarodnim prijavama patenta u Europi, SAD-u i Japanu. Modularna struktura osnovnog okvira također je zaštićena patentima. Također je prijavljen patent za sklopivi sustav modela FOLD.

BILJEŠKE

KONTAKT

SANO Transportgeraete GmbH
Gewerbezeile 15
4040 Linz, Austrija

Phone: +43 7239 51010 100
Fax: +43 7239 51010 001

office@sano.at

SANO Deutschland GmbH
Geigelsteinstraße 10
83080 Oberaudorf
Njemačka

Tel. +49 8033 / 308 96 0
Fax +49 8033 / 308 96 17
info@sano-treppensteiger.de

www.sano-treppensteiger.de

SANO UK Powered Stairclimbers Ltd.
Bristol Court, Betts Avenue
Martlesham Heath
Ipswich, Suffolk / IP5 3RY, Engleska

Tel. +44 1473 / 333 889
Fax +44 1473 / 333 742
info@sano-uk.com

www.sano-uk.com

Pridržano pravo na izmjene / LIFTKAR SAL 2022-05