LIFTKAR SAL

SAL UNI / SAL ERGO / SAL FOLD / SAL FOLD-L



ÜZEMELTETŐI KÉZIKÖNYV

Magyar

SANO makes life easier.

BEVEZETÉS ÉS JELLEMZŐK **3**

1 BIZTONSÁGI UTASÍTÁSOK / MŰSZAKI ADATOK **3**

1.1 Általános biztonsági utasítások 3
1.2 A LIFTKAR SAL standard modell műszaki adatai 4
1.3 A bepattintható akkumulátor műszaki adatai 4

2 VEZÉRLÉSEK **6**

2.1 ERGO modell 6
2.2 FOLD / FOLD-L modell 7
2.3 UNI modell 8
2.4 Vezérlődoboz 9
2.5 Felfelé haladás gombja a felső fogantyúban 10
2.6 Biztonsági lemez 10
2.7 Kikapcsolás 10
2.8 Főkapcsoló 11

3 AZ AKKUMULÁTOR ÜZEMBE HELYEZÉSE ÉS ELTÁVOLÍTÁSA **11**

3.1 Az akkumulátor beszerelése 11
3.2 Az akkumulátor eltávolítása 12

4 ÜZEMELTETÉS **12**

4.1 Felfelé lépcsőzés 12
4.2 Lefelé lépcsőzés 13
4.3 Felhívjuk a figyelmet 14

5 AKKUMULÁTOR TÖLTÉSE **17**

5.1 Hálózati töltő 17

6 TARTOZÉKOK ÉS OPCIÓK **18**

7 ÁRTALMATLANÍTÁS **19**

8 SZAVATOSSÁG ÉS FELELŐSSÉG **19**

8.1 Szavatosság 19
8.2 Felelősség 20

9 CE MEGFELELŐSÉGI NYILATKOZAT / A KIALAKÍTÁS SZABADALMI VÉDELME **20**

KAPCSOLATBA LÉPNI **21**

BEVEZETÉS ÉS JELLEMZŐK

GRATULÁLUNK!

Az új LIFTKAR SAL modellel Ön egy praktikus, modulárisan tervezett kézikocsit vásárolt, melynek önsúlya csupán 16kg. A bepattintható akkumulátor beillesztésével az egyszerű kézikocsi sokoldalú eszközzé válik: egyrészt normál molnárkocsi általános használatra, vízszintes talajon, másrészt gépi hajtású lépcsőjáró fellépőkön és lépcsőkön. További jellemzőinek, pl. a széles pneumatikus gumiabroncsoknak köszönhetően (amelyek defektbiztos kivitelben is rendelkezésre állnak) a hagyományos kézi targoncákkal egyenértékűvé válik mind a szabadtéri, mind a professzionális szállítások esetén, azonban hozzáadott bónuszként lépcsőkön vagy fellépőkön is képes közlekedni.

A SAL sorozat a lépcsőzést a lehető legegyszerűbben oldja meg: A LIFTKAR csak a szükséges lépcsőfok-magasságra emelve húzza fel magát a következő lépcsőfokra. Az ereszkedés során a motor elektromos fékként működik, a rakományt "ütközés" nélkül ereszti le a következő szintre. Kialakításának köszönhetően, íves lépcsők és szűk pihenők esetén is ideális.

A LIFTKAR SAL egy mechanikus tengelykapcsolóval rendelkezik, amely megakadályozza a károsodást, ha az eszközt felfelé haladási helyzetbe tett vezérlőkkel lefelé eresztik. Az egység elektronikus túlterhelés elleni védelemmel is rendelkezik, amely megakadályozza, hogy túl nagy teherrel induljunk el a lépcsőn.

A Liftkar SAL két lépcsőző sebességfokozattal (lassú és gyors - akár 48 lépcsőfok/perc sebességgel), valamint számos modellbeállítással, emelési kapacitással és kiegészítőkkel rendelkezik.
Más szóval: profi a profiknak!

A termékinformációk, valamint a műszaki módosítások (pl. opciók, kiegészítők) frissítéséhez kérjük, regisztrálja a terméket online:
https://www.sano-stairclimbers.com/product-registration

1 BIZTONSÁGI UTASÍTÁSOK / MŰSZAKI ADATOK

1.1 ÁLTALÁNOS BIZTONSÁGI UTASÍTÁSOK

- Mindig győződjön meg róla, hogy senki sem tartózkodik a teher alatt.
- Mindig rögzítse a terhet a megfelelő hevederekkel vagy egyéb tartozékokkal.
- Mindig csúszásmentes cipőt viseljen. Bizonyos lépcsők rendkívül csúszósak lehetnek.
- Mindig acélbetétes cipőt viseljen.
- Soha ne nyúljon be kézzel az emelőszerkezetbe, ha az akkumulátor be van helyezve.
- Először gyakoroljon a Liftkar SAL eszközzel vagy teher nélkül, vagy kisebb, 20-30 kg-os könnyű terheléssel.
- véletlenszerű működésbe lépés megakadályozza érdekében illetve a könnyebb mozgatás végett, vegye ki az akkumulátort szállítás előtt.



HERSTELLER

Manufacturer



HERSTELLUNGSDATUM

Date of manufacture



SERIENNUMMER

Serial number



TROCKEN AUFBEWAHREN

Keep dry



TEMPERATURGRENZWERTE ANWENDUNGSBEREICH 5 º C BIS 40 º C

Temperature limit Range of application

5 º C till 40 º C (41 º F till 104 º F)



GEBRAUCHSANWEISUNG BEACHTEN

Consult instructions for use



CE-KENNZEICHNUNG

CE-Marking



SERBISCHE CE-KENNZEICHEN

Serbian CE-Marking



ELEKTROSCHROTT

Electronic Waste

1.2 A LIFTKAR SAL STANDARD MODELL MŰSZAKI ADATAI

Modell ... ERGO/UNI/FOLD/FOLD-L	SAL 110	SAL 140	SAL 170
Teherbírás	110 kg	140 kg	170 kg
Maximális mászósebesség	48 lépcsőfok/perc	35 lépcsőfok/perc	29 lépcsőfok/perc
Súly	16 kg		
Maximális lépcsőfok magasság	210 mm		

1.3 A BEPATTINTHATÓ AKKUMULÁTOR MŰSZAKI ADATAI

Biztosíték: Belső kioldó biztosíték (30 A)

Dugaszolóaljzat töltőhöz: DC-Jack ø 2,1 x 9,5

Súly: 4 kg

Kapacitás: 5 Ah

Feszültség: 24 VDC (2x 12 VDC - 5 Ah)

Akkumulátorcellák: Lezárt ólom-sav akkumulátor, karbantartást nem igényel és légi közlekedésre engedélyezett a DOT és IATA által.

---

2 VEZÉRLÉSEK

2.1 ERGO MODELL

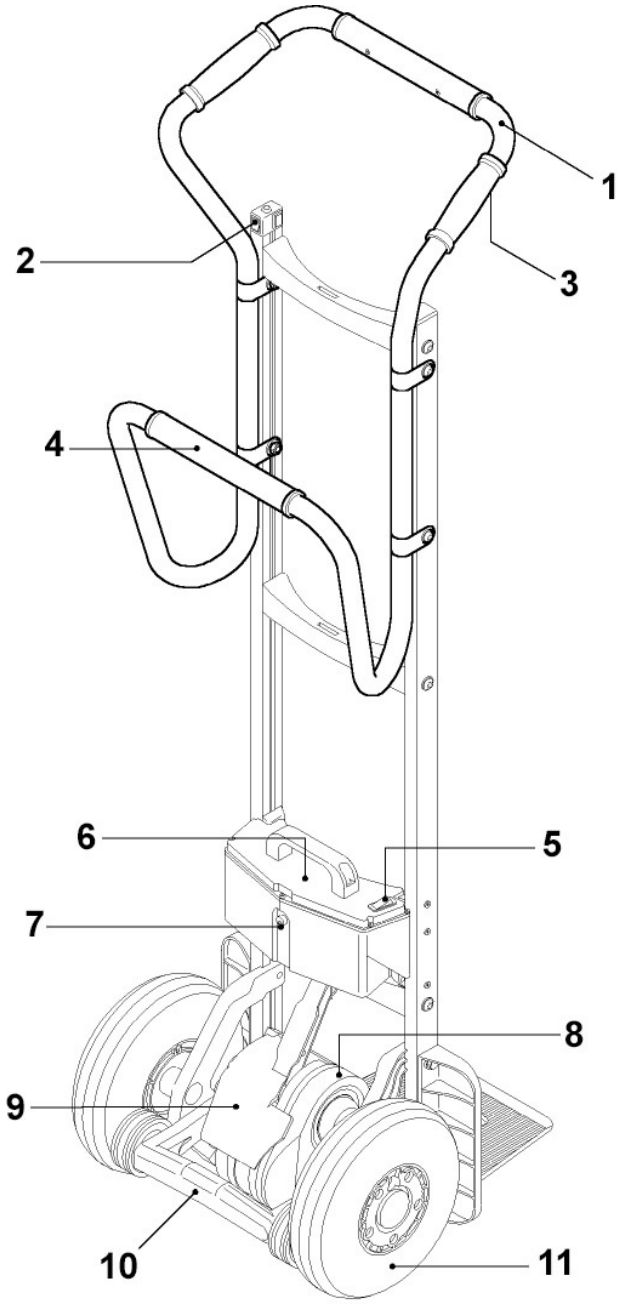

1: Felső fogantyú - 2: Vezérlőegység (lásd a 2.4. fejezetet) - 3: Felfelé gomb (Q) - 4: Alsó fogantyú - 5: Főkapcsoló - 6: Bepattintható akkumulátor - 7: Dugaljzat - 8: Hajtóműegység - 9: Biztonsági csappantyú - 10: Lengőkar menetirányban fékezett támasztókerekekkel - 11: Fő kerekek

2.2 FOLD / FOLD-L MODELL

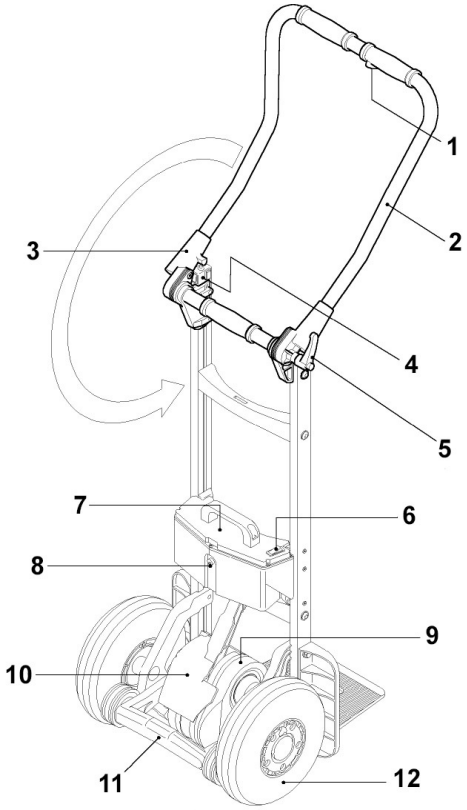

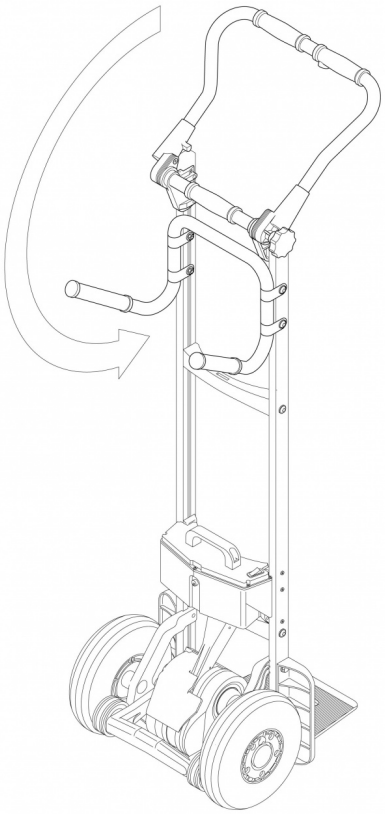

1: Felfelé gomb (Q) - 2: Fogantyú - 3: Forgócsukló - 4: Vezérlőegység (lásd a 2.4. fejezetet) - 5: Rögzítő fogantyú - 6: Főkapcsoló - 7: Bepattintható akkumulátor - 8: Dugaljzat - 9: Hajtóműegység - 10: Biztonsági csappantyú - 11: Lengőkar menetirányban fékezett támasztókerekekkel - 12: Fő kerekek

2.2.1 A FORGÓCSUKLÓ

A forgócsuklóhoz szükséges súrlódást több súrlódó tárcsa biztosítja, amelyek a bal és a jobb oldalon egyszerre nyomódnak össze. A reteszt megfelelően meg kell húzni, hogy használat közben elkerülhető legyen mozgás.

Szabály: A retesz akkor van megfelelően megszorítva, ha egyetlen kezelő függőleges helyzetből hátra tudja dönteni a terhet bármilyen fogantyúmozgatás nélkül.

BIZTONSÁGI UTASÍTÁS:
Nehéz (100 kg-nál nagyobb) terhek esetén győződjön meg arról, hogy a retesz különösen erősen meg legyen húzva.

2.3 UNI MODELL

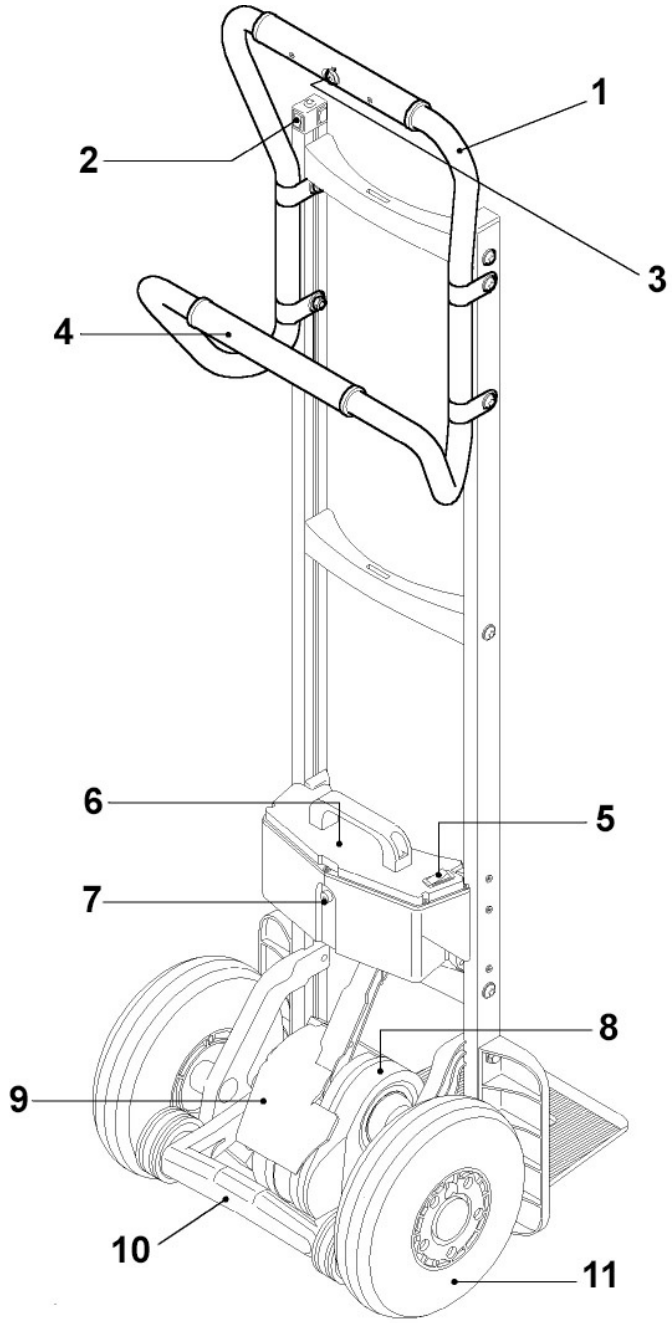

1: Felső fogantyú - 2: Vezérlőegység (lásd a 2.4. fejezetet) - 3: Felfelé gomb (Q) - 4: Alsó fogantyú - 5: Főkapcsoló - 6: Bepattintható akkumulátor - 7: Dugaljzat - 8: Hajtóműegység - 9: Biztonsági csappantyú - 10: Lengőkar menetirányban fékezett támasztókerekekkel - 11: Fő kerekek

2.4 VEZÉRLŐDOBOZ

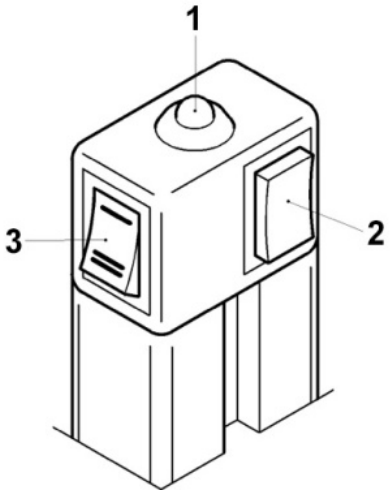

1: Jelzőfény - 2: (P) gomb felfelé / lefelé haladáshoz - 3: Sebességkapcsoló

2.4.1 (P) GOMB FELFELÉ / LEFELÉ HALADÁSHOZ

- Röviden nyomja meg a gombot a LIFTKAR SAL felfelé vagy lefelé haladó módba való átkapcsolásához. Lásd a 4.1 Üzemeltetés fejezetet.
- Ha a gombot 3 másodpercnél tovább tartja megnyomva, a LIFTKAR SAL kikapcsol.

2.4.2 JELZŐFÉNY

- **Zölden világít**: A LIFTKAR SAL felfelé haladó üzemmódban van. (A felfelé haladó módban a fogantyúban található Q nyomógomb aktív. Az emelő mechanizmus akkor működik, ha a Q nyomógomb le van nyomva, és a gomb felengedésével leáll (lásd szintén a 4.1 Üzemeltetés fejezetet).
- **Villogó zöld**: A LIFTKAR SAL lefelé haladó üzemmódban van. (Most a Q nyomógomb nem aktív - lásd még a 4.2 Üzemeltetés fejezetet).
- **Folyamatos piros**: A LIFTKAR SAL lefelé haladó üzemmódban van, és a támasztó kerekek (gyorsan) mozognak ereszkedő helyzetbe (legfeljebb 0,5 másodpercet vesz igénybe - lásd még a 4.2 fejezetet).
- Villogó piros: A LIFTKAR túlterhelt. (3 másodpercig villog és kialszik - lásd még a 4.3.3 Üzemeltetés fejezetet)
- **Váltakozó piros és zöld**: az akkumulátor lemerül, és sürgősen fel kell tölteni. A lépcsőjáró minden bizonnyal képes lesz megtenni még egy lépcsőkarnyi távolságot, de javasoljuk, hogy jöjjön le a lépcsőn, és vagy cserélje ki az akkumulátort, vagy töltse fel a mellékelt gyorstöltővel.

2.4.3 HANGJELZÉS

Ez egy figyelmeztető funkció a közterületen történő szállítás esetén.

A hangjelző funkció aktiválása: Kapcsolja be a készüléket, és a Be/Ki/Felfelé/Lefelé haladó gombot (P) körülbelül 30 másodpercig tartsa lenyomva, amíg sípoló hangot nem hall. Mostantól az ismétlődő hangjelzés használható a SAL üzemeltetése közben.

A hangjelző funkció kikapcsolása: Kapcsolja be a készüléket, és a Be/Ki/ Felfelé/Lefelé haladó gombot (P) körülbelül 30 másodpercig tartsa lenyomva, amíg sípoló hangot nem hall. Ezután ismételt hangjelzés nélkül tudja az eszközt üzemeltetni.

2.4.4 SEBESSÉGKAPCSOLÓ

Használja a sebességkapcsolót a nagy vagy kis sebesség kiválasztásához - ez csak felfelé haladó módban használható. (Lefelé haladó üzemmódban az ereszkedési sebesség olyan állandó értékre van állítva, mellyel biztosított az optimális fékezés - lásd még a 4.2 Üzemeltetés fejezetet)

Kis sebesség használata ajánlott: gyakorláshoz, illetve nagy terhelés és kényelmetlen helyek esetén.

2.5 FELFELÉ HALADÁS GOMBJA A FELSŐ FOGANTYÚBAN

Ez a [Q] gomb csak a felfelé haladás üzemmódban aktív, az emelő mechanizmus be- és kikapcsolására szolgál.

2.6 BIZTONSÁGI LEMEZ

A rakomány megdöntésekor a billentéshez szükség lehet a láb használatára. Normál esetben a hagyományos molnárkocsi tengelyét használják erre a célra. A LIFTKAR SAL esetén a támasztókerekek lengőkarját, valamelyik kereket vagy a meghajtó egységet lehet a lábbal való megtámasztáshoz használni. A biztonsági lemez úgy van felszerelve, hogy megakadályozza a láb beakadását a lengőkarba. Ha a lemez alsó részét a lábával megnyomja, minden funkció leáll.

BIZTONSÁGI UTASÍTÁSOK:
Minden kockázatot elkerülhet, ha csak a rakomány megdöntése után kapcsolja be az eszközt.

2.7 KIKAPCSOLÁS

Az akkumulátor által biztosított áramellátás megszűnik:

- Az akkumulátoron található főkapcsoló kikapcsolásával
- Az akkumulátor eltávolításával
- A (P) gomb 3 másodpercig tartó lenyomásával
- 10 perc elteltével automatikusan

A főkapcsoló használata vagy az akkumulátor eltávolítása nagyobb biztonságot nyújt, mint a P gomb megnyomásával vagy az időzítővel történő kikapcsolás, mivel a P gombot véletlenül meg lehet nyomni.

2.8 FŐKAPCSOLÓ

A főkapcsoló az akkumulátor burkolatán található. A tápegység a főkapcsoló segítségével kapcsol be vagy ki.

3 AZ AKKUMULÁTOR ÜZEMBE HELYEZÉSE ÉS ELTÁVOLÍTÁSA

3.1 AZ AKKUMULÁTOR BESZERELÉSE

1. Helyezze mindkét oldalon az "A" sarkat a vázon található "B" kampóra.
2. Pattintsa az akkumulátort előre a reteszelő horogok rögzítéséhez.
3. Kapcsolja az akkumulátor főkapcsolóját 1-re, és a LIFTKAR készen áll a használatra.

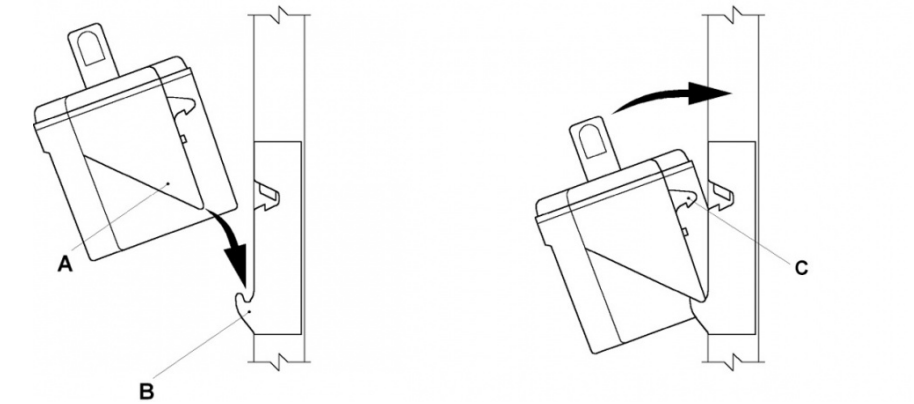

C: Reteszelő horog

3.2 AZ AKKUMULÁTOR ELTÁVOLÍTÁSA

Az akkumulátort függőlegesen kell felemelni reteszelő horog kioldásához.

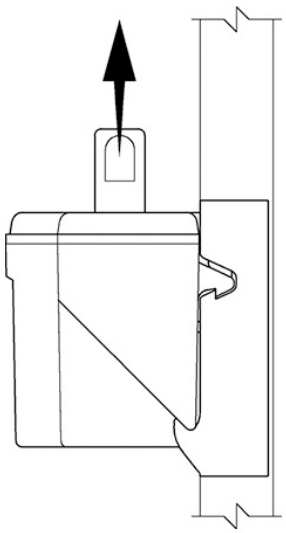

4 ÜZEMELTETÉS

4.1 FELFELÉ LÉPCSŐZÉS

Nyomja meg röviden a (P) gombot, amíg a jelzőfény folyamatosan zölden nem világít.

A LIFTKAR most felfelé haladó módban van.

Ha megnyomja a felső fogantyúban található (Q) gombot, akkor a támasztókerekek működésbe lépnek, és a LIFTKAR-t felemelik a lépcsőfokon egészen addig, amíg a gombot fel nem oldja.

FONTOS:

Minden ciklus során, amint a fő kerekek megérkeznek a következő lépcsőfokra, azonnal húzza hátra a LIFTKAR-t, amíg az el nem éri a következő lépcsőfokot.

Ha túl lapos szögben tartja a LIFTKAR-t, előfordulhat, hogy a támasztókerekek beszorulnak. Ez túlzott nyomást eredményezhet a meghajtóegységen, ami túlterhelési módba kerül, és leáll. Nyomja meg a (P) gombot a visszaállításhoz.

4.2 LEFELÉ LÉPCSŐZÉS

Ismét nyomja meg röviden a (P) gombot, amíg a jelzőfény folyamatosan zölden nem villog. A LIFTKAR most lefelé haladó üzemmódban van, és a támasztókerekek automatikusan ereszkedő pozícióba kerülnek.

A felfelé haladás Q gombja most nem működik.

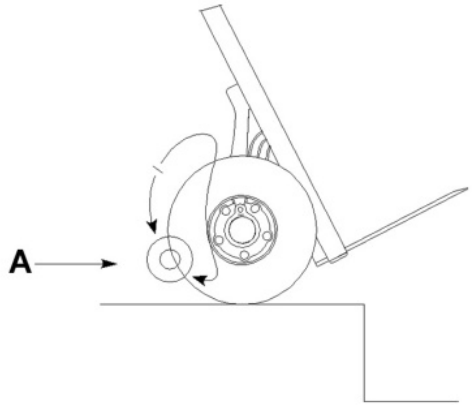

A: alsó pozícióban

Amikor a támasztókerekek ereszkedő pozícióban vannak, a LIFTKAR-t át lehet gördíteni a lépcsőfok szélén, és a támasztókerekek szabályozott körülmények között leengedik az eszközt a következő lépcsőfokra. Amikor a fő kerekek leérkeznek az alsó fokra, a támasztókerekek automatikusan ereszkedő pozícióba fordulnak, hogy a következő lépcsőfokra le lehessen lépni. Mindez kb. fél percen belül lezajlik.

Az ereszkedő mozgás alatt a jelzőfény folyamatos piros színre vált. Az ereszkedő pozíció elérése után a fény visszavált zöld villogásra.

FONTOS:

Amint a LIFTKAR legördül a belépőről, győződjön meg róla, hogy a fő kerekek a lépcső homloklapnak támaszkodjanak, amíg a támasztókerekek az ereszkedő pozícióba nem érnek.

Ha csak könnyű rakományt szállítanak, vagy ha a kezelő túlságosan hátratolja a LIFTKAR-t, a lengőkar csak lassan mozog lefelé.

Mielőtt a felfüggesztő kar eléri az ereszkedő pozíciót, a támasztókerekek elérik a lépcső felső szélét, és nagyjából 10 mm-rel megemelik a LIFTKAR-t. Ez normális, és tapasztalt üzemeltetők a haladás jelzéseként használják. Valójában előfordulhat, hogy már akkor előrelép, amikor a támasztókerekek még érintkeznek a padlóval. Ez egyenletes, folyamatos lefelé lépcsőző mozgást eredményez.

Zárt lépcsőházak és rövid lépcsőfokok esetén, például keskeny, kör alakú lépcsők belső ívén, a támasztókerekek hozzáérhetnek a lépcsőfokokhoz, és a LIFTKAR kb. 8-9 cm-t mozoghat előre. Ez szintén normális, hiszen a LIFTKAR utána mindenképp készen áll a további előrehaladásra.

Az összes többi lépcsőjárótól eltérően itt az ereszkedéshez az üzemeltetőnek nem kell irányítania az elektronikát, mert a támasztókerekek ezt automatikusan megteszik helyette.

4.3 FELHÍVJUK A FIGYELMET

4.3.1 EGYENSÚLY

Felfelé haladáskor a rakomány egyensúlya megváltozik amint a támasztókerekek megkezdik a teher emeléset. A kezelők gyorsan hozzászoknak ehhez, és kompenzálni tudják a fogantyú megdöntésével. Kezdetben, mielőtt ez a művelet automatikussá nem válna, ügyelni kell annál a pontnál, ahol felfelé haladás közben a támasztókerék átveszik a terhet. Van a gépnek egy előrehaladó mozgása, melyet könnyen kompenzálni lehet a fogantyú hátrabillentésével.
Mielőtt a támasztókerekek megkezdenék az emelést, egy 10-20°-os hátradöntéssel ki lehet küszöbölni a nagyobb előremozdulást.

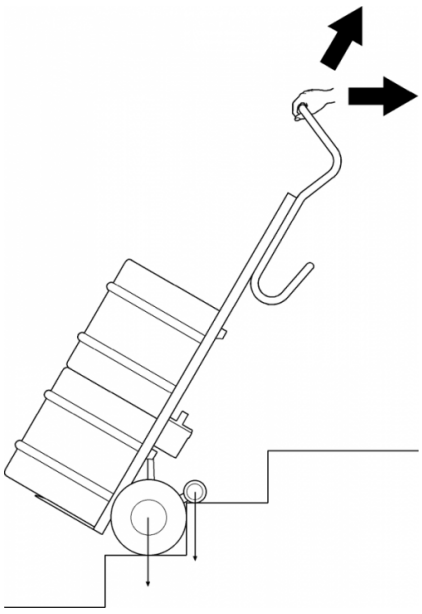

4.3.2 LÉPCSŐFOKBA BEAKADÁS

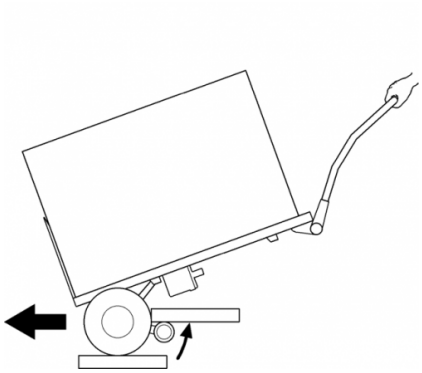

Normális üzemi körülmények között, ha a terhelés jól kiegyensúlyozott pozícióban van, a mozgó támasztókar mindig távol van a felső lépcsőfok alsó részétől. Ha a LIFTKAR túlzottan hátra van fektetve, a tartókar beleütközik a fellépőbe, amin éppen van, ami miatt befordul a felső fellépő alá. Az elektronika túlterhelési módba kerül, a visszaállítására lesz szükség.

4.3.3 TÚLTERHELÉS

Ha az egység túlterhelt, a meghajtó motor leáll, és a LED 3 másodpercig pirosan villog, mielőtt kialszik. Az egységet újra be kell kapcsolni.

Az akkumulátor lemerülése után az egység túlterhelés üzemmódba kerül, még a megadott kapacitás alatti terhelések esetén is.

4.3.4 A LIFTKAR NEM GUMISZŐNYEG

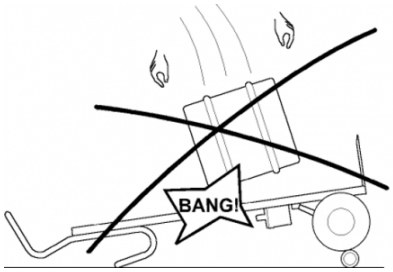

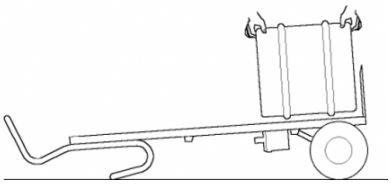

Az italgyártásban a hordókat néha gumiszőnyeg vagy régi gumiabroncs helyett a teherautóról közvetlenül a kézikocsira dobják.

Ez nem lehetséges a LIFTKAR esetében, ha a támasztókerekek az ereszkedő pozícióban vannak. Az ütközés ereje a meghajtóegységen keresztül az összekötő rúdra továbbítódik, ami törést eredményezhet. Ha a fő kerekek között a támasztókerekek fel vannak emelve, a hordók kézikocsira dobása elvben lehetséges, mert a pneumatikus gumiabroncsok elnyelik az ütközés egy részét, azonban ez nem ajánlott, mivel negatív hatással van az élettartamra.

4.3.5 VÉLETLENSZERŰ AKKUMULÁTORKIADÁS

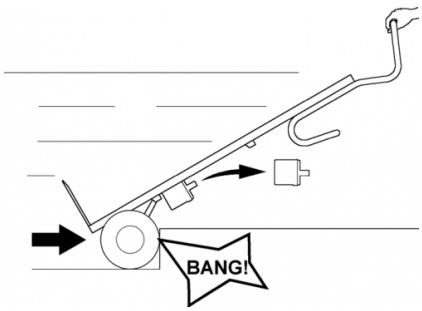

Az összes normál művelet során az akkumulátort a reteszkampók biztonságosan tartják. Eltávolításához nagy húzóerőre van szükség. A LIFTKAR helytelen használata, túl gyors hátrafelé mozgatása esetén, ha magas lépcsőfokhoz vagy hasonlóhoz ütődik, akkor az akkumulátor kilökődhet helyéről.

Ha a LIFTKAR-t üresen vagy a hajtóműegység használata nélkül húzza fel a lépcsőn, ajánlott eltávolítani az akkumulátort. Először is, így a LIFTKAR könnyebb lesz, másodszor pedig az akkumulátor nem tud kisülni.

4.3.6 NEM LÉPCSŐFOKOKRA MERŐLEGES HALADÁS

Nem lépcsőfokokra merőleges haladás a meghajtóegység alsó részének sérüléséhez vezethet.

4.3.7 ÍVES LÉPCSŐN VALÓ MOZGÁS

Ha íves lépcsőn kell haladnia, kérjük, vegye figyelembe a következőket:

Felfelé haladáskor a LIFTKAR (vagy bármely más kézikocsi) hajlamos a lépcső belső íve felé mozdulni (bármely lépcsőfok néhány cm-rel keskenyebb az ív nagyságától függően).
Ezért amennyire csak lehet, az ív külső részén kezdje meg a fellépcsőzést.

Lefelé haladáskor a LIFTKAR hajlamos a lépcső külső íve felé mozdulni.
Ezért amennyire csak lehet, az ív legbelső részén kezdje meg a lelépcsőzést.

Azonban ha az íves lépcső még mindig túl keskeny, megfordítással el lehet mozdulni oldalirányban, lehetőleg az egyik szélesebb lépcsőfokon.

5 AKKUMULÁTOR TÖLTÉSE

Az akkumulátortelepek akkumulátor-cellái karbantartást nem igényelnek, le vannak zárva és újratölthetőek. Tartósságuk nagymértékben függ a töltés/lemerülés ciklusaitól. Például, ha a teljes lemerülést elkerülik, az ólom-sav akkumulátorokkal jóval több mint 1000 részleges lemerülést is el lehet érni.

- Ezért kerülje el a teljes lemerülést. Töltse fel az akkumulátort lehető leggyakrabban.
- Az ólom-sav akkumulátorok érzékenyek az önkisülésre. Emiatt a felpattintható akkumulátort legfeljebb három hét használaton kívüli időszak után újra kell tölteni.
- A töltő automatikusan átkapcsol a mérsékelt töltésre, így a túltöltés nem lehetséges.
- Ne hagyja az akkumulátort lemerítve vagy félig lemerült állapotban. Használat után azonnal töltse fel.
- Amennyiben az akkumulátorok megsérülnek, cseréjük bármelyik megbízható szervizben elvégezhető. A régi ólomelemek teljesen újrahasznosíthatóak és ártalmatlanításukra nincs szükség.
- A töltés optimális hőmérséklete 20-25°C. A túl hideg vagy túl meleg környezet negatív hatást gyakorol a kapacitásra.
- A korlátlan működés érdekében az akkumulátor cellahőmérsékletét mindig 0 °C felett kell tartani. Ezért javasoljuk, hogy az akkumulátort +5°C és +25°C között tárolja.

Üzemi és töltési hőmérséklet

		Ólom-gél akkumulátor	Lépcsőmászó
Üzemi hőmérséklet	°C	-10 ... +40	-10 ... +40
Töltési hőmérséklet	°C	-10 ... +40	-

Ha az akkumulátor nem lett teljesen feltöltve, vagy túl gyorsan veszít a töltésből, akkor ez nem csak a LIFTKAR sebességét, hanem a kapacitását is csökkenti. Ennek következtében túlterhelési üzemmódba válthat, még könnyű rakomány esetén is. Lásd Üzemeltetés 4.3.3.

5.1 HÁLÓZATI TÖLTŐ

A mellékelt töltő rendkívül nagy teljesítményű. A LED-kijelző egyértelműen mutatja a töltés állapotát. A töltöttségjelző mutatja, hogy az akkumulátor teljesen fel van-e töltve vagy sem. A LIFTKAR használata előtt érdemes ellenőrizni, hogy az akkumulátor teljesen fel van-e töltve.



A töltés állapotát egy világító LED jelzi:

- Ha a LED folyamatosan pirosan világít, az akkumulátor töltése folyamatban van.
- Ha a LED folyamatosan zölden világít, az akkumulátor teljesen fel van töltve. A töltő az akkumulátor teljes feltöltése (zöld fény) után is csatlakoztatva maradhat anélkül, hogy az akkumulátor károsodna. A töltő ebben a készenléti üzemmódban (az akkumulátor teljes feltöltése után) minimális energiát fogyaszt, így az akkumulátor teljesen feltöltve marad, és meghosszabbodik az élettartama. Mindezek a tényezők egy elektronikus kapcsoló segítségével valósulnak meg, amely vezérli és szabályozza a töltőből a töltendő akkumulátorhoz küldött töltőáramot.

5.1.1 MŰSZAKI ADATOK

Hálózati feszültség (50/60 Hz, 0,7A): 100-240 V AC

Névleges teljesítmény (bemeneti): 24 W

Töltési feszültség: 24 V DC

Aritmetikai töltési áram: 1,0

Védelmi osztály: IPX4

Jóváhagyási jel: UL, cUL, CE

BIZTONSÁGI UTASÍTÁSOK

Tartsa be a következő utasításokat:

- Védje a nedvességtől.
- Csak megfelelően szellőztetett környezetben töltse fel.
- Kérjük, ne a vezetéknél fogva húzza ki a dugót a konnektorból.
- Soha ne használja a töltőt sérült kábellel vagy dugóval, hanem haladéktalanul cserélje ki.

5.1.2 RENDELTETÉSSZERŰ HASZNÁLAT

- A töltő csak a következők töltésére alkalmas: **ólomsavas akkumulátorok folyékony, gél és zselés elektrolittal.**
- NiCd és NiMH akkumulátorok vagy primer elemek töltése tilos.

---

6 TARTOZÉKOK ÉS OPCIÓK

A kiegészítők és opciók folyamatosan bővülő listája áll rendelkezésre. Például különböző talplemez méretek, rögzítőhevederek, menet közben használható töltő, különböző keretmagasságok, rögzített vagy csuklós talplemez.

7 ÁRTALMATLANÍTÁS

A Liftkar SAL lépcsőjárók tartós termékek. Használati idejük lejártával a lépcsőjáró alkatrészeit és a töltőt megfelelően meg kell semmisíteni. Gondoskodjon arról, hogy az egyes összetevőkre vonatkozó anyagkódoknak megfelelően gondosan szétválassza az anyagokat az ártalmatlanításhoz.

A lépcsőjáró nem tartalmaz veszélyes anyagokat, és teljes mértékben újrahasznosítható. A nyomtatott áramköri lapokat és az újratölthető akkumulátort megfelelő újrahasznosítási eljárás keretében kell ártalmatlanítani.

Az akkumulátoregységet azonban ne dobja egyszerűen a háztartási szemetesbe. Ha további kérdése van, kérdezze viszonteladóját.

A Sano szükség esetén megszervezi a teljes lépcsőjáró egység szakszerű, térítés ellenében történő ártalmatlanítását.

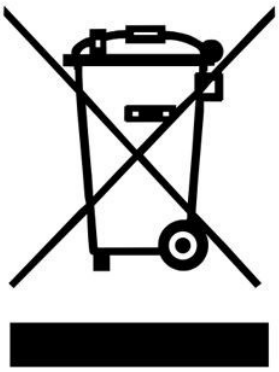

8 SZAVATOSSÁG ÉS FELELŐSSÉG

8.1 SZAVATOSSÁG

A LIFTKAR jótállási ideje a vásárlás napjától számított 12 hónap (6 hónap az akkumulátorokra), ami az anyaghibákat és a gyártási hibákat fedi le.

A garancia nem vonatkozik a következőkre:

- Alkatrészek normális kopása és elhasználódása
- Abnormális terhelésből eredő károsodás
- Túlerőltetésből fakadó kár
- Az egységen vagy a tartozékok alkatrészein végzett nem megengedett módosítások.

8.2 FELELŐSSÉG

A SANO Transportgeräte GmbH mint gyártó nem felelős a LIFTKAR biztonságáért, ha:

- a LIFTKAR-t a rendeltetésszerűtől eltérő célra használják,
- engedély nélküli személyek végeztek javítási, szerelési vagy egyéb munkálatokat,
- a jelen Üzemeltetési útmutatóban található utasításokat nem tartják be,
- nem eredeti alkatrészeket szerelnek be vagy csatlakoztatnak a LIFTKAR-hoz,
- az eredeti alkatrészeket eltávolítják.
- Képzési ajánlás: A gyártó azt ajánlja, hogy a készüléket szakképzett személy képezze ki. Felelősség kizárása: Ha az ajánlott oktatást nem végzik el, a gyártó nem vállal felelősséget a készülékben, személyekben vagy vagyontárgyakban a helytelen vagy helytelen üzemeltetésből eredő károkért.

9 CE MEGFELELŐSÉGI NYILATKOZAT / A KIALAKÍTÁS SZABADALMI VÉDELME

9.1 CE MEGFELELŐSÉGI NYILATKOZAT

A SANO Transportgeräte GmbH kijelenti, hogy a LIFTKAR lépcsőjáró kézikocsi megfelel a gépekre vonatkozó 2006/42/EK irányelvek IIA. függelékhez tartozó alapvető biztonsági és egészségvédelmi követelményeinek. Ez a nyilatkozat érvényét veszti, ha jóváhagyásunk nélkül változtatásokat hajtanak végre az egységen.



Ing. Jochum Bierma, vezérigazgató

9.2 A KIALAKÍTÁS SZABADALMI VÉDELME

A SAL sorozat emelőrendszere nemzetközi szabadalmi bejelentések védelme alatt áll Európában, az USA-ban és Japánban. Az alapkeret moduláris felépítését szintén szabadalmi bejelentés védi. A FOLD modell forgócsuklójára vonatkozó szabadalmaztatási eljárás is folyamatban van.

KAPCSOLATBA LÉPNI

SANO Transportgeraete GmbH
Gewerbezeile 15
4040 Linz, Ausztria

Telefon: +43 7239 51010 100
Fax: +43 7239 51010 001

office@sano.at

SANO Deutschland GmbH
Geigelsteinstraße 10
83080 Oberaudorf
Németország

Tel. +49 8033 / 308 96 0
Fax +49 8033 / 308 96 17
info@sano-treppensteiger.de

www.sano-treppensteiger.de

SANO UK Powered Stairclimbers Ltd.
Bristol Court, Betts Avenue
Martlesham Heath
Ipswich, Suffolk / IP5 3RY, Anglia

Tel. +44 1473 / 333 889
Fax +44 1473 / 333 742
info@sano-uk.com

www.sano-uk.com

Értesítés nélkül változik / LIFTKAR SAL 2022-05