LIFTKAR SAL

SAL UNI / SAL ERGO / SAL FOLD / SAL FOLD-L



ISTRUZIONI D’USO

Italiano

SANO makes life easier.

INTRODUZIONE **3**

1 ISTRUZIONI DI SICUREZZA / DATI TECNICI **3**

1.1 Istruzioni generali di sicurezza 3
1.2 Dati tecnici del LIFTKAR-SAL modello standard 4
1.3 Dati tecnici della batteria ad innesto rapido 4

2 CONTROLLI **6**

2.1 Modello ERGO-Ergonomico 6
2.2 Modello FOLD-Pieghevole / FOLD-L 7
2.3 Modello UNI-Universale 8
2.4 Interruttore comandi 9
2.5 Pulsante di salita sul manico superiore 10
2.6 Dispositivo di sicurezza 10
2.7 Spegnimento 10
2.8 Interruttore principale 11

3 INSERIRE E TOGLIERE LA BATTERIA **11**

3.1 Inserire la batteria 11
3.2 Togliere la batteria 12

4 OPERAZIONI **12**

4.1 Salire le scale 12
4.2 Scendere le scale 13
4.3 Attenzione a 14

5 CARICARE LA BATTERIA **17**

5.1 Caricabatterie di rete 17

6 ACCESSORI E OPTIONAL **19**

7 SMALTIMENTO **19**

8 GARANZIA E AFFIDABILITÀ **19**

8.1 Garanzia 19
8.2 Affidabilità 21

9 CE DICHIARAZIONE DI CONFORMITÀ DELLA COMUNITÀ EUROPEA / BREVETTO **21**

CONTATTO **22**

INTRODUZIONE

CONGRATULAZIONI!

Con il nuovo LIFTKAR SAL avete acquistato un carrello manuale modulare del peso di soli 16 kg. Una volta inserita la batteria ad innesto rapido nell'apposito alloggio, questo semplice carrello manuale si trasforma immediatamente in un "tuttofare": un comune carrello manuale per uso generale su pavimenti piani e un carrello saliscale per gradini e scale. Svariate caratteristiche, come i pneumatici (E' disponibile anche una versione a prova di foratura) larghi, non solo lo rendono uguale a qualsiasi altro carrello per uso esterno e per consegne professionali, ma gli permettono inoltre di salire e scendere sia gradini che scale.

Con la serie SAL salire le scale è diventato semplicissimo: il LIFTKAR si tira su da solo sul gradino sovrastante e si solleva solo per l'altezza necessaria del gradino stesso. In discesa il motore agisce come un freno elettrico ed il carico viene trasportato giù senza scosse. E' l'ideale anche per scale a chiocciola e pianerottoli stretti.

Meisterhaft auch auf Wendeltreppen und engen Treppenabsätzen.
Il LIFTKAR SAL ha un cambio meccanico che ne impedisce il danneggiamento se viene usato per scendere le scale con l'interruttore comandi nella posizione di salita. Tale carrello è inoltre protetto da un ulteriore dispositivo elettronico che non permette il movimento in caso di sovraccarico.

Il LIFTKAR SAL dispone di due regolazioni di velocità (lento e veloce – fino a 48 gradini al minuto), vari modelli, diverse portate di sollevamento e svariati accessori.
In poche parole, un professionista per professionisti!

Grazie alla registrazione online del vostro prodotto vi potremo informare automaticamente per email su tutte le novità e le modifiche tecniche (optional, accessori, etc.).
https://www.sano-stairclimbers.com/product-registration

1 ISTRUZIONI DI SICUREZZA / DATI TECNICI

1.1 ISTRUZIONI GENERALI DI SICUREZZA

- Assicurarsi sempre che sotto il carico non ci siano persone
- Assicurare sempre il carico con cinghie adatte o altri accessori
- Indossare sempre scarpe con suola anti-scivolo. Alcune scale possono essere molto scivolose
- Indossare sempre scarpe con punta in acciaio
- Il primo tentativo dovrebbe essere fatto a vuoto o con un carico leggero di massimo 25 kg.
- Non mettere mai le mani nel meccanismo di sollevamento se la batteria è inserita
- Per il trasporto togliere la batteria per alleggerire il carrello e per evitare operazioni incidentali durante il percorso



HERSTELLER
Manufacturer



HERSTELLUNGSDATUM
Date of manufacture

SERIENNUMMER

Serial number

TROCKEN AUFBEWAHREN

Keep dry

TEMPERATURGRENZWERTE ANWENDUNGSBEREICH 5 º C BIS 40 º C

Temperature limit Range of application

5 º C till 40 º C (41 º F till 104 º F)

GEBRAUCHSANWEISUNG BEACHTEN

Consult instructions for use

CE-KENNZEICHNUNG

CE-Marking

SERBISCHE CE-KENNZEICHEN

Serbian CE-Marking

ELEKTROSCHROTT

Electronic Waste

1.2 DATI TECNICI DEL LIFTKAR-SAL MODELLO STANDARD

Modelli ... ERGO/UNI/FOLD/FOLD-L	SAL 110	SAL 140	SAL 170
Portata	110 kg	140 kg	170 kg
Velocità massima di salita	48 gradini/min	35 gradini/min	29 gradini/min
Peso - esclusa batteria	16 kg		
Altezza massima del gradino	210 mm		

1.3 DATI TECNICI DELLA BATTERIA AD INNESTO RAPIDO

Fusibile: fusibile interno di sicurezza (30 amps)

Presa per carica batteria: presa DC ø 2,1 x 9,5

Peso: 4 kg

Capacità: 5 Ah

Voltaggio: 24 VDC (2x 12 VDC - 5 Ah)

Batteria: piombo-acido sigillate, senza obbligo di manutenzione e approvate per trasporto aereo dalla DOT e IATA

---

2 CONTROLLI

2.1 MODELLO ERGO-ERGONOMICO

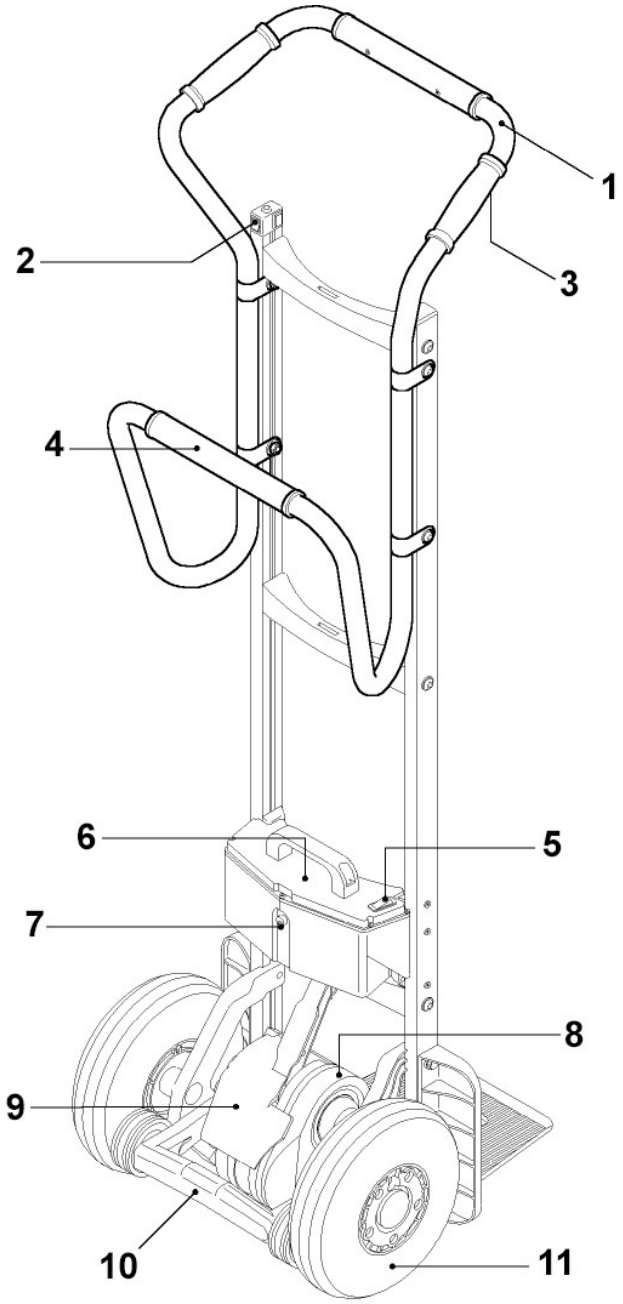

1: Manico superiore - 2: Interruttore comandi (vedi 2.4) - 3: Pulsante di salita (Q) - 4: Manico inferiore - 5: Interruttore principale - 6: Batteria ad innesto rapido - 7: Presa per il carica batterie - 8: Unità di funzionamento - 9: Dispositivo di sicurezza - 10: Braccio girevole con rotelle di supporto in posizione di sosta - 11: Ruote principali

2.2 MODELLO FOLD-PIEGHEVOLE / FOLD-L

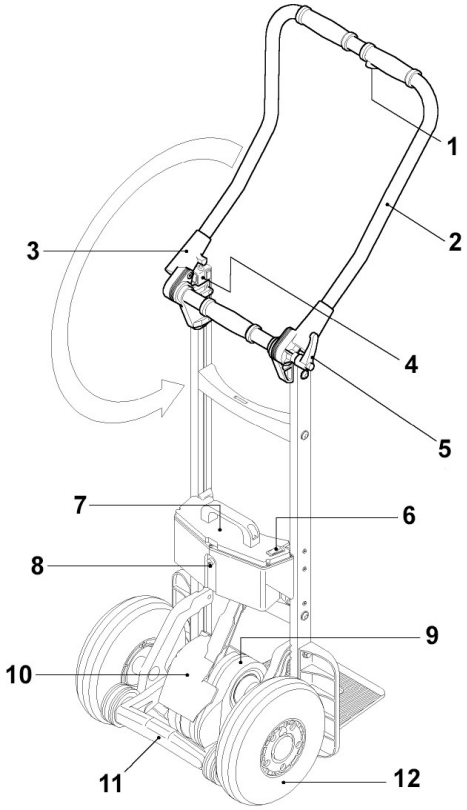

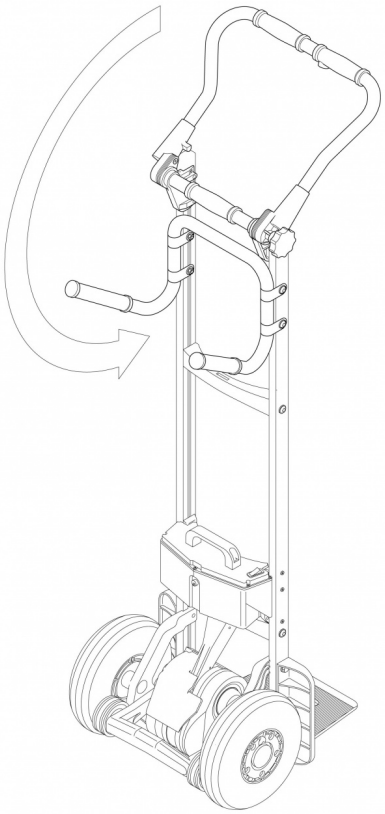

1: Pulsante di salita (Q)- 2: Manico - 3: Snodo - 4: Interruttore comandi (vedi 2.4) - 5: Manopola di bloccaggio e regolazione - 6: Interruttore principale - 7: Batteria ad innesto rapido - 8: Presa per il carica batterie - 9: Unità di funzionamento - 10: Dispositivo di sicurezza - 11: Braccio girevole con rotelle di supporto in posizione di sosta - 12: Ruote principali

2.2.1 SNODO DEL TELAIO

La frizione necessaria per lo snodo si ottiene tramite dischi di frizione multipli che vengono compressi simultaneamente a destra e a sinistra. La manopola di bloccaggio dev'essere sufficientemente stretta in modo da evitare uno spostamento del manico durante l'uso del carrello.

Regola: il bloccaggio è sufficientemente stretto se un operatore riesce ad inclinare all'indietro il carico, rispetto alla posizione verticale, senza il minimo movimento del manico.

ISTRUZIONI DI SICUREZZA:
Con carichi pesanti (oltre i 100 kg) assicurarsi che la manopola di bloccaggio sia particolarmente stretta.

2.3 MODELLO UNI-UNIVERSALE

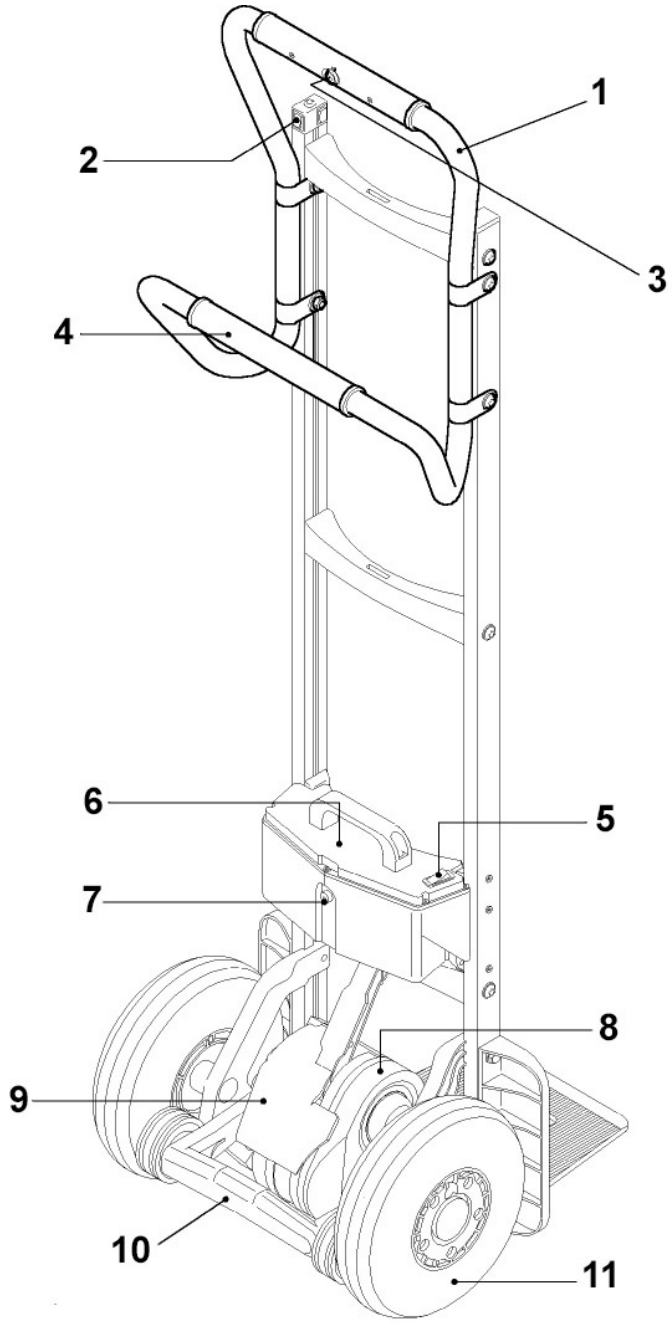

1: Manico superiore - 2: Interruttore comandi (vedi 2.4) - 3: Pulsante di salita (Q) - 4: Manico inferiore - 5: Interruttore principale - 6: Batteria ad innesto rapido - 7: Presa per il carica batterie - 8: Unità di funzionamento - 9: Dispositivo di sicurezza - 10: Braccio girevole con rotelle di supporto in posizione di sosta - 11: Ruote principali

2.4 INTERRUTTORE COMANDI

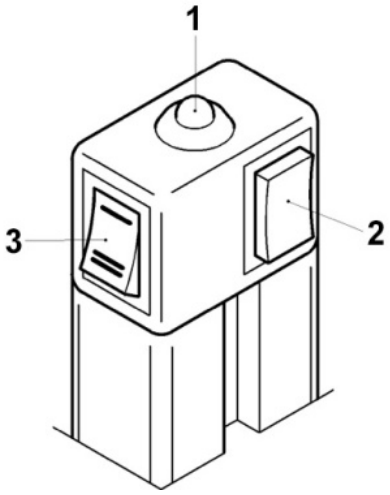

1: Indicatore luminoso - 2: Pulsante (P) per Su/fuori/salita/discesa - 3: Interruttore velocità

2.4.1 PULSANTE (P) PER SALITA/DISCESA

- Premere brevemente il pulsante (P) per accendere il LIFTKAR in posizione di salita o discesa.
- Se si preme il pulsante (P) per più di 3 secondi il LIFTKAR si spegne.

2.4.2 INDICATORE LUMINOSO

- **Luce verde**: il LIFTKAR è in modalità di salita (in modalità di salita il pulsante Q sul manico superiore è attivo). Il meccanismo di sollevamento funziona quando il pulsante Q è premuto e si ferma quando lo si rilascia (vedi il capitolo Operazioni 4.1.)
- **Verde lampeggiante**: il LIFTKAR è in modalità di discesa (il pulsante Q ora non è attivo - vedi inoltre il capitolo Operazioni 4.2)
- **Rosso costante**: il LIFTKAR è in modalità di discesa e le rotelle di supporto si muovono (rapidamente) in posizione di discesa (impiega max 0.5 secondi – vedi inoltre il capitolo Operazioni 4.2)
- **Rosso lampeggiante**: il LIFTKAR è in sovraccarico (lampeggia per 3 secondi e poi si spegne – vedi inoltre il capitolo Operazioni 4.3.3)
- **La luce lampeggia dal rosso al verde**: La batteria è quasi scarica ed occorre ricaricarla urgentemente. Si può sicuramente fare un altro piano di scale, comunque si consiglia di ridiscendere il piano e sostituire la batteria oppure ricaricarla con il dispositivo di ricarica veloce fornito.

2.4.3 FUNZIONE BEEP

Questa funzione di segnalazione è utile in particolare per il trasporto in luoghi pubblici (non affollati).

Attivare la funzione beep: accendere il dispositivo e premere il tasto (P) on-/off-/avanti-/indietro per 30 secondi, finché non parte il segnale acustico. La funzione di segnalazione beep resta attiva durante tutto l'utilizzo del dispositivo.

Disattivare la funzione beep: accendere il dispositivo e premere il tasto (P) on-/off-/avanti-/indietro per circa 30 secondi, finché non parte il segnale acustico. Il dispositivo continua a funzionare senza la funzione di segnalazione beep attivata.

2.4.4 INTERRUTTORE VELOCITÀ

Usare l'interruttore per scegliere la bassa o l'alta velocità – questo può essere fatto solo in modalità di salita (in discesa la velocità è fissa e prestabilita per assicurare sempre una frenata ottimale – vedere anche capitolo Operazioni 4.2)

La velocità bassa è consigliabile per: addestramento, carichi pesanti e situazioni difficili.

2.5 PULSANTE DI SALITA SUL MANICO SUPERIORE

Il pulsante (Q) è attivo solo in modalità di salita e serve per accendere e spegnere il meccanismo di sollevamento.

2.6 DISPOSITIVO DI SICUREZZA

Per cominciare ad inclinare un carico potrebbe essere necessario sostenere il carrello con un piede. Di solito, a questo proposito, in un carrello convenzionale si utilizza l'assale. Nel LIFTKAR SAL, come supporto al piede, possono venire utilizzati: il braccio girevole con le rotelle di supporto, una ruota o l'unità di funzionamento. Il dispositivo di sicurezza è stato installato per evitare che il piede venga schiacciato dal braccio girevole. Se si preme con il piede la parte bassa del dispositivo si arrestano tutte le funzioni.

ISTRUZIONI DI SICUREZZA
Potete evitare ogni rischio se accendete solo dopo aver inclinato il carico verso l'alto.

2.7 SPEGNIMENTO

L’alimentazione della batteria si interrompe:

- Spegnendo l’interruttore principale della batteria
- Togliendo la batteria
- Premendo il pulsante (P) per 3 secondi
- Automaticamente dopo 10 minuti

> L’interruttore principale o la rimozione della batteria garantiscono un grado di sicurezza maggiore rispetto allo spegnimento con il pulsante (P) o azzerando il timer, poiché si può toccare inavvertitamente il pulsante (P).

2.8 INTERRUTTORE PRINCIPALE

L’interruttore principale è collocato sul box batteria. L’intero sistema di alimentazione si accende o si spegne tramite l’interruttore principale.

3 INSERIRE E TOGLIERE LA BATTERIA

3.1 INSERIRE LA BATTERIA

1. Collocare l’angolo “A” di entrambi i lati nell’aggancio “B” del telaio
2. Spingere avanti la batteria ad innesto rapido per incastrare i ganci di bloccaggio
3. Interruttore principale della batteria su 1 e il vostro LIFTKAR sarà pronto all’uso.

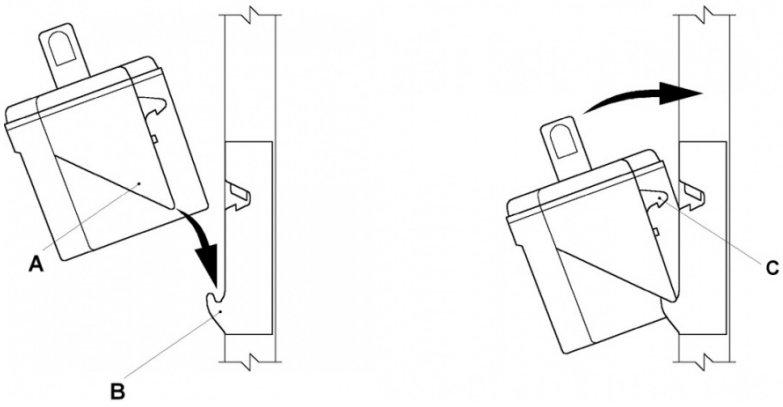

C: Ganci di bloccaggio

3.2 TOGLIERE LA BATTERIA

La batteria deve essere alzata verticalmente per disincastrarla dal gancio di bloccaggio.
Non tirarla indietro.

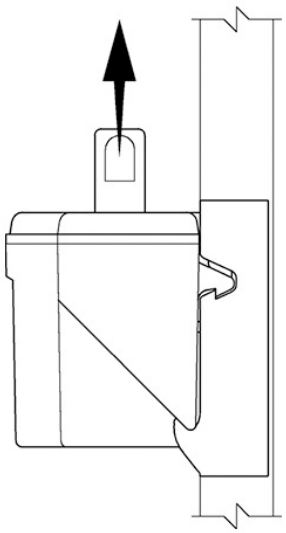

4 OPERAZIONI

4.1 SALIRE LE SCALE

Premere brevemente il pulsante (P) finché l’indicatore luminoso diventa verde continuo.

Ora il LIFTKAR è in modalità di SALITA

Premendo il pulsante (Q) situato sul manico superiore si azioneranno le rotelle di supporto e il LIFTKAR si alzerà sopra il gradino, continuando, finché non si rilascerà il pulsante.

IMPORTANTE:

In ciascun ciclo, gradino dopo gradino, le ruote principali seguiranno immediatamente le rotelle di supporto sulla pedata del gradino; poi tirare indietro il LIFTKAR fino a raggiungere l’alzata del gradino successivo.

Tenere il LIFTKAR troppo inclinato, su scale aperte o con alzata a toro, può far sì che le rotelle di supporto rimangano parzialmente incastrate sotto il bordo del gradino superiore. Questo, può causare un'eccessiva pressione sull'unità di funzionamento, portandola in modalità di sovraccarico, e quindi l'arresto del carrello. Premere il pulsante P per riprogrammare.

4.2 SCENDERE LE SCALE

Di nuovo premere brevemente il pulsante (P) finché l'indicatore luminoso diventa verde lampeggiante. Il LIFTKAR è ora in modalità di DISCESA e le rotelle di supporto si sistemano automaticamente in posizione di discesa.

Il pulsante (Q) di salita è al momento inattivo.

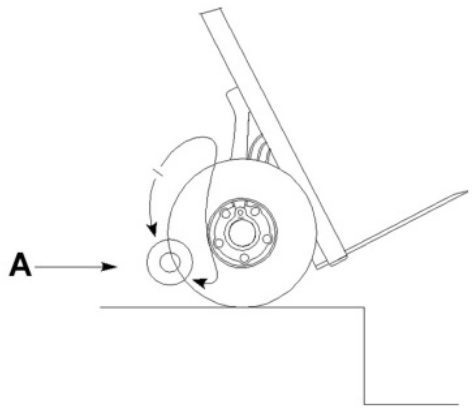

A: Posizione di discesa

Con le rotelle di supporto in posizione di discesa il LIFTKAR può essere spostato oltre il margine del gradino e in condizioni controllate, le rotelle di supporto abbasseranno la macchina fino al gradino sottostante. Quando le ruote principali raggiungono il gradino inferiore, quelle di supporto ruotano automaticamente in posizione di discesa per raggiungere il gradino successivo, il tutto in quasi mezzo secondo.

Durante la discesa l'indicatore luminoso diventa rosso costante. Dopo essersi messo in posizione di discesa la luce cambia e torna verde lampeggiante.

IMPORTANTE

Non appena il LIFTKAR supera la pedata, assicuratevi che le ruote principali siano appoggiate all'alzata finché le rotelle di supporto raggiungono la posizione di discesa.

Se viene trasportato solo un carico leggero o se l'operatore tiene troppo indietro il LIFTKAR, il braccio oscillante si muoverà solo lentamente verso la posizione bassa.

Prima che il braccio girevole raggiunga la posizione di discesa, le rotelle di supporto eseguono un piccolo giro sollevando il LIFTKAR di circa 10 mm. Questo procedimento è del tutto normale e gli operatori esperti lo usano come segnale di preavviso. Di fatto si può già avanzare mentre le rotelle di supporto sono a contatto con il piano del gradino. Il tutto si trasforma quindi in un movimento regolare e continuo di discesa lungo la scala.

In caso di scale chiuse con gradini corti, per esempio all'interno di una scala a chiocciola, le rotelle di supporto potrebbero toccare il gradino e quindi il LIFTKAR si sposterebbe in avanti di circa 8 o 9 cm. Anche questo è normale dal momento che il LIFTKAR è nuovamente pronto a procedere.

A differenza di altri carrelli saliscale l'operatore non necessita di controllare l'elettronica per scendere, in quanto le rotelle di supporto operano automaticamente.

4.3 ATTENZIONE A

4.3.1 SPOSTAMENTO DEL BARICENTRO

Quando si sale il baricentro del carico cambia non appena le rotelle di supporto iniziano a sollevare il carico stesso. Gli operatori si abituano velocemente a questo trasferimento di peso e compensano inclinando il manico. All'inizio, prima che questa manovra diventi automatica, bisogna prestare attenzione al punto in cui le rotelle di supporto si fanno carico del peso durante la salita/discesa. Si verifica un movimento in avanti della macchina che può essere facilmente compensato inclinando all'indietro il manico. L'inclinazione all'indietro di 10°-20°, prima che le rotelle di supporto inizino a sollevarsi, evita ulteriori spostamenti in avanti.

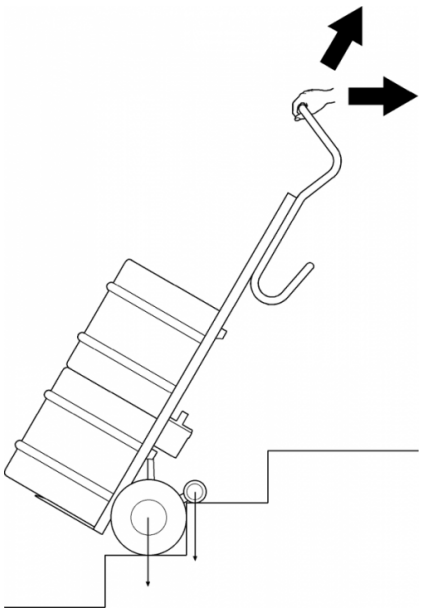

4.3.2 INCASTRARSI SOTTO AL GRADINO IN MODALITÀ DI DISCESA

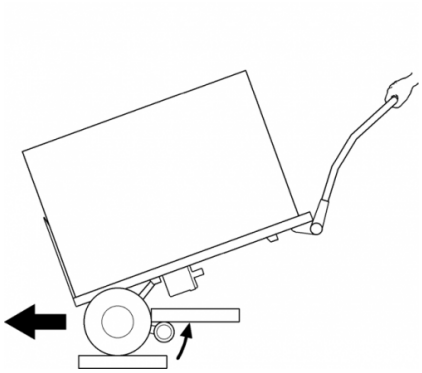

In condizioni operative normali, con il carico in posizione ben bilanciata, il braccio girevole mobile è sempre lontano dall'alzata del gradino superiore. Se il LIFTKAR è inclinato troppo all'indietro, il braccio girevole resterà incastrato toccando la pedata su cui poggia, facendolo ruotare sotto la pedata superiore. Il sistema elettronico andrà in modalità di sovraccarico e dovrà essere impostato nuovamente.

4.3.3 SOVRACCARICO

Se l'unità è sovraccarica, il motore di azionamento si ferma e il LED lampeggerà di rosso per 3 secondi prima di spegnersi. L'unità dovrà essere riaccesa.

Se la batteria è scarica, il LIFTKAR andrà in sovraccarico anche con carichi inferiori alla portata specificata.

4.3.4 IL LIFTKAR NON È UN TAPPETO DI GOMMA

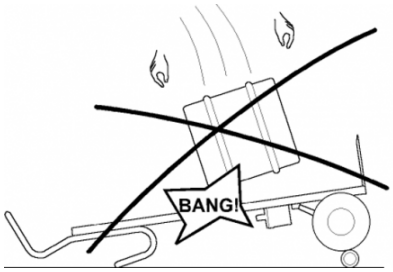

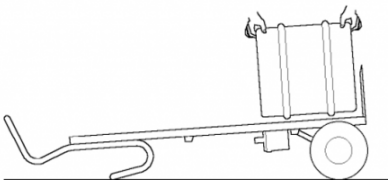

Nell'industria delle bevande i bidoni a volte vengono gettati direttamente dal camion al carrello a mano, invece che su un tappeto di gomma o un vecchio copertone.

Questo non è possibile con il LIFTKAR quando le rotelle di supporto sono in posizione di discesa. L'impatto sarebbe trasmesso alla barra di collegamento tramite l'unità di funzionamento, che potrebbe rompersi. Con le rotelle di supporto sollevate tra le ruote principali, teoricamente è possibile gettare carichi sul carrello poiché i pneumatici dovrebbero assorbire parte dell'impatto. Ciò nonostante, questa manovra è vivamente sconsigliata perché renderebbe meno l'efficienza del carrello.

4.3.5 ESPULSIONE ACCIDENTALE DELLA BATTERIA

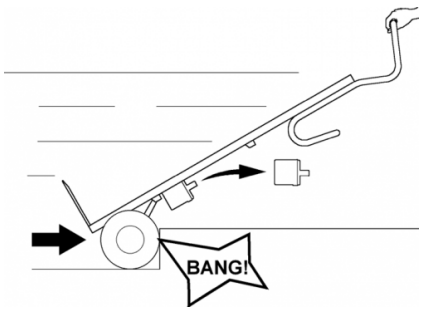

Durante le normali operazioni, la batteria è saldamente fissata dai ganci di bloccaggio. Per rimuoverla bisogna tirare con decisione. In caso di cattivo uso del LIFTKAR, spostandolo all'indietro troppo in fretta, colpendo un gradino alto, ecc., si può causare l'espulsione della batteria dalla sua sede.

Se il LIFTKAR viene tirato su per le scale a vuoto o senza usare il meccanismo di guida, si raccomanda di rimuovere la batteria. In primo luogo, questo renderà il LIFTKAR più leggero e in secondo luogo, la batteria non potrà saltare fuori.

4.3.6 INCAPACITÀ DI SALIRE I GRADINI CON PRECISIONE

Se non si riesce a superare i gradini con precisione si può danneggiare la parte inferiore dell'unità di funzionamento.

4.3.7 MOVIMENTAZIONE SU SCALE A CHIOCCIOLA

Quando dovete spostarvi su scale a chiocciola ricordatevi che:

Nella salita, il LIFTKAR (o qualsiasi altro carrello manuale) tende a spostarsi verso l'interno della scala (qualche centimetro ogni gradino, a seconda dell'angolo di curvatura della scala a chiocciola).
Si consiglia quindi di posizionarsi il più possibile all'esterno della scala quando si inizia a salire.

Nella discesa, il LIFTKAR tende a spostarsi verso l'esterno della scala.
Si consiglia quindi di posizionarsi il più possibile all'interno della scala quando si inizia a scendere.

Comunque, se la scala a chiocciola fosse ancora troppo stretta si consiglia di spostare il carrello saliscale sulla parte più ampia del gradino, assicurandosi che le ruote appoggino completamente.

5 CARICARE LA BATTERIA

Le batterie all’interno del box batteria stesso, non richiedono manutenzione, sono sigillate e ricaricabili. La loro durata dipende in gran parte dai cicli di caricamento/scaricamento. Ad esempio, sarà possibile scaricare parzialmente le batterie al piombo 1000 volte, assorbendo più di 200 volte la capacità completa della batteria, a condizione che la batteria non sia mai completamente scarica.

- Per questo motivo evitate di scaricarle completamente. Ricaricarle più spesso possibile.
- Le batterie piombo-acido sono soggette al cosiddetto auto-scaricamento. Per questo motivo la batteria ad innesto rapido dovrebbe essere ricaricata dopo un massimo di tre settimane di non utilizzo.
- Il carica batterie si converte automaticamente in carica di compensazione quindi non è possibile caricarle oltremisura.
- Non lasciare la batteria scarica o mezza-scarica. Ricaricare sempre dopo l’uso.
- Se la batteria al piombo subisce un danno, potete farla sostituire in una buona officina meccanica. Le batterie al piombo vecchie sono completamente riciclabili e non vanno smaltite nei rifiuti speciali.
- La temperatura ottimale per la carica è di 20°–25°C. Troppo freddo o troppo caldo hanno effetti negativi sulla capacità.
- Per una funzionalità illimitata, la temperatura della cella della batteria deve essere mantenuta sempre sopra 0 °C. Si consiglia quindi di conservare la batteria tra +5 °C e +25 °C.

Temperatura di esercizio e di carica

		Batteria al piombo-gel	Montascale
Temperatura di esercizio	°C	-10 ... +40	-10 ... +40
Temperatura di carica	°C	-10 ... +40	-

Se la batteria non è stata completamente ricaricata o tende a perdere troppo rapidamente la carica, non solo ridurrà la velocità del LIFTKAR ma ne ridurrà anche la capacità. Come conseguenza potrebbe mettersi in modalità di sovraccarico anche con carichi poco pesanti. (Vedi il capitolo Operazioni 4.3.3)

5.1 CARICABATTERIE DI RETE

Il caricatore in dotazione è estremamente potente. L'indicatore a LED mostra chiaramente lo stato di carica. L'indicatore di carica mostra se la batteria è completamente carica o no. Vale la pena controllare che la batteria sia completamente carica prima di usare il LIFTKAR.



Lo stato di carica è indicato da un LED illuminato:

- Se il LED ha una spia fissa rossa accesa, significa che il pacco batteria è in carica.
- Se il LED ha una spia fissa verde, significa che il pacco batteria è stato completamente ricaricato. Il caricabatterie può essere lasciato collegato alle batterie anche dopo il termine del processo di ricarica completo (spia verde), senza danneggiare le batterie. Il caricabatterie consuma una quantità minima di corrente in questa modalità stand-by (dopo il completamento del processo di ricarica), mantiene lo stato di carica delle batterie e ne allunga la durata. Tale operazione viene eseguita da un circuito elettronico che controlla e regola la quantità di corrente di carica trasmessa dal caricabatteria alla batteria in carica.

5.1.1 DATI TECNICI

Tensione di rete (50/60 Hz, 0,7A): 100-240 V AC

Potenza nominale (in ingresso): 24 W

Tensione di carica: 24 V DC

Corrente di carica aritmetica: 1,0

Classe di protezione: IPX4

Marchio di conformità: UL, cUL, CE

AVVISI DI SICUREZZA

Osservare le seguenti istruzioni:

- Proteggere dall'umidità.
- Caricare solo in un ambiente sufficientemente ventilato.
- Si prega di non estrarre la spina dalla presa.
- Non utilizzare mai il caricabatterie con un cavo o una spina danneggiati, sostituirli immediatamente.

5.1.2 UTILIZZO CONFORME ALLA NORMATIVA

- Il caricabatterie è adatto solo per caricare **accumulatori al piombo con elettrolita liquido, gel e pile.**
- È vietato caricare accumulatori NiCd e NiMH o elementi primari.

6 ACCESSORI E OPTIONAL

E’ disponibile una lista sempre maggiore di accessori e optional. Per esempio, differenti misure di piastre, cinghie di sicurezza, carica batterie da viaggio, telai di diverse altezze, piastre fisse o pieghevoli.

7 SMALTIMENTO

Il montascale Liftkar SAL è un prodotto di lunga durata. Quando il montascale è giunto alla fine del suo periodo di durata, i suoi componenti e le parti della batteria devono essere smaltite secondo le regole. Dividete scrupolosamente i diversi materiali tenendo presente le diciture del materiale di ogni singola parte.

Il montascale non contiene materiali pericolosi ed è completamente riciclabile. I circuiti stampati e la batteria ricaricabile devono essere smaltiti tramite un processo di riciclaggio adeguato.

La batteria non va gettata nella normale spazzatura!

Per ogni domanda o dettaglio il vostro venditore specializzato è a vostra disposizione.

Se richiesto e a pagamento, la Sano organizza lo smaltimento completo del montascale.

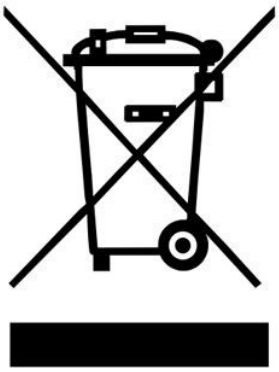

8 GARANZIA E AFFIDABILITÀ

8.1 GARANZIA

Il periodo di garanzia per il LIFTKAR SAL è di 12 mesi (6 mesi per le batterie) dalla data di acquisto ed essa copre difetti del materiale ed errori di produzione.

Non sono incluse nella garanzia:

- Logoramento e rottura naturale delle parti
- Danni causati da carichi anomali
- Danni dovuti a forzature
- Modifiche non consentite al carrello e a parti accessorie

8.2 AFFIDABILITÀ

SANO Trasportgeräte GmbH , come costruttore non è responsabile della sicurezza del LIFTKAR SAL se:

- Il LIFTKAR SAL viene usato in maniera impropria
- Le riparazioni, l’installazione o altri lavori sono stati eseguiti da persone non autorizzate.
- Non vengono seguite le istruzioni di questo manuale operativo
- Vengono installate o connesse con il LIFTKAR SAL parti non originali
- Vengono rimosse parti originali
- Raccomandazione per la formazione: il produttore raccomanda che l'apparecchio sia addestrato da una persona qualificata. Esclusione di responsabilità: se non si esegue la formazione raccomandata, il produttore non si assume alcuna responsabilità per i danni all'apparecchio, alle persone o alle cose che possono derivare da un uso improprio o non corretto.

9 CE DICHIARAZIONE DI CONFORMITÀ DELLA COMUNITÀ EUROPEA / BREVETTO

9.1 CE DICHIARAZIONE DI CONFORMITÀ DELLA COMUNITÀ EUROPEA

SANO Transportegeräte GmbH dichiara che la macchina di seguito descritta corrisponde ai fondamentali requisiti di sicurezza e salute in materia contenuti nella Direttiva del Parlamento europeo, SICUREZZA E IGIENE DEL LAVORO, 2006/42/CE, all.to II punto A. Questa dichiarazione perde di validità in caso di modifica della macchina da noi non autorizzata.



Ing. Jochum Bierma, General Manager

9.2 BREVETTO

Il sistema di sollevamento della serie SAL è protetto dal brevetto internazionale valido per Europa, Usa e Giappone, come pure la struttura modulare del telaio base. Si è in attesa di brevetto per lo snodo del modello FOLD.

CONTATTO

SANO Transportgeraete GmbH
Am Holzpoldlgut 22
4040 Lichtenberg / Linz
Austria

Tel. +43 7239 / 510 10
Fax +43 7239 / 510 10 14
office@sano.at

www.sano.at

SANO Deutschland GmbH
Geigelsteinstraße 10
83080 Oberaudorf
Germania

Tel. +49 8033 / 308 96 0
Fax +49 8033 / 308 96 17
info@sano-treppensteiger.de

www.sano-treppensteiger.de

SANO UK Powered Stairclimbers Ltd.
Bristol Court, Betts Avenue
Martlesham Heath
Ipswich, Suffolk / IP5 3RY, Inghilterra

Tel. +44 1473 / 333 889
Fax +44 1473 / 333 742
info@sano-uk.com

www.sano-uk.com

Eventuali variazioni senza preavviso / LIFTKAR SAL 2022-05