LIFTKAR SAL

SAL UNI / SAL ERGO / SAL FOLD / SAL FOLD-L



INSTRUKCJA OBSŁUGI

Polski

SANO makes life easier.

WSTĘP **3**

1 ZASADY BEZPIECZEŃSTWA / DANE TECHNICZNE **3**

1.1 Ogólne zasady bezpieczeństwa 3
1.2 Dane techniczne LIFTKAR SAL 4
1.3 Dane techniczne dotyczące baterii 4

2 GŁÓWNE CZĘŚCI **6**

2.1 Model ERGO 6
2.2 Model FOLD / FOLD-L 7
2.3 Model UNI 8
2.4 Panel kontrolny 9
2.5 Przycisk wchodzenia w górnym uchwycie 10
2.6 Klapka bezpieczeństwa 10
2.7 Wyłączanie 10
2.8 Główny włącznik 11

3 WKŁADANIE I WYJMOWANIE BATERII **11**

3.1 Wkładanie baterii 11
3.2 Wyjmowanie baterii 12

4 DZIAŁANIE **12**

4.1 Pokonywanie schodów 12
4.2 Poruszanie się schodołazu w dół 13
4.3 Wskazówki 14

5 ŁADOWANIE BATERII **17**

5.1 Ładowarka sieciowa 17

6 AKCESORIA I OPCJE **19**

7 UTYLIZACJA **19**

8 GWARANCJA I ODPOWIEDZIALNOŚĆ **20**

8.1 Gwarancja 20
8.2 Odpowiedzialność 20

9 DEKLARACJA ZGODNOŚCI CE / PATENT **21**

KONTAKT **25**

WSTĘP

Za nowo zakupiony LIFTKAR SAL, poręczny, modularny wózek transportowy o wadze tylko 16kg. Po zamontowaniu akumulatora zatrzaskowego, ten prosty wózek transportowy staje się wszechstronny: normalny wózek transportowy do ogólnego użytku na równym podłożu i elektryczne urządzenie do wchodzenia po schodach do użytku na stopniach i schodach.

Dodatkowe funkcje, takie jak pneumatyczne opony (również dostępne w wersji odpornej na przebicie), sprawiają że równa się konwencjonalnemu ręcznemu wózkowi do wykorzystania na zewnątrz i do profesjonalnych dostaw, ale z dodatkowym bonusem wchodzenia po stopniach i schodach.

Z SAL Series, wchodzenie po schodach zostało sprowadzone do podstawy: LIFTKAR wciąga się na schodek wyżej i podnosi się tylko na wymaganą wysokość schodka.

Podczas schodzenia, silnik działa jak hamulec elektryczny i ładunek jest sprowadzany bez "skakania". Jest również idealne dla wijących się schodów i przez ciasne podesty.

LIFTKAR SAL ma mechaniczne sprzęgło, które zapobiega uszkodzeniu, jeśli jednostka jest wykorzystywana do schodzenia po schodach z ustawieniem na pozycję wchodzenia.

Jednostka zawiera również elektroniczną ochronę przed przeładowaniem, zapobiegającą przed wchodzeniem ze zbyt wysokim ciężarem.

Liftkar SAL ma dwa ustawienia prędkość wchodzenia (wolne i szybkie - z szybkością do 48 schodków na minutę) oraz szeroką gammę opcji modelu, zdolności podnoszenia i dodatkowych akcesoriów.

Innymi słowy, profesjonalne dla profesjonalistów!

Aby poinformować cię o wiadomościach na temat produktu, jak również zmianach technicznych (np. opcjach, akcesoriach), prosimy cię o zarejestrowanie swojego produktu przez internet.

http://www.sano-stairclimbers.com/product-registration

1 ZASADY BEZPIECZEŃSTWA / DANE TECHNICZNE

1.1 OGÓLNE ZASADY BEZPIECZEŃSTWA

- Zawsze upewnij się, że nikogo nie ma pod ładunkiem.
- Zawsze zabezpieczaj ładunek odpowiednimi pasami lub innymi akcesoriami.
- Zawsze noś obuwie antypoślizgowe. Niektóre schody mogą być bardzo śliskie.
- Zawsze noś obuwie ochronne.
- Na początku ćwicz z użyciem schodołazu Liftkar SAL bez obciążenia lub z lekkim ciężarem maks. 25 kg.
- Nigdy nie sięgaj rękoma do mechanizmu podnoszącego, jeśli włożony jest akumulator.
- Na czas transportu wyjmij akumulator, aby zredukować wagę urządzenia oraz zapobiec przypadkowemu uruchomieniu w transporcie.



HERSTELLER

Manufacturer



HERSTELLUNGSDATUM

Date of manufacture



SERIENNUMMER

Serial number



TROCKEN AUFBEWAHREN

Keep dry



TEMPERATURGRENZWERTE ANWENDUNGSBEREICH 5 º C BIS 40 º C

Temperature limit Range of application

5 º C till 40 º C (41 º F till 104 º F)



GEBRAUCHSANWEISUNG BEACHTEN

Consult instructions for use



CE-KENNZEICHNUNG

CE-Marking



SERBISCHE CE-KENNZEICHEN

Serbian CE-Marking



ELEKTROSCHROTT

Electronic Waste

1.2 DANE TECHNICZNE LIFTKAR SAL

Modell ... ERGO/UNI/FOLD	SAL 110	SAL 140	SAL 170
Udźwig	110 kg	140 kg	170 kg
Maksymalna prędkość (stopni/min)	48 stopni/min	35 stopni/min	29 stopni/min
Waga	16 kg		
Max. wysokość stopnia	210 mm		

1.3 DANE TECHNICZNE DOTYCZĄCE BATERII

Bezpiecznik: wewnętrzny bezpiecznik (30 Amp)

Ładowanie: DC-Jack ø 2,1 x 9,5

Waga baterii: 4 kg

Pojemność: 5 Ah

Napięcie: 24 VDC (2x 12 VDC - 5 Ah)

Rodzaj bateri: Zabezpieczony przed wyciekiem akumulator żelowy (dopuszczony przez DOT i IATA)

---

2 GŁÓWNE CZĘŚCI

2.1 MODEL ERGO

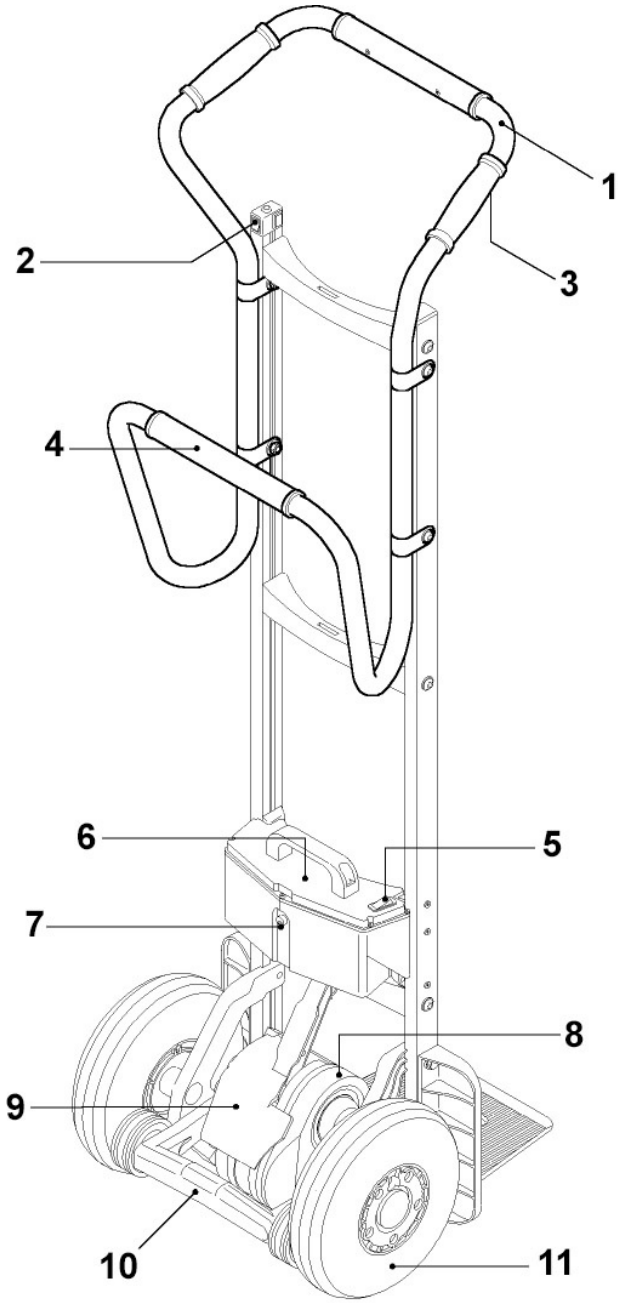

1: Górna poręcz- 2: Panel kontrolny - 3: Przycisk unoszenia - 4: Dolna poręcz - 5: Główny wlącznik - 6: Skrzynka akumulatora - 7: Gniazdko ladowarki - 8: Układ jezdny - 9: Klapka bezpieczeństwa - 10: Wahacz ze wspierającymi kołami hamowanymi w kierunku przednim - 11: Kółka główne

2.2 MODEL FOLD / FOLD-L

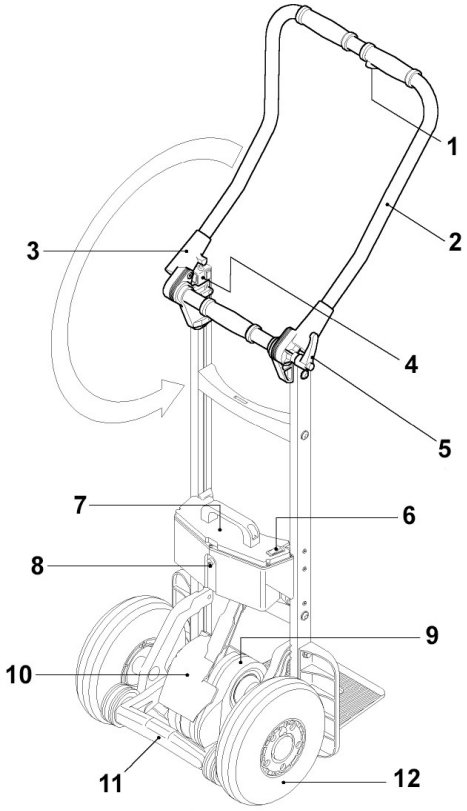

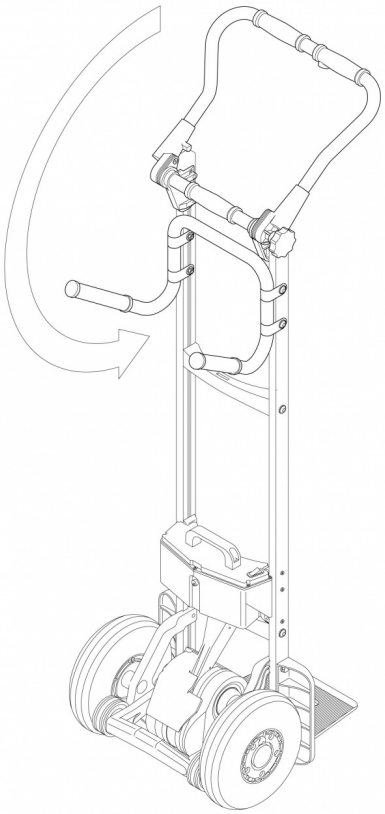

1: Przycisk unoszenia - 2: Górna poręcz - 3: Obrotowy uchwyt - 4: Panel kontrolny - 5: Uchwyt blokujący - 6: Główny włącznik - 7: Skrzynka akumulatora - 8: Gniazdko ladowarki - 9: Układ jezdny - 10: Klapka bezpieczeństwa - 11: Wahacz ze wspierającymi kołami hamowanymi w kierunku przednim - 12: Kółka główne

2.2.1 UCHWYT OBROTOWY

Niezbędną frykcję uchwytu obrotowego uzyskuje się za pomocą wielu tarcz ciernych, które są ściskane jednocześnie po lewej i prawej stronie. Blokada musi być wystarczająco mocno dokręcona, aby uniknąć ruchu podczas użytkowania.

Z reguły: blokada zostanie wystarczająco dokręcona, jeśli jeden operator może odchylić ładunek z pozycji pionowej bez żadnego ruchu uchwytu.

INSTRUKCJA BEZPIECZEŃSTWA:
Przy dużych obciążeniach (ponad 100 kg) upewnij się, że uchwyt jest szczególnie mocno dokręcony.

2.3 MODEL UNI

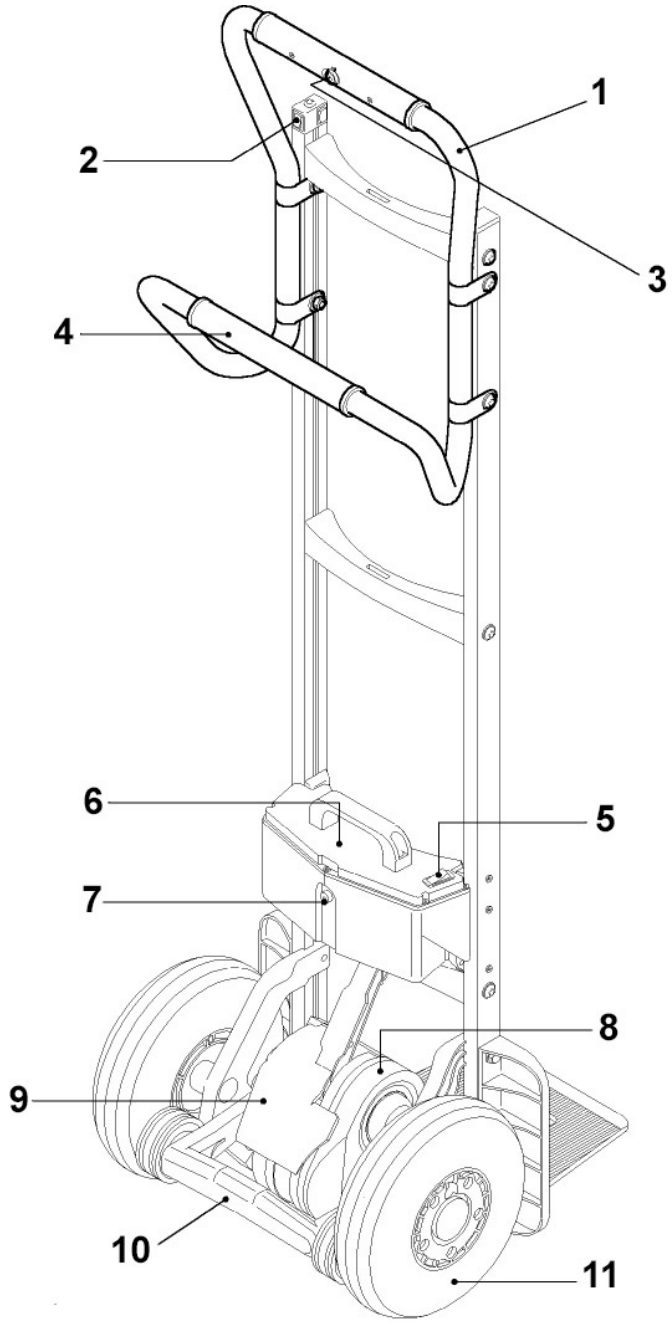

1: Górna poręcz- 2: Panel kontrolny - 3: Przycisk unoszenia - 4: Dolna poręcz - 5: Główny wlącznik - 6: Skrzynka akumulatora - 7: Gniazdko ladowarki - 8: Układ jezdny - 9: Klapka bezpieczeństwa - 10: Wahacz ze wspierającymi kołami hamowanymi w kierunku przednim - 11: Kółka główne

2.4 PANEL KONTROLNY

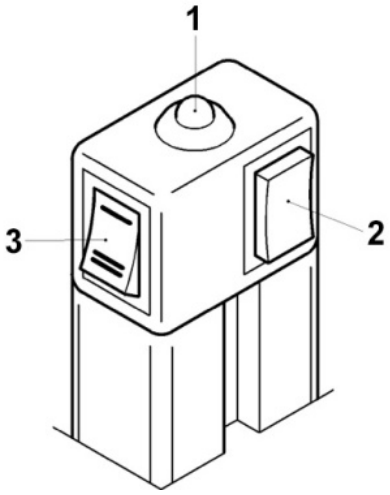

1: Dioda LED - 2: Przełącznik góra/dół - 3: Przełącznik wyboru prędkósci

2.4.1 PRZEŁĄCZNIK GÓRA/DÓŁ

- Przełącznik jest ustawiony w neutralnej pozycji. Aby uzyskać pożądany kierunek działania należy krótko nacisnąć wybrany moduł. Krótko naciśnij przycisk, aby przełączyć LIFTKAR SAL z trybu wchodzenia na tryb schodzenia. Patrz rozdział 4.1 Obsługa.
- Jeśli przycisk zostanie naciśnięty przez ponad 3 sekundy, LIFTKAR SAL wyłączy się.

2.4.2 DIODA LED

- **Świeci na zielono**: LIFTKAR SAL znajduje się w trybie wchodzenia. (W trybie wchodzenia przycisk Q na uchwycie jest aktywny. Mechanizm podnoszący działa po naciśnięciu przycisku Q i zatrzymuje się po zwolnieniu (patrz także rozdział Obsługa 4.1)
- **Miga na zielono**: LIFTKAR SAL znajduje się w trybie schodzenia. (Przycisk Q nie jest teraz aktywny - patrz także rozdział Obsługa 4.2)
- **Świeci na czerwono**: LIFTKAR SAL znajduje się w trybie schodzenia, a kóka pomocnicze przesuwają się (szybko) do pozycji opadania (zajmuje to maksymalnie 0,5 sekundy - patrz także rozdział Obsługa 4.2)
- **Miga na czerwono:** LIFTKAR SAL jest przeciążony. (Miga przez 3 sekundy i gaśnie - patrz także rozdział Obsługa 4.3.3)
- **Naprzemiennie świeci czerwony i zielony**: poziom naładowania akumulatora jest niski i pilnie trzeba go naładować. Schodołaz z pewnością poradzi sobie z kolejnym biegiem schodów, ale zaleca się zejście w dół po schodach aby wymienić lub naładować baterię za pomocą dostarczonej szybkiej ładowarki.

2.4.3 FUNKCJA SYGNAŁU DŹWIĘKOWEGO BEEP

Jest to funkcja ostrzegania ludzi podczas transportu w miejscach publicznych.

Jak aktywować funkcję Beep: Włącz urządzenie i przytrzymaj On-/Off-/Góra-/Dół – przycisk (P) przez około 30 sekund, aż usłyszysz sygnał dźwiękowy. Teraz powtarzający się sygnał dźwiękowy jest dostępny podczas poruszaniem się schodołazem.

Jak wyłączyć funkcję Beep: Włącz urządzenie i przytrzymaj On-/Off-/Góra-/Dół – przycisk (P) przez około 30 sekund, aż usłyszysz sygnał dźwiękowy. Następnie możesz poruszać się schodołaem bez powtarzającego się sygnału dźwiękowego.

2.4.4 PRZEŁĄCZNIK WYBORU PRĘDKOŚCI

Użyj przełącznika wyboru prędkości, aby wybrać dużą lub małą prędkość – funkcja działa tylko w trybie wchodzenia. (W trybie schodzenia prędkość jest ustawiana na stałe, aby zapewnićbezpieczne optymalne hamowanie - patrz także rozdział Obsługa 4.2)

Mała prędkość jest zalecana do: treningu, dużych obciążeń oraz w niewygodnych miejscach.

2.5 PRZYCISK WCHODZENIA W GÓRNYM UCHWYCIE

Ten przycisk [Q] jest aktywny tylko w trybie wchodze oraz włącza i wyłącza mechanizm podnoszenia.

2.6 KLAPKA BEZPIECZEŃSTWA

Przy mocowaniu ciężaru należy przytrzymać podnośnik nogą (naciskając na oś lub kółka). W celu uniknięcia przytrzaśnięcia nogi zainstalowano klapkę zabezpieczającą. W momencie naciśnięcia nogą, dolnej części klapki wszystkie funkcje zostaną zatrzymane. Aby rozpocząć przechylanie ładunku, może być konieczne użycie stopy w celu przechylenia. W przypadku LIFTKAR SAL ramię wahadłowe z kółkami pomocniczymi, koło lub układ jezdny może służyć do podparcia stopy. Klapka bezpieczeństwa jest zainstalowana, aby zapobiec przytrzaśnięciu stopy przez ramię wahadłowe. Po naciśnięciu stopą na dolną część klapy wszystkie funkcje zostaną zatrzymane.

> **INSTRUKCJA BEZPIECZEŃSTWA:**
> Unikniesz wszelkiego ryzyka, jeśli włączysz schodołaz dopiero po przechyleniu ładunku

---

2.7 WYŁĄCZANIE

Wyłączenie jest możliwe poprzez:

- Wyłączenie głównego włącznika na baterii
- Po wyjęciu baterii
- Naciśnięcie przycisku (P) przez 3 sekundy
- Automatycznie po upływie 10 minut

> Użycie głównego włącznika lub wyjęcie baterii zapewnia wyższy stopień bezpieczeństwa niż wyłączenie za pomocą przycisku P lub wyłącznika czasowego, ponieważ przycisk P można przypadkowo dotknąć.

2.8 GŁÓWNY WŁĄCZNIK

Główny włącznik znajduje się na pokrywie baterii. Zasilanie pradem jest włączane lub wyłączane za pomocą głównego włącznika.

3 WKŁADANIE I WYJMOWANIE BATERII

3.1 WKŁADANIE BATERII

1. Umieść narożnik „A” po obu stronach zaczepu „B”
2. Następnie przesuń baterię do przodu, aby umieścić ją w zaczepach blokujących
3. Główny przełącznik na akumulatorze na 1 i twój LIFTKAR jest gotowy do użycia.

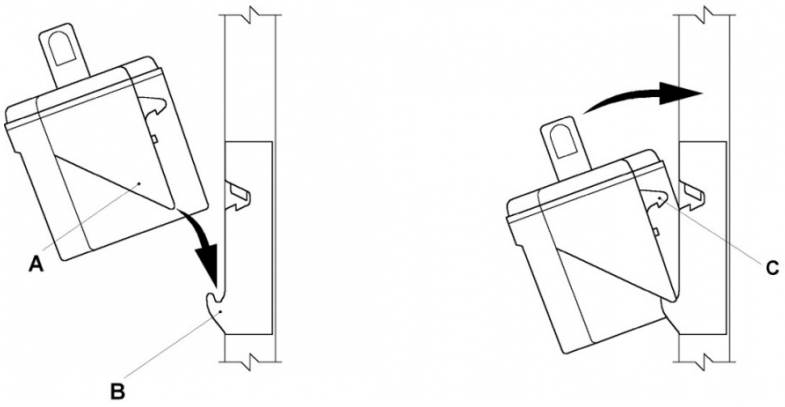

C: hak blokujący

3.2 WYJMOWANIE BATERII

Baterię należy pociągnąć pionowo do góry, aby zwolnić zaczep blokujący. Nie wyrywaj baterii do tyłu z zawiasów.

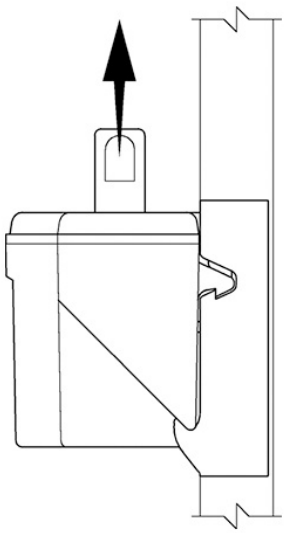

4 DZIAŁANIE

4.1 POKONYWANIE SCHODÓW

Naciśnij krótko przycisk (P), aż dioda LED zaświeci się na zielono w trybie ciągłym.

LIFTKAR jest teraz w TRYBIE GÓRA.

Naciśnięcie przycisku (Q) na górnym uchwycie spowoduje uruchomienie kółek pomocniczych i podniesie LIFTKAR nad stopniem. Wspinanie zakończy się po zwolnieniu przycisku.

WAŻNE:

Po każdym obrocie, gdy tylko główne koła wylądują na następnym stopniu, należy natychmiast podciągnąć schodołaz do brzegu następnego stopnia.

Ustawienie LIFTKARA zbyt płasko, na schodach może zluzować pasy, może również spowodować częściowe zawadzenie kółek pomocniczych pod stopniem. Może to spowodować nadmierny nacisk na jednostkę napędową, co skutkuje przejściem do trybu przeciążenia i wyłączenie się. Naciśnij przycisk (P), aby zresetować schodołaz.

4.2 PORUSZANIE SIĘ SCHODOŁAZU W DÓŁ

Naciśnij ponownie przycisk (P), aż dioda zacznie migać na zielono. LIFTKAR jest teraz w TRYBIE DÓŁ, a kółka pomocnicze automatycznie przestawią się na pozycję schodzenia.

Funkcja wspinania przycisku Q nie jest aktywna.

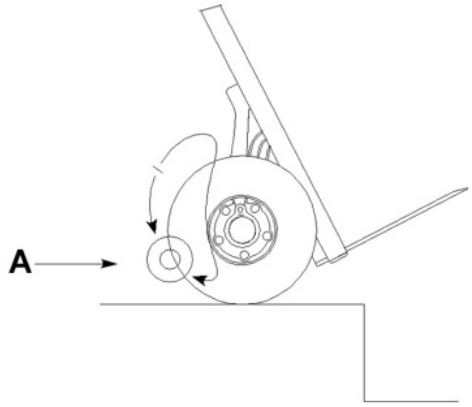

A: Pozycja w dół

Gdy kółka pomocnicze są w położeniu schodzenia, LIFTKAR można przesunąć do krawędzi stopnia, a kółka popocnicze, w kontrolowany sposób, opuszczą schodołaz na następny stopień. Gdy koła główne wylądują na niższym stopniu, kółka pomocnicze automatycznie wracają do położenia schodzenia, gotowe aby zejść na następny stopień w dół (trwa to w przybliżeniu pół sekundy).

Podczas ruchu schodzenia dioda zmienia kolor na stały czerwony. Po osiągnięciu pozycji schodzenia dioda zmienia się z powrotem na migające zielone światło.

WAŻNE:

Gdy tylko LIFTKAR zsunie się ze stopnia, upewnij się, że koła główne są zabezpieczone przed wspinaniem, do momentu aż kółka pomocnicze osiągną pozycję schodzenia.

Jeśli przenoszony jest tylko lekki ładunek, albo jeśli operator wstrzyma LIFTKAR zbyt mocno, wahacz przeniesie się tylko wolno na dolną pozycję.

Tuż zanim ramię zawieszenia osiągnie pozycję schodzenia, kółka pomocnicze docierają do górnej krawędzi stopnia i podnoszą LIFTKAR na około 10 mm. Jest to normalne i jest używane jako sygnał do przesunięcia schodołazu przez doświadczonych użytkowników. W rzeczywistości można przesunąć schodołaz do przodu, gdy tylko kółka pomocnicze mają kontakt z podłogą. Powoduje to płynny, ciągły ruch w dół schodów.

W przypadku schodów zamkniętych z krótkim stopniem, na przykład wewnątrz wąskich kręconych schodów, kółka pomocnicze mogą dotknąć stopnia schodów, a LIFTKAR może przesunąć się o około 8 do 9 cm do przodu. Jest to również normalne, ponieważ LIFTKAR i tak będzie wtedy gotowy do ponownego zejścia.

W przeciwieństwie do wszystkich innych schodołazów, operator nie musi nic przyciskać, aby zejść, ponieważ kółka pomocnicze działają automatycznie.

4.3 WSKAZÓWKI

4.3.1 BALANSOWANIE

Podczas wchodzenia balans ładunku zmienia się, gdy tylko kółka pomocnicze zaczną podnosić ładunek. Operatorzy szybko przyzwyczajają się do tego i wyrównują to, przechylając uchwyt. Początkowo, zanim ta operacja stanie się automatyczna, należy zachować ostrożność w momencie, w którym kółka pomocnicze przejmują obciążenie podczas wchodzenia. Następuje ruch schodołazu do przodu, co można łatwo wyrównać przechylając uchwyt do tyłu. Obniżenie do tyłu o 10 ° do 20 °, zanim kółka pomocnicze zaczną się podnosić, eliminuje wszelkie większe ruchy do przodu

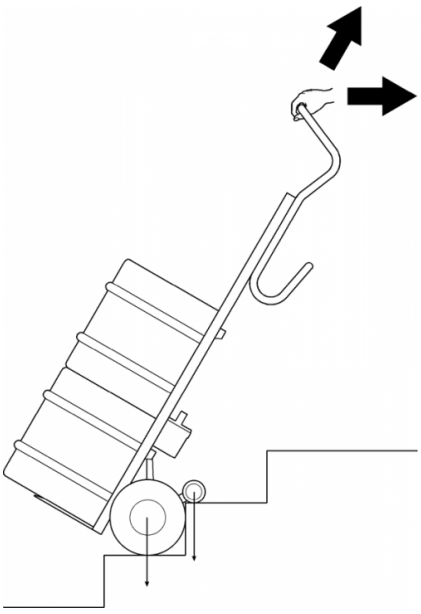

4.3.2 ZAHACZENIE POD STOPNIEM

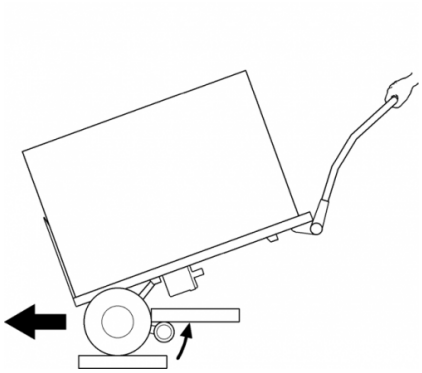

W normalnych warunkach pracy, gdy ładunek jest w dobrze zbalansowanej pozycji, ruchome ramię zawsze znajduje się poza dolną częścią górnego stopnia. Jeśli LIFTKAR zostanie przechylony zbyt mocno, ramię nośne zostanie zablokowane na stopniu, na którym się znajduje, powodując obrót ramienia pod górnym stopniem. Układ elektroniczny schodołazu przejdzie w tryb przeciążenia i będzie musiał zostać zresetowany.

4.3.3 PRZECIĄŻENIE

Jeśli jednostka zostanie przeładowana, napęd zatrzyma się, a LED zamiga na czerwono przez 3 sekundy, zanim się wyłączy. Jednostka musi być włączona ponownie.

Jeśli bateria została rozładowana, urządzenie przejdzie w stan przeciążenia nawet przy obciążeniach poniżej określonej ładowności.

4.3.4 LIFTKAR NIE JEST GUMOWĄ PODKŁADKĄ!

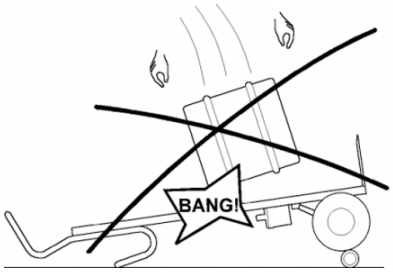

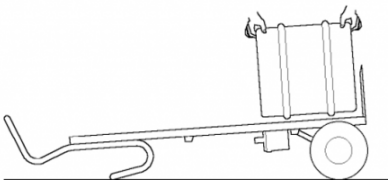

W branży napojów beczki są czasami wrzucane bezpośrednio z ciężarówki na wózki transportowe zamiast na gumową podkładkę lub starą oponę.

W przypadku LIFTKAR nie jest to możliwe, gdy kółka pomocnicze są w położeniu schodzenia. Uderzenie zostanie przeniesione na listwę łączącą za pośrednictwem jednostki napędowej, co może spowodować pęknięcie. Gdy kółka pomocnicze są uniesione między kołami głównymi, zrzucanie beczek na urządzenie jest w zasadzie możliwe, ponieważ opony pneumatyczne pochłaniają część uderzenia, nie jest to jednak zalecane, ponieważ skraca to żywotność schodołazu.

4.3.5 NIEZAMIERZONE WYPADANIE BATERII

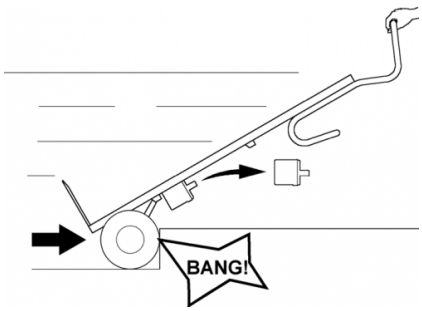

Podczas wszystkich normalnych operacji bateria jest mocno zabezpieczona przez zaczepy blokujące. Aby go wyjąć, konieczne jest silne pociągnięcie. Nadużywanie LIFTKARA poprzez bardzo szybkie cofanie się i uderzanie w wysoki stopień, itp, może spowodować wyrzucenie baterii z jej położenia

Jeśli pociągniesz LIFTKAR na górę schodów puste lub bez używania mechanizmu napędu, zalecane jest usunięcie akumulatora. Po pierwsze, LIFTKAR będzie lżejszy, a po drugie, akumulator nie wyskoczy.

4.3.6 PROSTOPADŁE POKONYWANIE STOPNI

Zawsze ustawiaj się prostopadle do pokonywanego stopnia lub innej podobnej krawędzi. Zapobiegnie to uszkodzeniu dolnej części jednostki napędowej.

4.3.7 SCHODY ZABIEGOWE

Podczas poruszania się na schodach zabiegowych, zwróć uwagę na następujące kwestie:

Podczas wchodzenia LIFTKAR (lub jakikolwiek inny wózek towarowy) ma tendencję do przemieszczania się do wnętrza schodów (każdy stopień kilka cm w zależności od kąta zakrętu).
Dlatego podczas wchodzenia zacznij jak najdalej na zewnątrz.

Podczas schodzenia LIFTKAR ma tendencję do przemieszczania się na zewnątrz schodów. **Dlatego podczas schodzenia zacznij jak najbliżej środka.**

Jeśli jednak schody zabiegowe są nadal zbyt wąskie, możliwe jest przesunięcie schodołazu w bok, cofając, najlepiej na jednym z szerszych stopni.

5 ŁADOWANIE BATERII

Akumulatory zastosowane w obudowie baterii są bezobsługowe, nie wymagają konserwacji, są szczelne i nadają się do wielokrotnego ładowania. Ich trwałość w dużej mierze zależy od cykli ładowania/rozładowania. Na przykład, można częściowo rozładować ołowiane akumulatory 1000 razy, pobierając ponad 200 razy pełnej pojemności akumulatora, biorąc pod uwagę że akumulator nigdy nie będzie w pełni rozładowany.

- Z tego powodu unikaj całkowitego rozładowania. Ładuj tak często, jak to możliwe.
- Akumulatory ołowiane podlegają „samorozładowaniu”. Z tego powodu baterię należy ładować po maksymalnie trzech tygodniach nieużywania.Ładowarka posiada wyłączniki automatyczne, tak więc niemożliwe jest aby przeładować akumulator.
- Ładowarka automatycznie przełącza się na ładowanie podtrzymujące, więc przeładowanie nie jest możliwe.
- Nie należy pozostawiać baterii rozładowanej lub w połowie rozładowanej. Zawsze ładuj natychmiast po użyciu.
- W przypadku uszkodzenia akumulatorów można je wymienić w dowolnym renomowanym warsztacie. Stare akumulatory ołowiowe nadają się w pełni do recyklingu i nie należy ich wyrzucać.
- Optymalna temperatura ładowania wynosi 20–25 °C. Zbyt zimna lub zbyt ciepła temperatura ma negatywny wpływ na wydajność.
- Aby zapewnić nieograniczoną funkcjonalność, temperatura ogniw akumulatora musi być zawsze utrzymywana powyżej 0°C. Dlatego zalecamy przechowywanie akumulatora w temperaturze od +5°C do +25°C.

Temperatura pracy i ładowania

		Akumulator ołowiowo-żelowy	Wspinaczka po schodach
Temperatura pracy	°C	-10 ... +40	-10 ... +40
Temperatura ładowania	°C	-10 ... +40	-

Jeśli akumulator nie został w pełni naładowany lub ma tendencję do zbyt szybkiego rozładowywania, nie tylko zmniejszy to prędkość LIFTKARA, ale również zmniejszy jego wydajność. W rezultacie może przejść do trybu przeciążenia, nawet przy niewielkim obciążeniu. Patrz operacja 4.3.3.

5.1 ŁADOWARKA SIECIOWA

Dołączona ładowarka jest wyjątkowo wydajna. Wskaźnik ledowy jednoznacznie pokazuje stan naładowania. Wskaźnik ładowania wskazuje, czy akumulator jest całkowicie naładowany, czy też nie. Przed użyciem LIFTKAR zaleca się sprawdzić, czy akumulator jest całkowicie naładowany.



Stan naładowania jest wskazywany przez świecącą diodę:

- Gdy dioda świeci ciągłym czerwonym światłem, trwa ładowanie akumulatora.
- Gdy dioda świeci ciągłym zielonym światłem, akumulator jest całkowicie naładowany. Po całkowitym naładowaniu (zielone światło) akumulatora ładowarka może pozostać podłączona i nie spowoduje to uszkodzenia akumulatora. W tym trybie czuwania (po całkowitym naładowaniu akumulatora) ładowarka zużywa jedynie minimalną ilość energii, podtrzymuje całkowite naładowanie akumulatora i wydłuża żywotność. Jest to zapewnione przez układ elektroniczny, który kontroluje i reguluje prąd ładowania wysyłany przez ładowarkę do ładowanego akumulatora.

5.1.1 DANE TECHNICZNE

Napięcie sieciowe (50/60 Hz, 0,7 A): 100–240 V AC

Moc znamionowa (wejście): 24 W

Napięcie ładowania: 24 V DC

Arytmetyczny prąd ładowania: 1,0

Klasa ochrony: IPX4

Znak jakości: UL, cUL, CE

ZASADY BEZPIECZEŃSTWA

Przestrzegać poniższych zasad:

- Chronić przed wilgocią.
- Ładować tylko w otoczeniu o odpowiedniej wentylacji.
- Nie wyciągać wtyku z gniazda, ciągnąc za przewód.
- Nigdy nie używać ładowarki z uszkodzonym kablem lub wtykiem, lecz niezwłocznie ją wymienić.

5.1.2 UŻYWANIE ZGODNIE Z PRZEZNACZENIEM

- Ładowarka jest przeznaczona wyłącznie do ładowania **akumulatorów kwasowo-ołowiowych, zawierających ciekły, żelowy i włóknisty elektrolit.**
- Ładowanie akumulatorów NiCd i NiMH lub ogniw pierwotnych jest zabronione.

6 AKCESORIA I OPCJE

Dostępna jest rosnąca lista akcesoriów i opcji. Na przykład różne rozmiary łyżek, pasy bezpieczeństwa, ładowarka samochodowa, różne wysokości ram, łyżka stała lub składana. Zapytaj swojego dealera. Dostępna jest stale rosnąca lista akcesoriów i opcji. Na przykład, różne rozmiary półek, pasy bezpieczeństwa, ładowarka samochodowa, różne wysokości ram, stały lub zawiasowy montaż półki.

7 UTYLIZACJA

Schodołaz Liftkar jest trwałym produktem. Pod koniec jego użyteczności, elementy schodołazu, bateria i ładowarka powinny być zutylizowane. Upewnij się, że elementy są starannie oddzielone w celu utylizacji zgodnie z kodami materiałów odnoszącymi się do każdego z nich.

Schodołaz nie zawiera żadnych niebezpiecznych materiałów a recykling jest w pełni kompatybilny. Należy się pozbyć drukowanych płytek i akumulatora przez odpowiedni proces recyklingu.

Nie należy wyrzucać akumulatora do domowego pojemnika na śmieci. W razie dalszych pytań, należy zwrócić się do autoryzowanego dystrybutora.

Prawidłowa i kompleksowa utylizacja schodołazu może być przeprowadzona za opłatą przez producenta lub jego autoryzowanego dystrybutora.

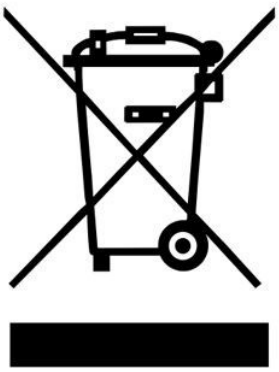

8 GWARANCJA I ODPOWIEDZIALNOŚĆ

8.1 GWARANCJA

Okres gwarancji na LIFTKAR wynosi 12 miesięcy (6 miesięcy na akumulatory) od daty zakupu i obejmuje wady materiałowe i wady produkcyjne.

Gwarancja nie obejmuje:

- Normalnego zużycia części
- Uszkodzeń wynikających z nieprawidłowego obciążenia
- Uszkodzeń mechanicznych
- Jeśli zostały wprowadzone niedopuszczalne modyfikacje urządzenia lub akcesoriów

---

8.2 ODPOWIEDZIALNOŚĆ

SANO Transportgeraete GmbH jako producent nie ponosi odpowiedzialności za bezpieczeństwo LIFTKAR SAL, jeżeli:

- LIFTKAR SAL jest używany niezgodnie z przeznaczeniem
- naprawy, instalacja lub inne prace został wykonane przez nieautoryzowane osoby.
- nie przestrzegano instrukcji zawartych w niniejszej instrukcji obsługi,
- nieoryginalne części są instalowane lub łączone z LIFTKAR SAL,
- oryginalne części zostały usunięte.
- Zalecenie dotyczące szkolenia: Producent zaleca, aby urządzenie zostało przeszkolone przez wykwalifikowaną osobę. Wyłączenie odpowiedzialności: W przypadku nieprzeprowadzenia zalecanego szkolenia producent nie ponosi odpowiedzialności za uszkodzenia urządzenia, osób lub mienia, które mogą wynikać z niewłaściwej lub nieprawidłowej obsługi.

---

9 DEKLARACJA ZGODNOŚCI CE / PATENT

9.1 DEKLARACJA ZGODNOŚCI CE

SANO Transportgeraete GMBH deklaruje, że LIFTKAR – elektryczny schodołaz jest oznaczony znakiem Certyfikatu Europejskiego CE dyrektywy Unii Europejskiej dla maszyn 98/37/EG, załącznik IIA. Niniejsza deklaracja straci ważność, jeśli w urządzeniu zostaną wprowadzone zmiany bez naszej zgody.



Ing. Jochum Bierma, dyrektor zarządzający

9.2 PATENT

System podnoszenia schodołazów SAL jest chroniony międzynarodowym patentem dla Europy, USA i Japonii. Modułowa konstrukcja ramy podstawowej Liftkar SAL oraz uchwyt obrotowy modelu FOLD również są chronione patentem.

UWAGI

KONTAKT

SANO Transportgeraete GmbH
Gewerbezeile 15
4040 Linz, Austria

Telefon: +43 7239 51010 100
Faks: +43 7239 51010 001

office@sano.at

SANO Deutschland GmbH
Geigelsteinstraße 10
83080 Oberaudorf
Niemcy

Tel. +49 8033 / 308 96 0
Fax +49 8033 / 308 96 17
info@sano-treppensteiger.de

www.sano-treppensteiger.de

SANO UK Powered Stairclimbers Ltd.
Bristol Court, Betts Avenue
Martlesham Heath
Ipswich, Suffolk / IP5 3RY, Anglia

Tel. +44 1473 / 333 889
Fax +44 1473 / 333 742
info@sano-uk.com

www.sano-uk.com

Z zastrzeżeniem zmian / LIFTKAR SAL 2022-05