LIFTKAR SAL

SAL UNI / SAL ERGO / SAL FOLD / SAL FOLD-L



INSTRUCȚIUNI DE UTILIZARE

Română

SANO makes life easier.

INTRODUCERE **3**

1 INDICAȚII DE SIGURANȚĂ/DATE TEHNICE **3**

1.1 Indicații generale de siguranță 3
1.2 Datele tehnice ale LIFTKAR 4
1.3 Datele tehnice ale acumulatorului cu schimbare rapidă 4

2 ELEMENTE DE COMANDĂ **6**

2.1 Model ERGO 6
2.2 Model FOLD / FOLD-L 7
2.3 Model UNI 8
2.4 Cap de comutare 9
2.5 Butonul de urcare de pe mâner 10
2.6 Clapetă de siguranță 10
2.7 Oprirea 10
2.8 Întrerupător principal 11

3 INTRODUCEREA ȘI SCOATEREA ACUMULATORULUI CU ÎNCĂRCARE RAPIDĂ **11**

3.1 Introducerea acumulatorului 11
3.2 Scoaterea acumulatorului 12

4 FUNCȚIONAREA **12**

4.1 Urcarea scărilor 12
4.2 Coborârea scărilor 13
4.3 Trebuie să aveți în vedere 14

5 ÎNCĂRCAREA ACUMULATORULUI CU SCHIMBARE RAPIDĂ **17**

5.1 Dispozitiv de încărcare din rețea 17

6 ACCESORII ȘI OPȚIUNI **19**

7 ELIMINAREA **19**

8 GARANȚIA ȘI RĂSPUNDEREA **20**

8.1 Garanție 20
8.2 Răspunderea 20

9 DECLARAȚIE DE CONFORMITATE CE / PROTECȚIA BREVETELOR **21**

CONTACTE **25**

INTRODUCERE

FELICITĂRI!

Ați achiziționat noua liză LIFTKAR SAL, ușor de utilizat, cu o greutate proprie de doar 16 kg, în construcție modulară. Dacă folosiți acumulatorul, liza dvs. devine, dintr-o dată, un echipament multifuncțional: Urcă scările cu ajutorul bateriei și al motorului și este ușor de manipulat la nivel, la fel ca o liză normală, în special datorită anvelopelor pneumatice late (disponibile și în varianta rezistentă la perforare), la fel ca o liză convențională, utilizată în exterior pentru livrări profesionale.

În cazul seriei SAL, urcarea scărilor este redusă la strictul necesar: LIFTKAR se ridică singur până la treapta superioară și ridică numai înălțimea necesară a treptei. La coborârea scărilor, motorul acționează ca o frână cu curenți turbionari și coboară încărcătura fără a face zgomot.

Excelentă chiar și pe scările în spirală sau pe palierele înguste.

Protejată în mod optim împotriva încărcăturilor de impact pe roțile de sprijin, printr-un butuc mecanic (lubrifiat) de alunecare.

O protecție electronică, suplimentară la suprasarcină protejează împotriva supraîncărcării.

Cu 2 setări de viteză (lentă și rapidă – până la 48 de trepte pe minut), diverse modele, diferite capacități de ridicare și numeroase accesorii.

Așadar, un echipament profesional pentru profesioniști!

Prin înregistrarea online a produsului dvs., vă vom informa automat prin e-mail despre noutăți și modificările tehnice (opțiuni, accesorii etc.).
https://www.sano-stairclimbers.com/product-registration

1 INDICAȚII DE SIGURANȚĂ/DATE TEHNICE

1.1 INDICAȚII GENERALE DE SIGURANȚĂ

- Aveți grijă ca nicio persoană să nu se afle sub încărcătură
- Asigurați întotdeauna sarcina folosind o curea sau un alt accesoriu
- Purtați întotdeauna încălțăminte antialunecare. Scările pot fi foarte alunecoase pe alocuri.
- Purtați întotdeauna încălțăminte cu bombeu din oțel
- Exersați mai întâi cu o încărcătură mică, de maximum 25 kg, până când vă însușiți pe deplin modul de utilizare
- Nu introduceți niciodată mâinile în mecanismul mobil, cu acumulatorul introdus
- Scoateți întotdeauna acumulatorul atunci când încărcați LIFTKAR. În primul rând, LIFTKAR nu poate porni accidental în timpul transportului și, în al doilea rând, LIFTKAR este cu 4 kg mai ușor fără acumulator.

HERSTELLER

Manufacturer

HERSTELLUNGSDATUM

Date of manufacture

SERIENNUMMER

Serial number

TROCKEN AUFBEWAHREN

Keep dry

TEMPERATURGRENZWERTE ANWENDUNGSBEREICH 5 º C BIS 40 º C

Temperature limit Range of application

5 º C till 40 º C (41 º F till 104 º F)

GEBRAUCHSANWEISUNG BEACHTEN

Consult instructions for use

CE-KENNZEICHNUNG

CE-Marking

SERBISCHE CE-KENNZEICHEN

Serbian CE-Marking

ELEKTROSCHROTT

Electronic Waste

1.2 DATELE TEHNICE ALE LIFTKAR

Model ... ERGO/UNI/FOLD/FOLD-L	SAL 110	SAL 140	SAL 170
Capacitate	110 kg	140 kg	170 kg
Viteză maximă la urcare	48 trepte/minut	35 trepte/minut	29 trepte/minut
Greutate	16 kg		
Înălțimea maximă a treptei	210 mm		

1.3 DATELE TEHNICE ALE ACUMULATORULUI CU SCHIMBARE RAPIDĂ

Siguranță: siguranță fuzibilă internă (30 Amp)

Contact de încărcare: Mufă c.c. ø 2,1 x 9,5

Greutate proprie: 4 kg

Capacitate: 5 Ah

Tensiune: 24 V c.c. (2x12 VCC ~5Ah)

Tipul bateriei: Gel pe bază de plumb, care nu necesită întreținere și este rezistent la scurgeri (aprobat de DOT și IATA pentru transportul aerian de marfă)

---

2 ELEMENTE DE COMANDĂ

2.1 MODEL ERGO

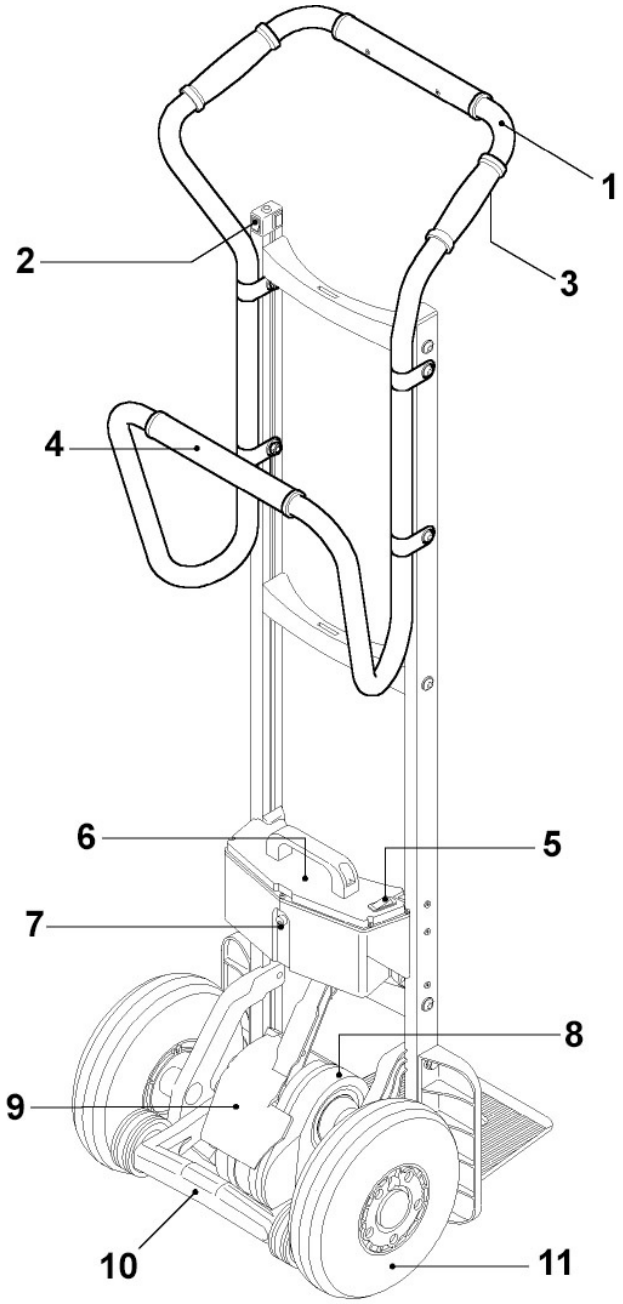

1: Mâner superior - 2: Cap de comutare (vezi capitolul 2.4) - 3: Buton sus (Q) - 4: Mâner inferior - 5: Comutator principal - 6: Baterie cu schimbare rapidă - 7: Contact de încărcare - 8: Unitate de ridicare - 9: Clapeta de siguranță - 10: Braț oscilant cu roți suport frânate în direcția înainte - 11: roți principale

2.2 MODEL FOLD / FOLD-L

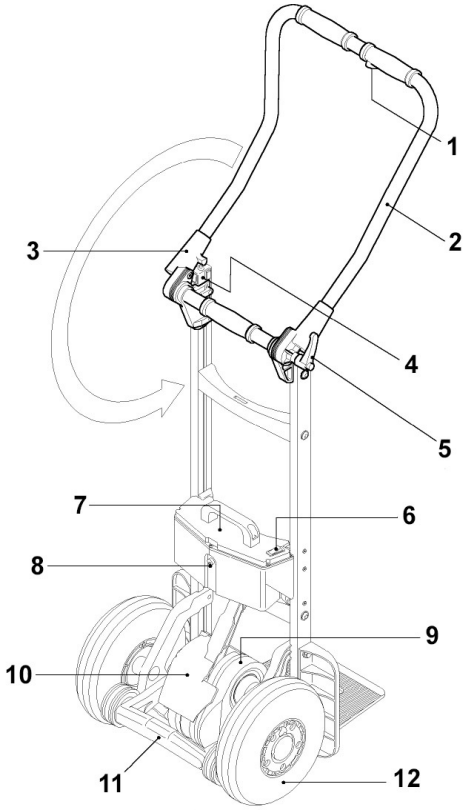

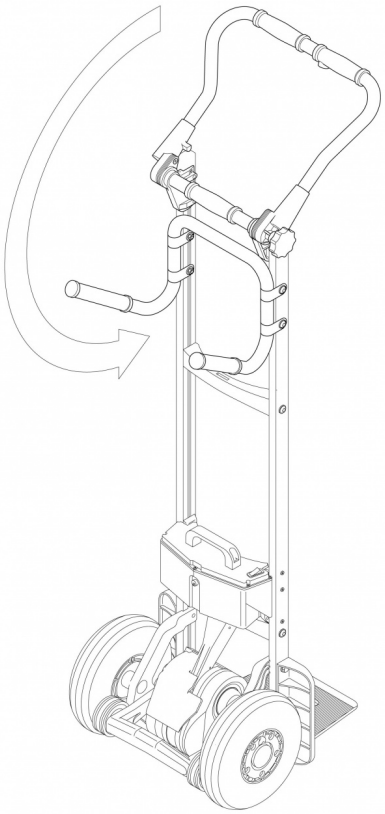

1: Buton sus (Q) - 2: Mâner - 3: Articulație pivotantă - 4: Cap comutator (vezi capitolul 2.4) - 5: Buton de blocare - 6: Comutator principal - 7: Baterie de schimbare rapidă - 8: Contact de încărcare - 9 : Unitate de ridicare - 10: Clapeta de siguranță - 11 : braț pivotant cu roți de sprijin frânate în direcția înainte - 12: roți principale

2.2.1 ARTICULAȚIA ROTATIVĂ

Frecarea necesară la articulația rotativă este menținută prin intermediul lamelelor multiple de fricțiune, presate simultan pe partea stângă și pe partea dreaptă. Astfel, se creează o îmbinare stabilă, cu contact forțat. Forța manuală este suficientă pentru strângere, deși dispozitivul de fixare trebuie să fie bine strâns pentru deplasarea în siguranță.

Ca regulă, se aplică următoarele: Dispozitivul de fixare este strâns suficient, atunci când puteți răsturna încărcătura din picioare și fără ajutor din partea altora.

INDICAȚIE DE SIGURANȚĂ:
În cazul încărcăturilor grele (peste 100 kg), strângeți dispozitivul de fixare foarte bine.

2.3 MODEL UNI

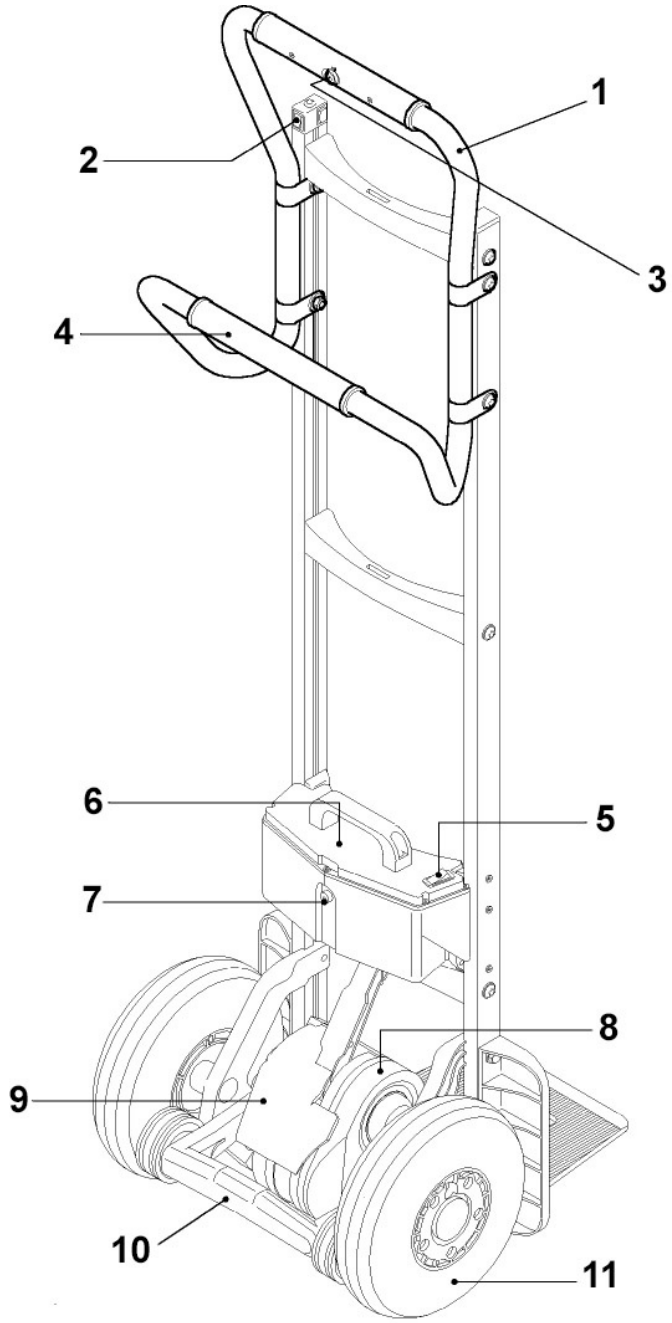

1: Mâner superior - 2: Cap de comutare (vezi capitolul 2.4) - 3: Buton sus (Q) - 4: Mâner inferior - 5: Comutator principal - 6: Baterie cu schimbare rapidă - 7: Contact de încărcare - 8: Unitate de ridicare - 9: Clapeta de siguranță - 10: Braț oscilant cu roți suport frânate în direcția înainte - 11: roți principale

2.4 CAP DE COMUTARE

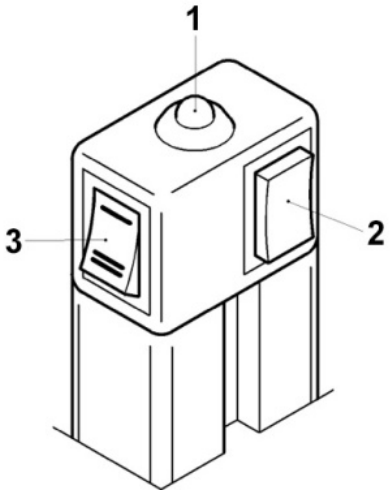

1: Afișaj LED - 2: Butonul ascendent/descendent (P) - 3: Schimbător de viteze

2.4.1 BUTONUL ASCENDENT/DESCENDENT (P)

- Acest buton comută LIFTKAR în modul ascendent sau modul descendent, prin apăsarea scurtă.
- Dacă apăsați butonul mai mult de 3 secunde, LIFTKAR se oprește.

2.4.2 AFIȘAJ LED

- **Luminează în culoarea verde**: LIFTKAR se află în modul ascendent. (În modul ascendent, butonul Q este activ pe ghidon. Mecanismul de ridicare pornește la apăsarea butonului Q și se oprește la eliberarea acestuia – a se vedea capitolul Funcționarea [4.1])
- **Luminează intermitent în culoarea verde**: LIFTKAR este în modul descendent. (Acum, butonul Q nu este activ – a se vedea capitolul Funcționarea [4.2])
- **Luminează constant în culoarea roșie**: LIFTKAR este în modul descendent și roțile de sprijin se mișcă (rapid) în poziția descendentă (durează max. 0,5 secunde – a se vedea capitolul Funcționarea [4.2])
- **Luminează intermitent în culoarea roșie**: LIFTKAR este supraîncărcat. (Iluminatul intermitent durează aproximativ 3 secunde și apoi se oprește – a se vedea capitolul Funcționarea [4.3.3])
- **Luminează alternativ în culorile roșu și verde**: Acumulatorul este aproape descărcat și necesită încărcare. Deplasarea se poate face în siguranță pe un etaj, însă ar fi recomandat să coborâți și, fie să înlocuiți acumulatorul, fie să îl reîncărcați cu dispozitivul furnizat de încărcare rapidă.

2.4.3 FUNCȚIE DE AVERTIZARE SONORĂ

Această funcție este deosebit de interesantă pentru transporturile în zone publice (densitate mare de persoane), ca funcție de avertizare a persoanelor.

Activarea funcției de avertizare sonoră: Porniți dispozitivul și mențineți apăsat butonul de pornire/oprire/ascendent/descendent (P), aproximativ 30 de secunde, până când se aude un semnal sonor. Apoi, semnalul sonor recurent rămâne activ pe întreaga durată de deplasare a dispozitivului.

Dezactivarea funcției de avertizare sonoră: Porniți dispozitivul și mențineți apăsat butonul de pornire/oprire/ascendent/descendent (P), aproximativ 30 de secunde, până când se aude un semnal sonor. Dispozitivul continuă apoi deplasarea fără semnalul sonor recurent.

2.4.4 SCHIMBĂTOR DE VITEZE

Cu schimbătorul de viteze, puteți selecta între viteza ridicată și cea redusă, doar la deplasarea ascendentă. (În modul descendent, viteza de coborâre este setată la o valoare fixă, astfel încât să aibă loc frânarea optimă – a se vedea capitolul Funcționarea [4.2])

Pentru învățare, încărcături grele și situații dificile, se recomandă viteza redusă.

2.5 BUTONUL DE URCARE DE PE MÂNER

Acest buton [Q] este activ doar în modul ascendent și determină oprirea și pornirea mecanismului de ridicare.

2.6 CLAPETĂ DE SIGURANȚĂ

Pentru bascularea unei încărcături, este necesar să sprijiniți căruciorul cu piciorul. În cazul lizelor convenționale, axa este folosită în acest scop. În cazul LIFTKAR SAL, puteți folosi brațul pivotant cu roțile de sprijin, o roată sau chiar și unitatea de antrenare. Clapeta de siguranță este montată pentru ca, în acest caz, brațul pivotant să nu poată prinde piciorul. Toate funcțiile sunt oprite atunci când apăsați cu piciorul partea inferioară a clapetei.

INDICAȚIE DE SIGURANȚĂ:
Pentru evitarea oricărui risc: porniți numai după bascularea încărcăturii.

2.7 OPRIREA

Oprirea este posibilă prin:

- Scoaterea acumulatorului cu încărcare rapidă (a se vedea capitolul 3)
- Întrerupătorul principal de la acumulatorul cu încărcare rapidă
- Apăsarea butonului ascendent/descendent P, mai mult de 3 secunde
- În timp: după aproximativ 10 minute, LIFTKAR se oprește de la sine.

Întrerupătorul principal sau scoaterea acumulatorului au un grad mai ridicat de siguranță decât oprirea cu butonul P, respectiv oprirea în timp, deoarece butonul P poate fi atins cu ușurință.

2.8 ÎNTRERUPĂTOR PRINCIPAL

Întrerupătorul principal se află pe acumulatorul cu schimbare rapidă. Întreaga alimentare cu curent este oprită în siguranță, prin intermediul întrerupătorului principal. Pornirea accidentală cu ajutorul butonului P nu mai este posibilă.

3 INTRODUCEREA ȘI SCOATEREA ACUMULATORULUI CU ÎNCĂRCARE RAPIDĂ

3.1 INTRODUCEREA ACUMULATORULUI

1. Mai întâi, introduceți colțul A în cârligul B
2. Împingeți acumulatorul înainte, cu un ușor balans. Acumulatorul se înclichetează.
3. Întrerupătorul principal de la acumulator este în poziția 1, iar LIFTKAR este pregătit de funcționare.

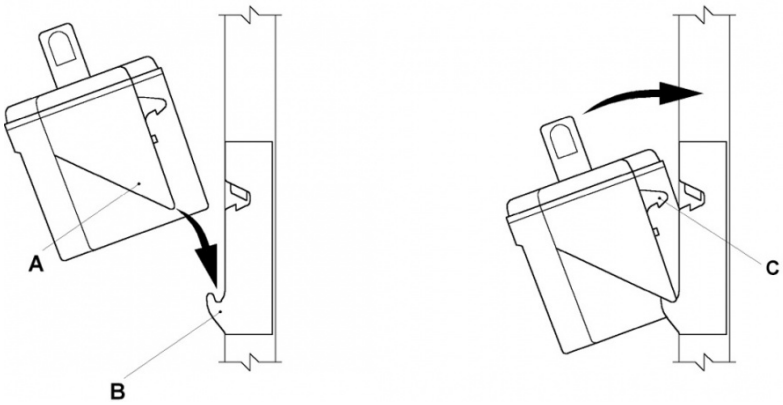

C: Cârlig de blocare

3.2 SCOATEREA ACUMULATORULUI

Trageți pur și simplu acumulatorul în sus, cu o mișcare verticală. Apoi, acesta se deblochează automat.

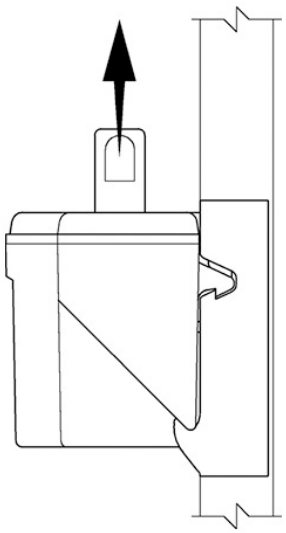

4 FUNCȚIONAREA

4.1 URCAREA SCĂRILOR

Introduceți acumulatorul, aduceți întrerupătorul principal în poziția 1, apăsați scurt pe butonul ascendent/descendent P, până când afișajul LED luminează constant, în culoarea verde.

LIFTKAR este acum în modul ascendent.

Acționarea butonului ascendent Q de pe ghidon, pune în mișcare brațul pivotant cu roțile de sprijin și ridică LIFTKAR pe treapta următoare. Acest lucru se repetă până când eliberați butonul.

IMPORTANT:

Imediat ce roțile principale „aterizează” pe următoarea treaptă, strângeți-le întotdeauna imediat până la apariția următoarei trepte. Cel mai bine este să țineți căruciorul permanent în tracțiune.

Dacă țineți LIFTKAR **prea plat** în urcare, roțile de sprijin vor atinge marginea treptei de jos, înainte de a se așeza cu adevărat (**numai în cazul treptelor deschise**). În situații extreme, se produce o presiune mare asupra roților de sprijin, iar unitatea de ridicare se oprește („Resetare” cu butonul P).

4.2 COBORÂREA SCĂRILOR

Introduceți acumulatorul, aduceți întrerupătorul principal în poziția 1, dacă nu ați făcut deja acest lucru. Apăsați scurt butonul ascendent/descendent, până când afișajul **LED luminează în culoarea verde**. LIFTKAR se află acum în modul descendent și brațul pivotant cu roțile de sprijin se mișcă încet și automat în poziție descendentă (a se vedea schema).

Acum, butonul ascendent Q de pe ghidon nu are nicio funcție.

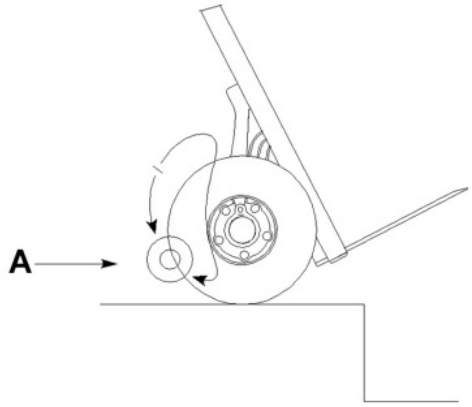

A: poziție în jos

Acum puteți coborî treapta și LIFTKAR coboară frânat pe treapta următoare.

Dacă roțile principale „aterizează” pe treaptă, brațul pivotant cu roțile de sprijin se rotesc automat în poziție descendentă. În acest scurt interval de timp, afișajul LED luminează în culoarea roșie și brațul pivotant accelerează la viteza maximă.

IMPORTANT:

Mențineți roțile principale în spate, pe suprafața treptei, până când afișajul LED luminează din nou în culoarea verde. Apoi se ajunge în poziția descendentă și puteți înainta din nou.

În cazul unei încărcături mici sau dacă operatorul ține LIFTKAR prea mult în spate, brațul pivotant se va deplasa încet, fără accelerare, în poziție descendentă.

Chiar înainte ca brațul pivotant să ajungă în poziție descendentă, roțile de sprijin ating marginea superioară a treptei și ridică LIFTKAR cu aproximativ 10 mm. Acest lucru este normal și este folosit de șoferii experimentați ca indicator de înaintare. De fapt, puteți înainta din nou, imediat ce roțile de sprijin ating solul. Apoi, coborârea pe scări se face cursiv și continuu.

În cazul treptelor închise, cu o suprafață scurtă, de ex. în cazul scărilor înguste în spirală din interior, roțile de sprijin pot lovi suprafața treptei și LIFTKAR se poate deplasa înainte cu max. 8 - 9 cm. Și acest lucru este normal, deoarece LIFTKAR este oricum pregătit să înainteze din nou.

LIFTKAR SAL este unica liză antrenată pentru scări, care nu necesită ca operatorul să acționeze un buton sau un comutator la deplasarea descendentă.

4.3 TREBUIE SĂ AVEȚI ÎN VEDERE

4.3.1 SCHIMBAREA ECHILIBRULUI

În cazul deplasărilor ascendente, echilibrul încărcăturii se modifică destul de repede, imediat ce roțile de sprijin ating solul. Încărcăturile deosebit de mici determină tracțiunea înainte. Operatorii se obișnuiesc rapid cu această tracțiune bruscă și o compensează prin „ajutorul” aparent pe care îl oferă la ridicare. Inclusiv tragerea spre spate cu între 10° și 20°, înainte ca roțile de sprijin să atingă solul, limitează această mișcare bruscă de tracțiune.

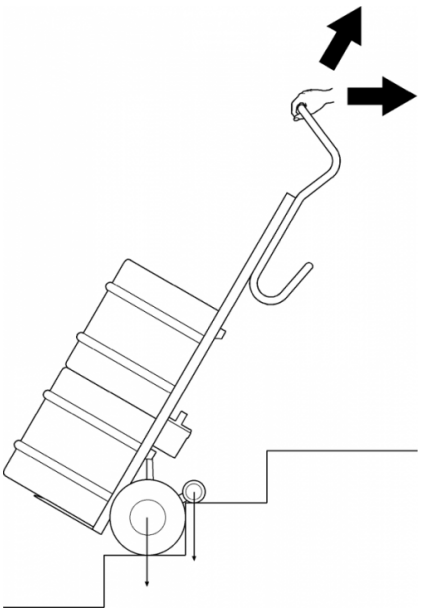

4.3.2 FIXAREA CU CÂRLIG SUB TREAPTĂ

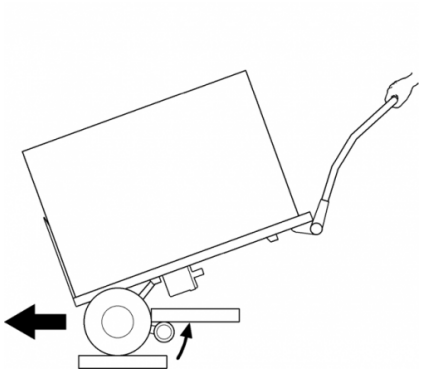

La deplasarea în echilibru, roțile de sprijin (în modul descendent) se opresc în mod normal în poziția descendentă – așa cum este descris la punctul 4.2. Dacă LIFTKAR este așezat însă prea plat, roțile de sprijin nu se desprind de sol. Încărcătura presează pe roțile de sprijin și determină o nouă pornire în poziția descendentă. Pe o treaptă deschisă, roțile de sprijin pot rămâne apoi blocate sub treapta superioară. Nu se întâmplă nimic rău: sistemul electronic intră în suprasarcină, afișajul LED luminează în culoarea roșie timp de 3 secunde și este necesară doar o repornire.

4.3.3 SUPRASARCINĂ

În cazul suprasarcinii, motorul de acționare se oprește și afișajul LED luminează intermitent în culoarea roșie, timp de 3 secunde și se stinge. Este necesară repornirea.

Dacă acumulatorul este puternic descărcat, suprasarcina va fi atinsă chiar și cu încărcături sub capacitatea specificată.

4.3.4 LIFTKAR NU ESTE UN BLOC DE CAUCIUC!

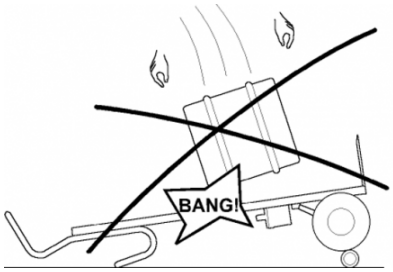

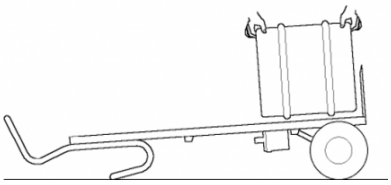

În industria băuturilor, butoaiele sunt uneori aruncate direct din camion pe lize, în locul unui bloc de cauciuc sau pe anvelope vechi.

Acest lucru nu este posibil cu LIFTKAR, dacă roțile de sprijin se află în poziție descendentă. Prin unitatea de antrenare, impactul este transferat la treapta de legătură, ceea ce poate duce la rupere. Cu roțile de sprijin ridicate între roțile principale, aruncarea butoaielor este posibilă, în principiu, deoarece în acest caz, anvelopele pneumatice absorb o parte din impact, însă acest lucru nu este totuși recomandat pentru durata de viață a dispozitivului.

4.3.5 DESCĂRCAREA ACCIDENTALĂ A ACUMULATORULUI

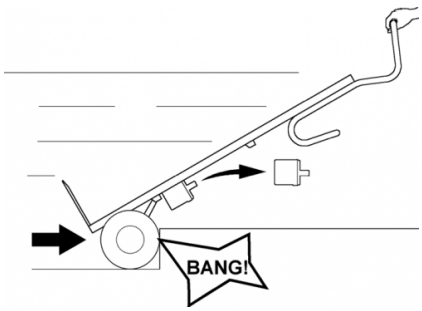

Acumulatorul stă destul de fix în locașul său. Trebuie să trageți corespunzător pentru a-l scoate. Se întâmplă însă ca acumulatorul să sară în afară, atunci când pornește foarte repede – de obicei cu liza goală. Forța face ca acumulatorul să iasă în afară.

Dacă trageți LIFTKAR gol sau fără sistemul de antrenare pe scări, se recomandă scoaterea acumulatorului. În primul rând, LIFTKAR va deveni mai ușor și în al doilea rând, acumulatorul nu poate sări în afară.

4.3.6 ÎNCLINAT PE MARGINEA TROTUARULUI

Deplasați-vă întotdeauna drept pe marginea trotuarului sau pe alte margini similare. Acest lucru va preveni deteriorarea unității de antrenare.

4.3.7 DEPLASAREA PE SCARA SPIRALATĂ

La deplasarea pe scara spiralată, aveți în vedere următoarele:

La urcare, liza se deplasează spre interior – așadar:
La urcare, începeți din partea exterioară.

La coborâre, liza se deplasează spre exterior – așadar:
La coborâre, începeți din partea interioară.

Dacă vă „blocați”: mișcați-vă în lateral, deplasându-vă înapoi, eventual pe un prag intermediar (dacă există), cu o treaptă mai jos.

5 ÎNCĂRCAREA ACUMULATORULUI CU SCHIMBARE RAPIDĂ

Bateriile cu plumb din interiorul bateriei nu necesită întreținere, sunt etanșe la gaz și sunt reîncărcabile. Durata de viață a acestora depinde în principal de ciclurile de încărcare/descărcare. De exemplu, dacă se evită descărcările puternice, din bateriile de plumb se pot extrage mai mult de 1000 de descărcări parțiale și de peste 200 de ori capacitatea completă.

- De aceea, trebuie să evitați descărcările complete. Reîncărcați acumulatorul cât mai des posibil.
- Bateriile pe bază de plumb sunt supuse unei așa-numite „autodescărcări”. De aceea, acumulatorii cu schimbare rapidă trebuie reîncărcați după maximum 3 săptămâni de neutilizare.
- Încărcătorul de acumulator livrat comută automat la conservarea încărcării, așadar supraîncărcarea nu este posibilă.
- Nu lăsați acumulatorul cu schimbare rapidă să stea neîncărcat sau încărcat pe jumătate. Reîncărcați-l imediat.
- În cazul în care bateriile pe bază de plumb se deteriorează, pot fi înlocuite în orice atelier mecanic bun. Bateriile vechi pe bază de plumb sunt complet reciclabile și nu reprezintă deșeuri speciale.
- Temperatura optimă de încărcare este 20 – 25 °C. Capacitatea este afectată de temperatura prea rece sau prea caldă.
- Pentru o funcționalitate nelimitată, temperatura celulei bateriei trebuie menținută în permanență peste 0°C. Prin urmare, vă recomandăm să depozitați bateria între +5°C și +25°C.

Temperatura de funcționare și de încărcare

		Baterie plumb-gel	Urcător de scări
Temperatura de funcționare	°C	-10 ... +40	-10 ... +40
Temperatura de încărcare	°C	-10 ... +40	-

În cazul în care acumulatorul nu este bine încărcat sau se descarcă repede, nu numai că viteza LIFTKAR se va reduce, ci va scădea și capacitatea. Acest lucru înseamnă că modul de suprasarcină poate fi atins cu o încărcătură mică. A se vedea Funcționarea [4.3.3]

5.1 DISPOZITIV DE ÎNCĂRCARE DIN REȚEA

Dispozitivul de încărcare livrat este extrem de performant. Un afișaj LED indică în mod clar starea încărcării. Indicatorul de încărcare indică dacă acumulatorul este încărcat complet sau nu. Merită să verificați dacă acumulatorul este încărcat complet, înainte de a utiliza LIFTKAR.



Starea de încărcare este indicată de un LED luminos:

- Dacă LED-ul luminează constant în culoarea roșie, acumulatorul se încarcă.
- Dacă LED-ul se aprinde constant în culoarea verde, acumulatorul este încărcat complet. După încărcarea completă (lumină verde) a acumulatorului, dispozitivul de încărcare poate rămâne conectat, fără să deterioreze acumulatorul. În acest mod de așteptare (după încărcarea completă a acumulatorului), dispozitivul de încărcare consumă o cantitate minimă de energie, menținând bateria complet încărcată și prelungindu-i durata de viața. Toți acești factori sunt realizați cu ajutorul unui circuit electronic care controlează și reglează curentul de încărcare trimis de dispozitivul de încărcare la bateria care se încarcă.

5.1.1 DATE TEHNICE

Tensiune în rețea (50/60 Hz, 0,7A): 100-240 V c.a.

Putere nominală (intrare): 24 W

Tensiune de încărcare: 24 V c.c.

Curent de încărcare aritmetic: 1,0

Clasa de protecție: IPX4

Marcaj de verificare: UL, cUL, CE

INDICAȚII DE SIGURANȚĂ

Aveți în vedere următoarele indicații:

- Protejați contra umidității.
- Încărcați numai într-un mediu suficient ventilat.
- Vă rugăm să nu trageți de cablu pentru a scoate ștecherul din priză.
- Nu utilizați niciodată dispozitivul de încărcare cu un cablu sau ștecher deteriorat, ci înlocuiți-le imediat.

5.1.2 UTILIZAREA CONFORM DESTINAȚIEI

- Dispozitivul de încărcare este adecvat exclusiv pentru încărcarea **acumulatoarelor pe bază de plumb și acid cu electrolit lichid, gel și material nețesut.**
- Încărcarea acumulatoarelor NiCd și NiMH, respectiv a elementelor principale, este interzisă.

6 ACCESORII ȘI OPȚIUNI

Este disponibilă o listă din ce în ce mai mare de accesorii și opțiuni. De exemplu, diferite dimensiuni ale paletei, curele de siguranță, dispozitiv de încărcare auto, înălțime diferită a cadrului, paletă fixă sau rabatabilă. Întrebați distribuitorul.

7 ELIMINAREA

Elevatorul electric LIFTKAR SAL este un produs cu o durată de viață îndelungată. La finalul duratei de viață a produsului, componentele elevatorului electric și ale dispozitivului de încărcare trebuie eliminate în mod corespunzător. Asigurați separarea atentă a materialelor, conform etichetelor de pe piesele individuale.

Elevatorul electric nu conține bunuri periculoase și este complet reciclabil. Plăcile cu circuite electronice și bateria reîncărcabilă trebuie supuse unei proceduri corespunzătoare de reciclare.

Nu este permisă eliminarea acumulatorului la gunoiul menajer! Distribuitorii dvs. specializați vă stau la dispoziție în cazul în care aveți întrebări detaliate.

Eliminarea corectă și completă a elevatorului electric poate fi asigură de producător contra cost.

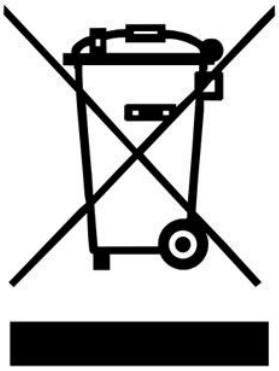

8 GARANȚIA ȘI RĂSPUNDEREA

8.1 GARANȚIE

Perioada de garanție pentru LIFTKAR SAL este de 12 luni (6 luni pentru baterii) de la data achiziției și se extinde asupra defectelor de materiale și de prelucrare.

Următoarele sunt exceptate de la garanție:

- piesele cu uzură naturală
- Defecțiunile apărute în urma solicitărilor anormale
- daune produse prin violență
- modificări neautorizate ale dispozitivului sau ale pieselor suplimentare

---

8.2 RĂSPUNDEREA

În calitate de producător, SANO Transportgeräte GmbH, nu este responsabilă pentru siguranța LIFTKAR SAL, dacă:

- LIFTKAR SAL este utilizat necorespunzător.
- Reparațiile, lucrările de montaj sau alte lucrări sunt executate de persoane neautorizate.
- indicațiile din aceste instrucțiuni de utilizare nu sunt respectate.
- pe LIFTKAR SAL se montează sau se conectează piese externe.
- Piesele originale sunt demontate.
- Recomandare pentru instruire: Producătorul recomandă ca aparatul să fie instruit de către o persoană calificată. Excluderea răspunderii: În cazul în care nu se efectuează instruirea recomandată, producătorul nu își asumă nicio răspundere pentru deteriorarea aparatului, a persoanelor sau a bunurilor care ar putea rezulta în urma utilizării necorespunzătoare sau incorecte.

---

9 DECLARAȚIE DE CONFORMITATE CE / PROTECȚIA BREVETELOR

9.1 DECLARAȚIE DE CONFORMITATE CE

Societatea SANO Transportgeräte GmbH declară că, liza pentru scări LIFTKAR SAL, corespunde cerințelor de bază relevante privind sănătatea și siguranța din Directiva CE 2006/42/CEE referitoare la echipamentele tehnice, anexa IIA. Această declarație își pierde valabilitatea în cazul unei modificări a lizelor, care nu a fost agregată cu compania noastră.



Ing. Jochum Bierma, director general

9.2 PROTECȚIA BREVETELOR

Sistemul de ridicare din seria SAL este protejat prin înregistrarea internațională a brevetelor în Europa, SUA și Japonia. Inclusiv structura modulară a cadrului de bază este protejată de legea privind brevetele. Un brevet este, de asemenea, înregistrat pentru sistemul de pliere al modelului FOLD.

NOTE

CONTACTE

SANO Transportgeraete GmbH
Gewerbezeile 15
4040 Linz, Austria

Telefon: +43 7239 51010 100
Fax: +43 7239 51010 001

office@sano.at

SANO Deutschland GmbH
Geigelsteinstraße 10
83080 Oberaudorf
Germania

Tel. +49 8033 / 308 96 0
Fax +49 8033 / 308 96 17
info@sano-treppensteiger.de

www.sano-treppensteiger.de

SANO UK Powered Stairclimbers Ltd.
Bristol Court, Betts Avenue
Martlesham Heath
Ipswich, Suffolk / IP5 3RY, Anglia

Tel. +44 1473 / 333 889
Fax +44 1473 / 333 742
info@sano-uk.com

www.sano-uk.com

Sub rezerva modificărilor / LIFTKAR SAL 2022-05