LIFTKAR SAL

SAL UNI / SAL ERGO / SAL FOLD / SAL FOLD-L

РУКОВОДСТВО ПО ЭКСПЛУАТАЦИИ

Русский

SANO makes life easier.

ВВЕДЕНИЕ ... **3**

1 ТРЕБОВАНИЯ ТЕХНИКИ БЕЗОПАСНОСТИ / ТЕХНИЧЕСКИЕ ХАРАКТЕРИСТИКИ ... **4**

1.1 Общие требования техники безопасности ... 4
1.2 Технические характеристики LIFTKAR ... 5
1.3 Технические характеристики быстросъемного аккумулятора ... 5

2 ЭЛЕМЕНТ УПРАВЛЕНИЯ ... **6**

2.1 Модель ERGO ... 6
2.2 Модель FOLD / FOLD-L ... 7
2.3 Модель UNI ... 8
2.4 Блок управления ... 9
2.5 Кнопка подъема на ручке ... 10
2.6 Предохранительная заслонка ... 10
2.7 Главный выключатель ... 10
2.8 Выключение ... 11

3 УСТАНОВКА И ИЗВЛЕЧЕНИЕ БЫСТРОСЪЕМНОГО АККУМУЛЯТОРА ... **11**

3.1 Установка аккумулятора ... 11
3.2 Извлечение аккумулятора ... 12

4 ЭКСПЛУАТАЦИЯ ... **12**

4.1 Подъем по лестнице ... 12
4.2 Спуск по лестнице ... 13
4.3 На что стоит обратить внимание ... 14

5 ЗАРЯДКА БЫСТРОСЪЕМНОГО АККУМУЛЯТОРА ... **17**

5.1 Сетевое зарядное устройство ... 17

6 КОМПЛЕКТУЮЩИЕ И ОПЦИИ ... **19**

7 УТИЛИЗАЦИЯ ... **19**

8 ГАРАНТИЯ И ОБЯЗАТЕЛЬСТВА ... **19**

8.1 Гарантия ... 19
8.2 Обязательства ... 20

9 ДЕКЛАРАЦИЯ СООТВЕТСТВИЯ CE / ОХРАНА ПАТЕНТА ... **20**

КОНТАКТ ... **22**

ВВЕДЕНИЕ

ПОЗДРАВЛЯЕМ!

Вы приобрели LIFTKAR SAL в модульном исполнении весом всего в 16 кг. Используйте аккумулятор, и ваша ручная тележка сразу станет многофункциональным устройством: Подъемы по лестнице с помощью аккумулятора и двигателя, а также по перемещению на ровной поверхности удобны как при использовании обычной тележки благодаря широким пневматическим шинам (доступны также в варианте с защитой от проколов), которыми оснащена любая обычная тележка для использования на открытом воздухе для профессиональной доставки.

С помощью устройств серии SAL подъем по лестнице обеспечивает самое необходимое: LIFTKAR самостоятельно подтягивается к расположенной выше ступенькеи поднимается на ее необходимую высоту. При спуске по лестнице двигатель действует как электрический тормоз, и груз спускается без грохота.

Отлично подходит даже для винтовых лестниц и узких лестничных площадок.

Оптимальная защита от ударных нагрузок на опорные колеса благодаря механической (со смазкой) скользящей ступице.

Дополнительная электронная защита от перегрузки обеспечивает защиту от чрезмерной нагрузки.

Устройство имеет 2 настройки скорости (медленная и быстрая — до 48 ступеней в минуту), доступно в различных моделях, имеет разную грузоподъемность и большое количество комплектующих.

От профессионалов — профессионалам!

Зарегистрируйте ваше устройство онлайн, и мы будем автоматически информировать вас по электронной почте о новостях и технических изменениях (опции, комплектующие и т.д.).
https://www.sano-stairclimbers.com/product-registration

1 ТРЕБОВАНИЯ ТЕХНИКИ БЕЗОПАСНОСТИ / ТЕХНИЧЕСКИЕ ХАРАКТЕРИСТИКИ

1.1 ОБЩИЕ ТРЕБОВАНИЯ ТЕХНИКИ БЕЗОПАСНОСТИ

- Убедитесь, что ниже на ступенях нет людей
- Всегда закрепляйте груз с помощью ремня или другого приспособления
- Всегда носите нескользящую обувь. Лестницы могут быть местами очень скользкими.
- Всегда носите обувь со стальным мыском
- Всегда тренируйтесь сначала с легким грузом не более 25 кг, пока не освоите управление им
- Никогда не помещайте руки в двигательный механизм со вставленным аккумулятором
- Всегда извлекайте аккумулятор при разгрузке LIFTKAR. Во-первых, LIFTKAR не может самопроизвольно включиться во время транспортировки груза, во-вторых, LIFTKAR без аккумулятора становится на 4 кг легче.

HERSTELLER

Manufacturer

HERSTELLUNGSDATUM

Date of manufacture

SN

SERIENNUMMER

Serial number

TROCKEN AUFBEWAHREN

Keep dry

TEMPERATURGRENZWERTE ANWENDUNGSBEREICH 5 º C BIS 40 º C

Temperature limit Range of application

5 º C till 40 º C (41 º F till 104 º F)

GEBRAUCHSANWEISUNG BEACHTEN

Consult instructions for use

CE-KENNZEICHNUNG

CE-Marking

SERBISCHE CE-KENNZEICHEN

Serbian CE-Marking

ELEKTROSCHROTT

Electronic Waste

1.2 ТЕХНИЧЕСКИЕ ХАРАКТЕРИСТИКИ LIFTKAR

Модель ... ERGO/UNI/FOLD/FOLD-L	SAL 110	SAL 140	SAL 170
Грузоподъемность	110 кг	140 кг	170 кг
Максимальная скорость подъема	48 ступеней/мин	35 ступеней/мин	29 ступеней/мин
Собственный вес	16 кг		
Максимальная высота ступени	210		

1.3 ТЕХНИЧЕСКИЕ ХАРАКТЕРИСТИКИ БЫСТРОСЪЕМНОГО АККУМУЛЯТОРА

Предохранитель: внутренний предохранитель (30 ампер)

Зарядный контакт: Разъем постоянного тока ø 2,1 x 9,5 мм

Вес аккумулятора: 4 кг

Мощность: 5 Ач

Напряжение: 24 В постоянного тока (2x 12 В постоянного тока – 5 Ач)

Тип аккумулятора: необслуживаемый, герметичный свинцовый гелевый элемент (одобрен DOT и IATA для воздушных перевозок)

2 ЭЛЕМЕНТ УПРАВЛЕНИЯ

2.1 МОДЕЛЬ ERGO

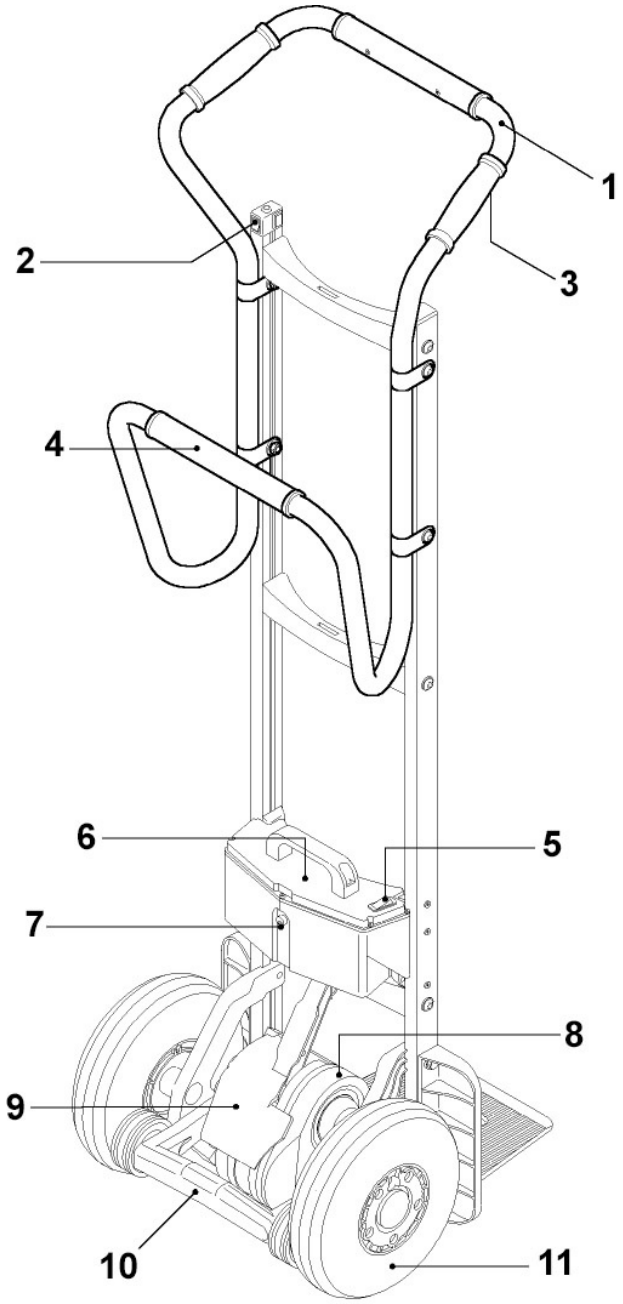

1: Верхняя рукоятка - 2: Переключающая головка (см. главу 2.4) - 3: Кнопка вверх (Q) - 4: Нижняя рукоятка - 5: Главный выключатель - 6: Быстросменный аккумулятор - 7: Зарядный контакт - 8: Подъемное устройство - 9: Защитный щиток - 10: Поворотный рычаг с опорными колесами, заторможенными в направлении вперед - 11: Основные колеса

2.2 МОДЕЛЬ FOLD / FOLD-L

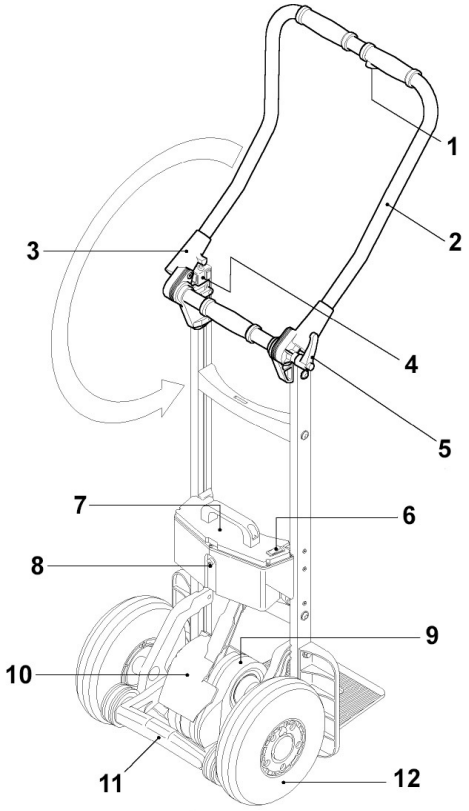

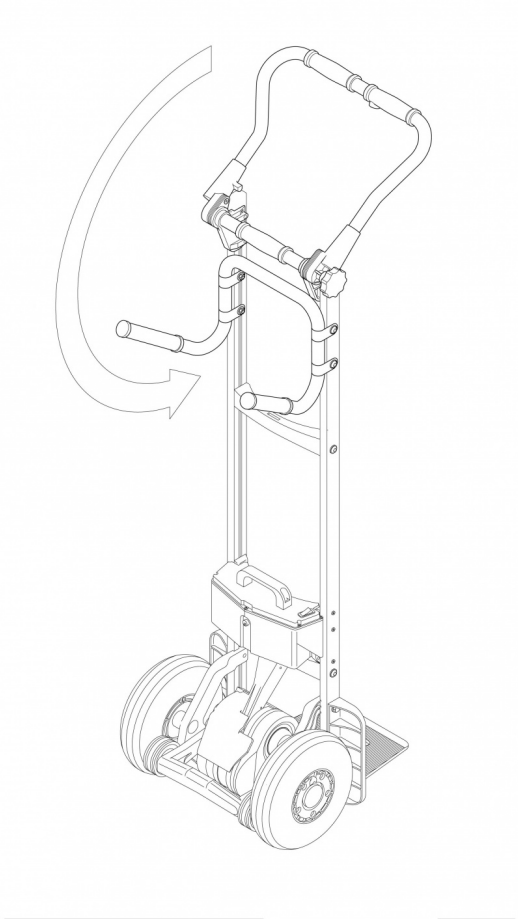

1: Кнопка вверх (Q) - 2: Рукоятка - 3: Поворотный шарнир - 4: Головка переключателя (см. главу 2.4) - 5: Кнопка блокировки - 6: Главный выключатель - 7: Быстросменный аккумулятор - 8: Зарядный контакт - 9 : Подъемный механизм - 10: Защитный щиток - 11 : Поворотный рычаг с опорными колесами, заторможенными в направлении вперед - 12: Основные колеса

2.2.1 ШАРНИРНОЕ СОЕДИНЕНИЕ

Необходимое трение в шарнирном соединении достигается за счет нескольких фрикционных дисков, которые прижимаются одновременно с левой и правой стороны. Это обеспечивает устойчивое соединение с силовым замыканием. Усилия руки достаточно для затягивания, но для безопасного управления фиксатор должен быть очень хорошо затянут.

Внимание: Фиксатор считается достаточно затянутым, если вы сможете наклонить тележку с грузом в вертикальном положении без посторонней помощи.

ТРЕБОВАНИЯ ТЕХНИКИ БЕЗОПАСНОСТИ:
При тяжеловесных грузах (более 100 кг) дополнительно затяните фиксатор.

2.3 МОДЕЛЬ UNI

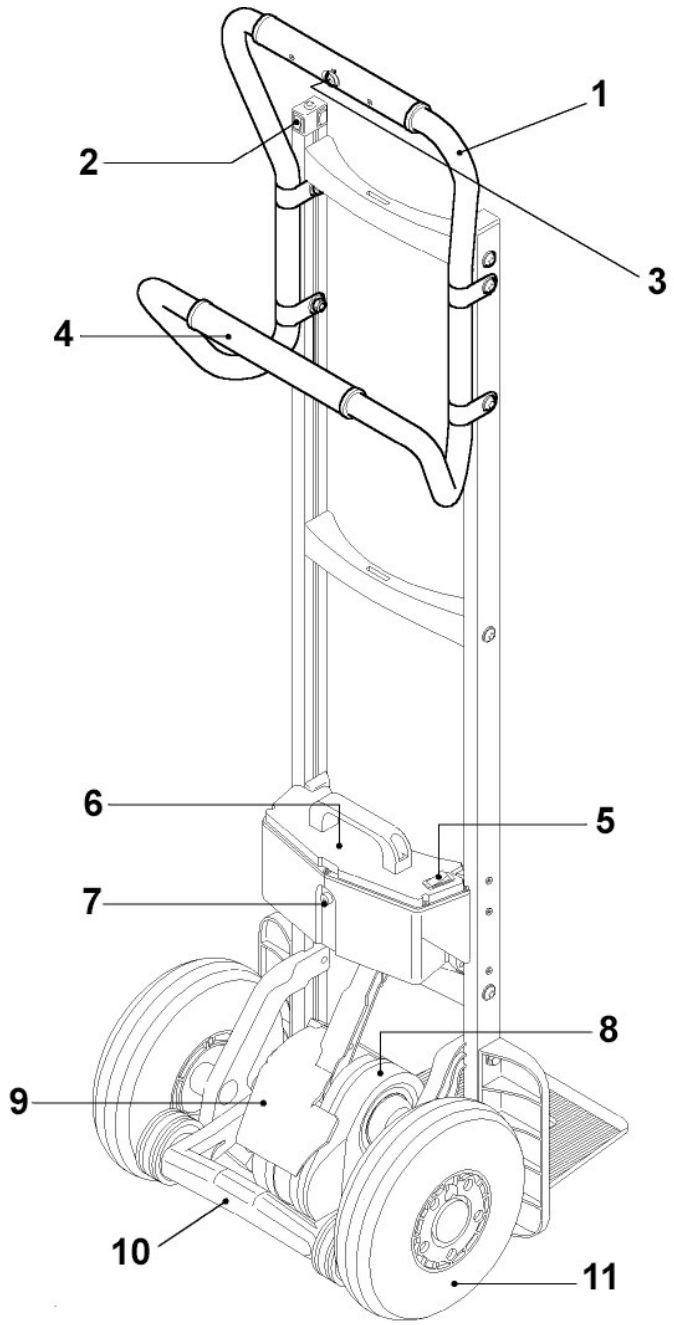

1: Верхняя рукоятка - 2: Переключающая головка (см. главу 2.4) - 3: Кнопка вверх (Q) - 4: Нижняя рукоятка - 5: Главный выключатель - 6: Быстросменный аккумулятор - 7: Зарядный контакт - 8: Подъемное устройство - 9: Защитный щиток - 10: Поворотный рычаг с опорными колесами, заторможенными в направлении вперед - 11: Основные колеса

2.4 БЛОК УПРАВЛЕНИЯ

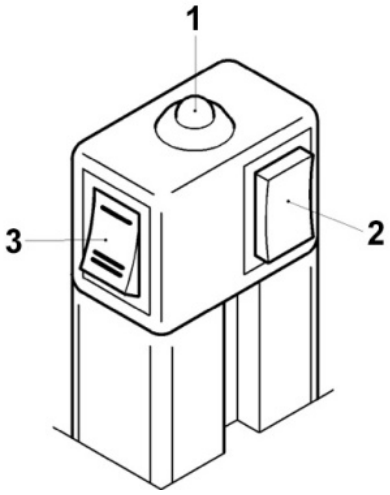

1: Светодиодный индикатор - 2: Кнопка включения/выключения/подъема/спуска (P) - 3: Механизм переключения скоростей

2.4.1 КНОПКА ПОДЪЕМ/СПУСК (P)

- Эта кнопка переключает LIFTKAR кратковременным нажатием в режим «подъем» или «спуск».
- Если кнопка зажата дольше 3 секунд, LIFTKAR выключается.

2.4.2 СВЕТОДИОДНЫЙ ИНДИКАТОР

- **Светится зеленым:** LIFTKAR находится в режиме подъема. (В режиме подъема активна кнопка Q на ручке. Подъемный механизм включается при нажатии кнопки Q и выключается при отпускании — см. также главу Эксплуатация [4.1])
- **Мигает зеленым**: LIFTKAR находится в режиме спуска. (Кнопка Q теперь не активна — см. также главу Эксплуатация [4.2])
- **Постоянно светится красным**: LIFTKAR находится в режиме спуска, опорные колеса перемещаются (быстро) в положение спуска (занимает не более 0,5 секунды — см. также главу Эксплуатация [4.2])
- **Мигает красным**: LIFTKAR перегружен. (Мигание длится примерно 3 секунды и затем прекращается — см. также главу Эксплуатация [4.3.3])
- **Поочередно светится красным и зеленым**: Аккумулятор сел и требует срочной зарядки. Можно подняться/спуститься еще на один этаж, но рекомендуется спуститься вниз и либо заменить аккумулятор, либо подзарядить его с помощью прилагаемого быстрого зарядного устройства.

2.4.3 ФУНКЦИЯ ТОНАЛЬНО-МОДУЛИРОВАННОГО СИГНАЛА

Эта функция особенно нужна при перевозках в общественных местах (с высокой плотностью людей) в качестве функции предупреждения.

Активация функции тонально-модулированного сигнала: Включите устройство, нажмите и удерживайте кнопку включения/выключения/подъема/спуска (P) в течение примерно 30 секунд, пока не услышите звуковой сигнал. После этого звуковой сигнал будет повторяться в течение всего времени движения устройства.

Деактивация функции тонально-модулированного сигнала: Включите устройство, нажмите и удерживайте кнопку включения/выключения/подъема/спуска (P) в течение примерно 30 секунд, пока не услышите звуковой сигнал. После этого устройство продолжит работать без повторяющегося звукового сигнала.

2.4.4 МЕХАНИЗМ ПЕРЕКЛЮЧЕНИЯ СКОРОСТЕЙ

С помощью механизма переключения скоростей можно выбирать между высокой и низкой скоростью - только при подъеме. (В режиме спуска скорость фиксируется, чтобы торможение всегда выполнялось оптимальным образом - см. также главу Эксплуатация [4.2])

Во время обучения, при транспортировке тяжелых грузов и в сложных ситуациях рекомендуется использовать низкую скорость.

2.5 КНОПКА ПОДЪЕМА НА РУЧКЕ

Эта кнопка [Q] активна только в режиме подъема, она выключает и включает подъемный механизм.

2.6 ПРЕДОХРАНИТЕЛЬНАЯ ЗАСЛОНКА

Чтобы наклонить груз, необходимо поддерживать тележку ногой. В обычных ручных тележках для этой цели используется ось. В LIFTKAR SAL для этой цели можно использовать поворотный рычаг с опорными колесами, колесо или даже приводной механизм. Чтобы в этом случае поворотный рычаг не зажал ногу, встроена предохранительная заслонка. Если нажать ногой на нижнюю часть заслонки, все операции будут остановлены.

ТРЕБОВАНИЯ ТЕХНИКИ БЕЗОПАСНОСТИ:
Во избежание любого риска: включайте только после наклона груза.

2.7 ГЛАВНЫЙ ВЫКЛЮЧАТЕЛЬ

Главный выключатель расположен на быстросъемном аккумуляторе. С помощью главного выключателя полностью отключается электропитание. Исключается случайное включение с помощью кнопки P.

2.8 ВЫКЛЮЧЕНИЕ

Выключение возможно с помощью:

- Извлечения быстросъемного аккумулятора (см. главу 3)
- Главного выключателя на быстросъемном аккумуляторе
- Нажатия кнопки подъема/спуска P дольше 3 секунд
- По истечении времени: примерно через 10 минут LIFTKAR отключается самостоятельно.

> Использование главного выключателя или извлечение аккумулятора обеспечивают более высокую степень безопасности, чем выключение с помощью кнопки P или через таймер выключения, так как к кнопке P можно легко прикоснуться.

3 УСТАНОВКА И ИЗВЛЕЧЕНИЕ БЫСТРОСЪЕМНОГО АККУМУЛЯТОРА

3.1 УСТАНОВКА АККУМУЛЯТОРА

1. Сначала вставьте угол A в зацеп B
2. Слегка повернув, продвиньте аккумулятор вперед. Аккумулятор защелкивается.
3. Установите главный выключатель на аккумуляторе в положение 1, и ваш LIFTKAR готов к работе.

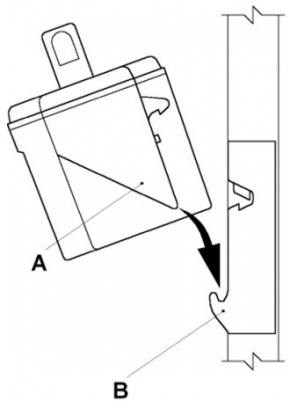

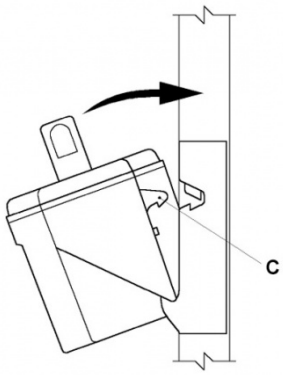

C: Запорный крючок

3.2 ИЗВЛЕЧЕНИЕ АККУМУЛЯТОРА

Просто потяните аккумулятор вертикальным движением вверх. После этого он разблокируется автоматически.

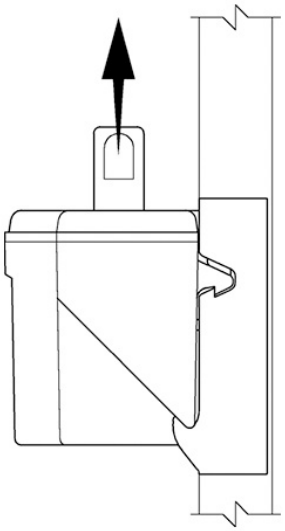

4 ЭКСПЛУАТАЦИЯ

4.1 ПОДЪЕМ ПО ЛЕСТНИЦЕ

Вставьте аккумулятор, установите главный выключатель в положение 1, кратковременно нажмите на кнопку P подъема/спуска, пока светодиодный индикатор не станет постоянно светиться зеленым.

Теперь LIFTKAR находится в режиме подъема.

Нажатие кнопки подъема Q на рукоятке приводит в движение поворотный рычаг с опорными колесами и поднимает LIFTKAR на следующую ступень. Это повторяется до тех пор, пока кнопка не будет отпущена.

ВАЖНО:

Как только основные колеса опустятся на следующую ступеньку, всегда сразу же подтягивайте тележку до проступи следующей ступеньки. Лучше всего постоянно тянуть тележку.

Если при подъеме LIFTKAR **держать слишком плоско**, опорные колеса коснутся края ступени снизу, прежде чем действительно коснутся ее (**только на открытых ступенях**). В крайнем случае возникает сильное давление на опорные колеса, и подъемное устройство отключается («Сброс» кнопкой P).

4.2 СПУСК ПО ЛЕСТНИЦЕ

Вставьте аккумулятор, установите главный выключатель в положение 1, если это еще не сделано. Кратковременно нажимайте кнопку подъема/спуска, пока **светодиодный индикатор не начнет мигать зеленым**. Теперь LIFTKAR находится в режиме спуска, и поворотный рычаг с опорными колесами медленно автоматически перемещается в положение спуска (см. рисунок).

Кнопка подъема Q на рукоятке перестает работать.

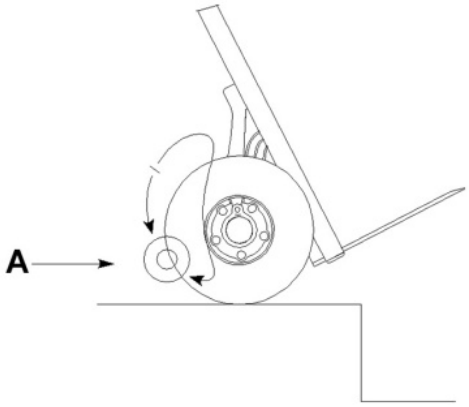

A: нижнее положение

Теперь вы можете спуститься вниз на ступеньку, а LIFTKAR опускается на следующую ступеньку с применением тормозов.

Когда основные колеса опустятся на ступеньку, поворотный рычаг с опорными колесами автоматически поворачивается в положение спуска. В течение этого короткого времени светодиодный индикатор светится красным, а поворотный рычаг увеличивает скорость до максимальной.

ВАЖНО:

Прижмите основные колеса к проступи ступеньки, пока светодиодный индикатор снова не начнет мигать зеленым. В положении спуска вы снова можете продвинуться вперед.

При небольшой нагрузке или если оператор слишком сильно удерживает LIFTKAR, поворотный рычаг будет медленно перемещаться в положение спуска без ускорения.

Незадолго до того, как поворотный рычаг достигнет положения спуска, опорные колеса коснутся верхнего края ступеньки и поднимут LIFTKAR примерно на 10 мм. Это нормально, для опытных операторов это знак для продолжения движения. Фактически, вы можете снова двигаться вперед, как только опорные колеса коснутся земли. Затем плавно и непрерывно спускайтесь по ступенькам.

На закрытых ступенях с короткой проступью, например, на узких винтовых лестницах с внутренней стороны, опорные колеса могут задеть проступь ступени, и LIFTKAR может сдвинуться вперед максимум на 8-9 см. Это тоже нормально, потому что LIFTKAR в любом случае готов к дальнейшему движению.

LIFTKAR SAL — единственная лестничная тележка с электроприводом, которая не требует от управляющего нажатия кнопки или переключателя при спуске.

4.3 НА ЧТО СТОИТ ОБРАТИТЬ ВНИМАНИЕ

4.3.1 СМЕЩЕНИЕ БАЛАНСА

При подъеме баланс нагрузки меняется достаточно быстро, как только опорные колеса касаются земли. При небольших нагрузках тележку тянет вперед. Операторы быстро привыкают к этой внезапной тяге и компенсируют ее за счет как бы «помощи» себе при подъеме. Отклонитесь назад на 10-20° до того, как опорные колеса коснутся земли, для того чтобы уменьшить это внезапное тяговое движение.

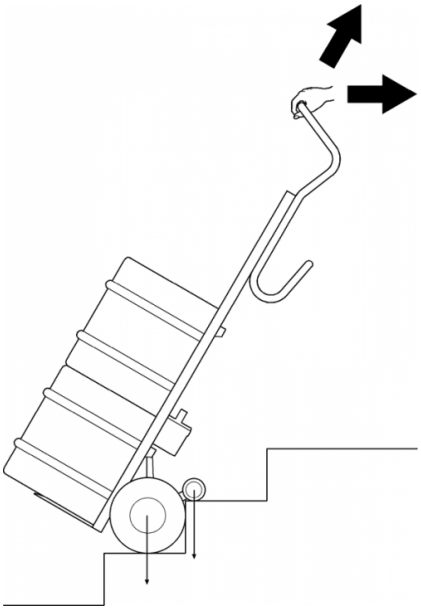

4.3.2 ЗАЦЕПЛЕНИЕ ЗА СТУПЕНЬКУ

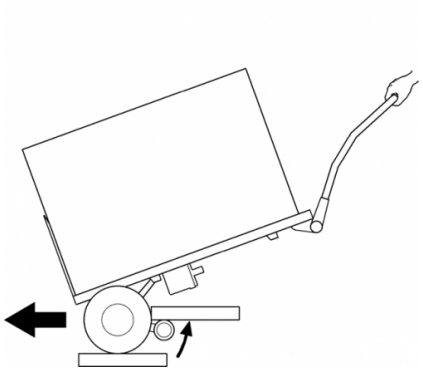

При работе с равномерно распределенным весом опорные колеса (в режиме спуска) обычно останавливаются в своем нижнем положении — как описано в пункте 4.2. Однако, если LIFTKAR размещен слишком полого, опорные колеса не смогут свободно оторваться от земли. Груз давит на опорные колеса и снова инициирует переход в положение спуска. На открытой лестнице опорные колеса могут застрять под верхней ступенькой. Не стоит беспокоиться: электроника перегружается, светодиодный индикатор мигает красным в течение 3 секунд, требуется только новое включение.

4.3.3 ПЕРЕГРУЗКА

В случае перегрузки двигатель привода останавливается, светодиодный индикатор мигает красным в течение 3 секунд и затем гаснет. Необходимо заново включить устройство.

> Если аккумулятор сильно разряжен, то перегрузка достигается и при нагрузках ниже указанной мощности.

4.3.4 LIFTKAR - ЭТО НЕ РЕЗИНОВЫЙ БЛОК!

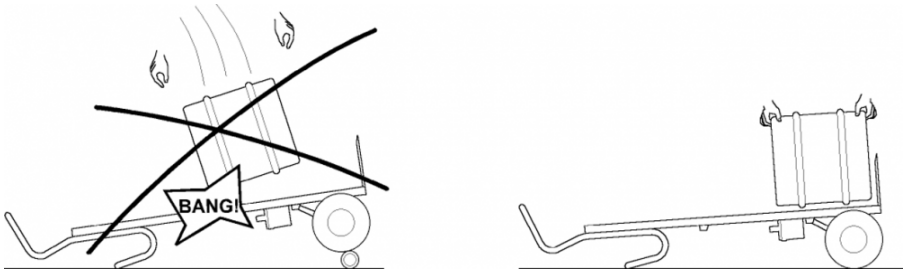

В производстве напитков бочки иногда сбрасывают прямо с грузовика на ручную тележку, а не на резиновый блок или старые шины.

Этот принцип не сработает с LIFTKAR, если опорные колеса находятся в положении спуска. Удар передается через приводной механизм на соединительную перекладину, что может привести к поломке. Когда опорные колеса подняты между основными колесами, подъем бочек в принципе возможен, поскольку тогда пневматические шины поглощают часть удара, но все же делать это не рекомендуется в целях продления срока службы устройства.

4.3.5 САМОПРОИЗВОЛЬНОЕ ВЫПАДЕНИЕ АККУМУЛЯТОРА

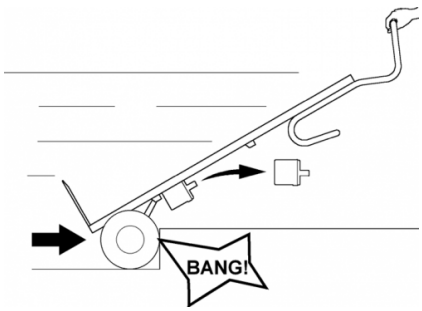

Аккумулятор крепится достаточно плотно. Чтобы снять его, нужно как следует за него потянуть. Однако случается, что аккумулятор выпадает, когда вы начинаете ехать достаточно быстро — в основном с пустой тележкой. Под действием силы удара аккумулятор выпадет.

Если вы поднимаете LIFTKAR по лестнице пустым или без использования привода, рекомендуется извлечь аккумулятор. Во-первых, LIFTKAR станет легче, а во-вторых, аккумулятор останется надежно закрепленным.

4.3.6 ДВИЖЕНИЕ ПО ДИАГОНАЛИ НАД КРАЕМ ТРОТУАРА

Всегда заезжайте на край тротуара и другие похожие поверхности ровно. Это предотвратит повреждение приводного механизма.

4.3.7 ДВИЖЕНИЕ ПО ВИНТОВОЙ ЛЕСТНИЦЕ

При движении по винтовой лестнице соблюдайте следующее:

При подъеме тележка движется к внутренней стороне лестницы — поэтому:
При подъеме начинайте движение с внешней стороны.

При спуске тележка движется к внешней стороне лестницы — поэтому:
При спуске начинайте движение с внутренней стороны.

Если все же тележка застряла: двигайтесь вбок задним ходом, возможно, на промежуточной лестничной площадке (если она имеется) с более глубоким приступком.

5 ЗАРЯДКА БЫСТРОСЪЕМНОГО АККУМУЛЯТОРА

Свинцовые батареи внутри аккумулятора не требуют обслуживания, газонепроницаемы и перезаряжаемы. Срок их службы во многом зависит от количества циклов заряда/разряда. Например, из свинцовых батарей можно извлечь больше 1000 частичных разрядов и более 200 полных зарядов, если избегать глубоких разрядов.

- Поэтому избегайте полных разрядов. Подзаряжайте аккумулятор как можно чаще.
- Свинцовые батареи подвержены так называемому саморазряду. Поэтому быстросъемные аккумуляторы следует заряжать не позднее чем через 3 недели без использования.
- Входящее в комплект зарядное устройство автоматически переключается на сохранение заряда, поэтому перезарядка невозможна.
- Не оставляйте быстросъемный аккумулятор полностью или наполовину разряженным. Всегда сразу перезаряжайте его.
- Если свинцовые батареи повреждены, их могут заменить механики в любой хорошей мастерской. Старые свинцовые батареи полностью перерабатываются и не являются опасными отходами.
- Оптимальная температура для зарядки составляет 20 - 25° C. Слишком низкая или слишком высокая внешняя температура влияет на мощность.
- Для обеспечения неограниченной функциональности температура элементов батареи должна постоянно поддерживаться выше 0°C. Поэтому мы рекомендуем хранить батарею при температуре от +5°C до +25°C.

Температура эксплуатации и зарядки

		Свинцово-гелевый аккумулятор	Лестничный альпинист
Температура эксплуатации	°C	-10 … +40	-10 … +40
Температура зарядки	°C	-10 … +40	-

Если аккумулятор плохо заряжен или быстро теряет заряд, то снизится не только скорость работы LIFTKAR, но и уменьшится емкость аккумулятора. Это означает, что перегрузка может наступить уже при незначительной нагрузке. См. Эксплуатация [4.3.3]

5.1 СЕТЕВОЕ ЗАРЯДНОЕ УСТРОЙСТВО

В комплект входит очень мощное зарядное устройство. Светодиодный индикатор четко отображает состояние зарядки. Индикатор заряда показывает, полностью заряжен аккумулятор или нет. Перед использованием LIFTKAR стоит убедиться, что аккумулятор полностью заряжен.

Состояние зарядки отображается с помощью горящего светодиода:

- Если светодиод постоянно горит красным, аккумулятор заряжается.
- Если светодиод постоянно горит зеленым, аккумулятор полностью заряжен. Зарядное устройство может оставаться подключенным после полной зарядки аккумулятора (зеленый индикатор), не повреждая его. В этом режиме ожидания (после полной зарядки аккумулятора) зарядное устройство потребляет минимум энергии, сохраняя заряд аккумулятора, тем самым продлевая срок его службы. Все это возможно благодаря электронной схеме, которая контролирует и регулирует зарядный ток, передаваемый от зарядного устройства к заряжаемой батарее.

5.1.1 ТЕХНИЧЕСКИЕ ХАРАКТЕРИСТИКИ

Сетевое напряжение (50/60 Гц, 0,7 А): 100-240 В перем. тока

Номинальная мощность (входная): 24 Вт

Зарядное напряжение: 24 В пост. тока

Арифметический зарядный ток: 1,0

Класс защиты: IPX4

Знак качества: UL, cUL, CE

ТРЕБОВАНИЯ ТЕХНИКИ БЕЗОПАСНОСТИ

Соблюдайте следующие указания:

- Защищайте устройство от влаги.
- Заряжайте устройство только в достаточно проветриваемом помещении.
- Не вытаскивайте вилку из розетки за кабель.
- Никогда не используйте зарядное устройство с поврежденным кабелем или вилкой, незамедлительно замените его на другое.

5.1.2 ИСПОЛЬЗОВАНИЕ ПО НАЗНАЧЕНИЮ

- Зарядное устройство подходит только для зарядки **свинцово-кислотных аккумуляторов с жидким, гелевым и абсорбированным сепараторами электролитом.**
- Зарядка NiCd- и NiMH-аккумуляторов, т.е. первичных элементов, запрещена.

6 КОМПЛЕКТУЮЩИЕ И ОПЦИИ

Доступен постоянно растущий список комплектующих и опций. Например, различные размеры лопаты, ремни безопасности, зарядное устройство для автомобиля, различная высота рамы, фиксированная или откидная лопата. Для получения подробной информации обратитесь к дилеру.

7 УТИЛИЗАЦИЯ

Лестничная тележка LIFTKAR SAL — это долговечное изделие. По окончании срока службы изделия детали лестничной тележки и зарядного устройства должны быть утилизированы надлежащим образом. Убедитесь, что материалы тщательно разделены в соответствии с маркировкой материалов деталей.

Лестничная тележка не содержит опасных элементов и полностью пригодна для вторичной переработки. Электронные печатные платы и аккумулятор должны быть отправлены на соответствующую переработку.

Аккумулятор нельзя выбрасывать вместе с бытовыми отходами!Для получения подробной информации обратитесь к дилеру, специализирующемуся на определённой группе товаров.

За отдельную плату производитель может взять на себя ответственность за правильную и полную утилизацию лестничной тележки.

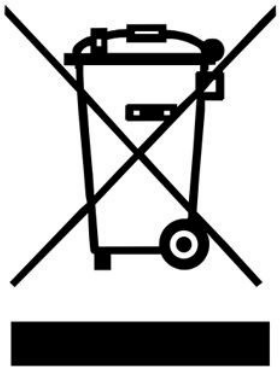

8 ГАРАНТИЯ И ОБЯЗАТЕЛЬСТВА

8.1 ГАРАНТИЯ

Гарантийный срок на LIFTKAR SAL составляет 12 месяцев (6 месяцев для батарей) со дня покупки и распространяется на дефекты материала и изготовления.

Гарантия не распространяется на следующее:

- детали с естественным износом
- Повреждения, возникшие в результате неправильной эксплуатации
- специально нанесенные повреждения
- несанкционированные изменения устройства или дополнительных деталей

8.2 ОБЯЗАТЕЛЬСТВА

Как производитель, компания SANO Transportgeräte GmbH не несет ответственности за безопасность LIFTKAR SAL, если:

- LIFTKAR SAL используется ненадлежащим образом.
- Ремонт, сборка или другие работы проводились неуполномоченными лицами.
- не соблюдаются указания данного руководства по эксплуатации.
- к LIFTKAR SAL присоединяются или подключаются посторонние детали.
- в устройстве не используются оригинальные детали.

9 ДЕКЛАРАЦИЯ СООТВЕТСТВИЯ CE / ОХРАНА ПАТЕНТА

9.1 ДЕКЛАРАЦИЯ СООТВЕТСТВИЯ CE

Компания SANO Transportgeräte GmbH заявляет, что лестничная тележка LIFTKAR SAL отвечает соответствующим основным требованиям по охране труда и технике безопасности Директивы ЕС по машинному оборудованию 2006/42/ЕЭС, Приложение IIA. В случае не согласованного с нами изменения тележек, данное заявление теряет свою силу.

Инженер Йохум Бирма, управляющий

9.2 ПАТЕНТНАЯ ЗАЩИТА

Подъемная система серии SAL защищена международными патентными заявками в Европе, США и Японии. Модульная конструкция основной рамы также защищена патентом. Ожидается также патент на систему складывания модели FOLD.

КОНТАКТ

SANO Transportgeraete GmbH
Gewerbezeile 15
4040 Линц, Австрия

Телефон: +43 7239 51010 100
Факс: +43 7239 51010 001

office@sano.at

SANO Deutschland GmbH
Geigelsteinstraße 10
83080 Oberaudorf
Германия

Tel. +49 8033 / 308 96 0
Fax +49 8033 / 308 96 17
info@sano-treppensteiger.de

www.sano-treppensteiger.de

SANO UK Powered Stairclimbers Ltd.
Bristol Court, Betts Avenue
Martlesham Heath
Ipswich, Suffolk / IP5 3RY, Англия

Tel. +44 1473 / 333 889
Fax +44 1473 / 333 742
info@sano-uk.com

www.sano-uk.com

компания сохраняет за собой право на внесение изменений / LIFTKAR SAL 2022-05